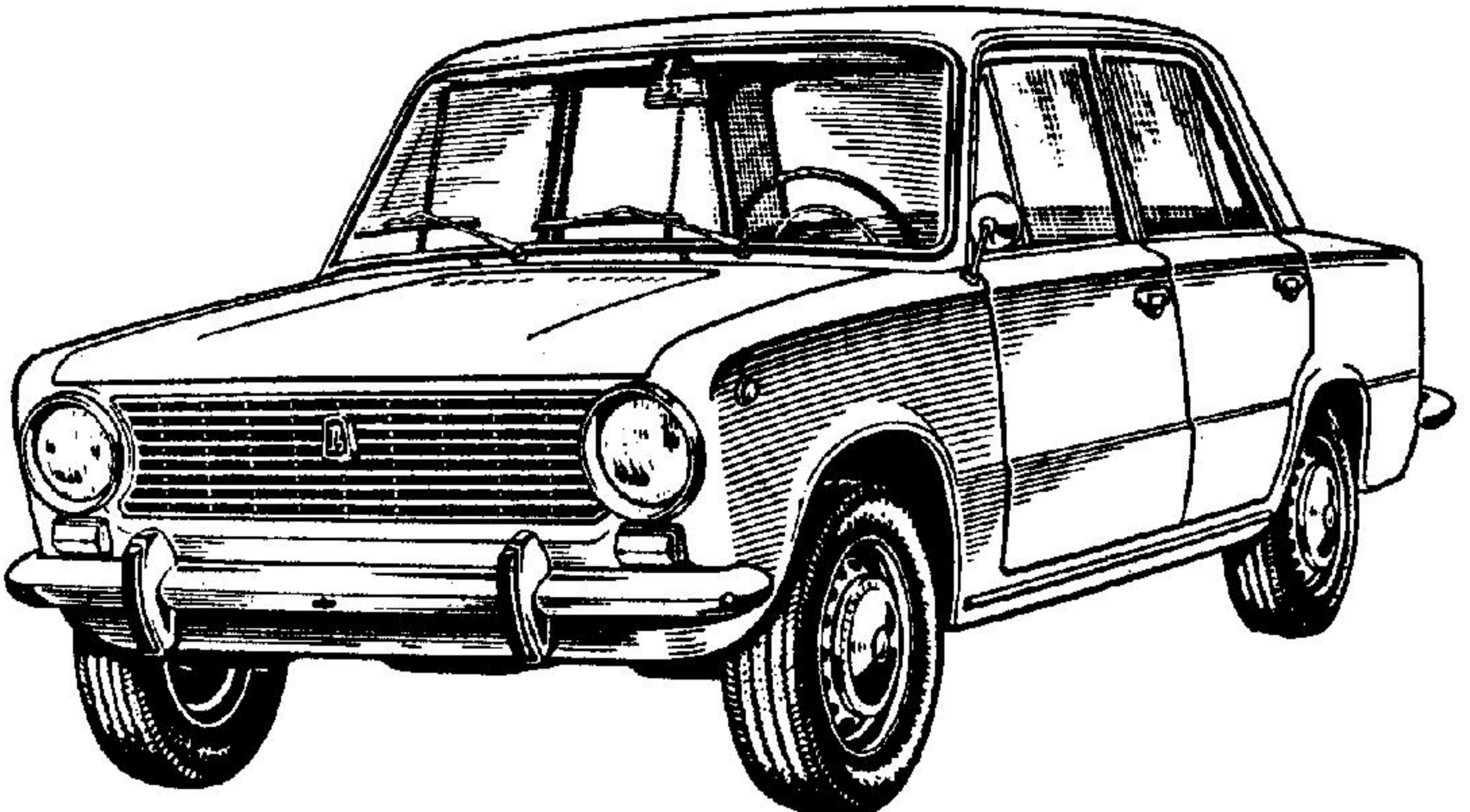

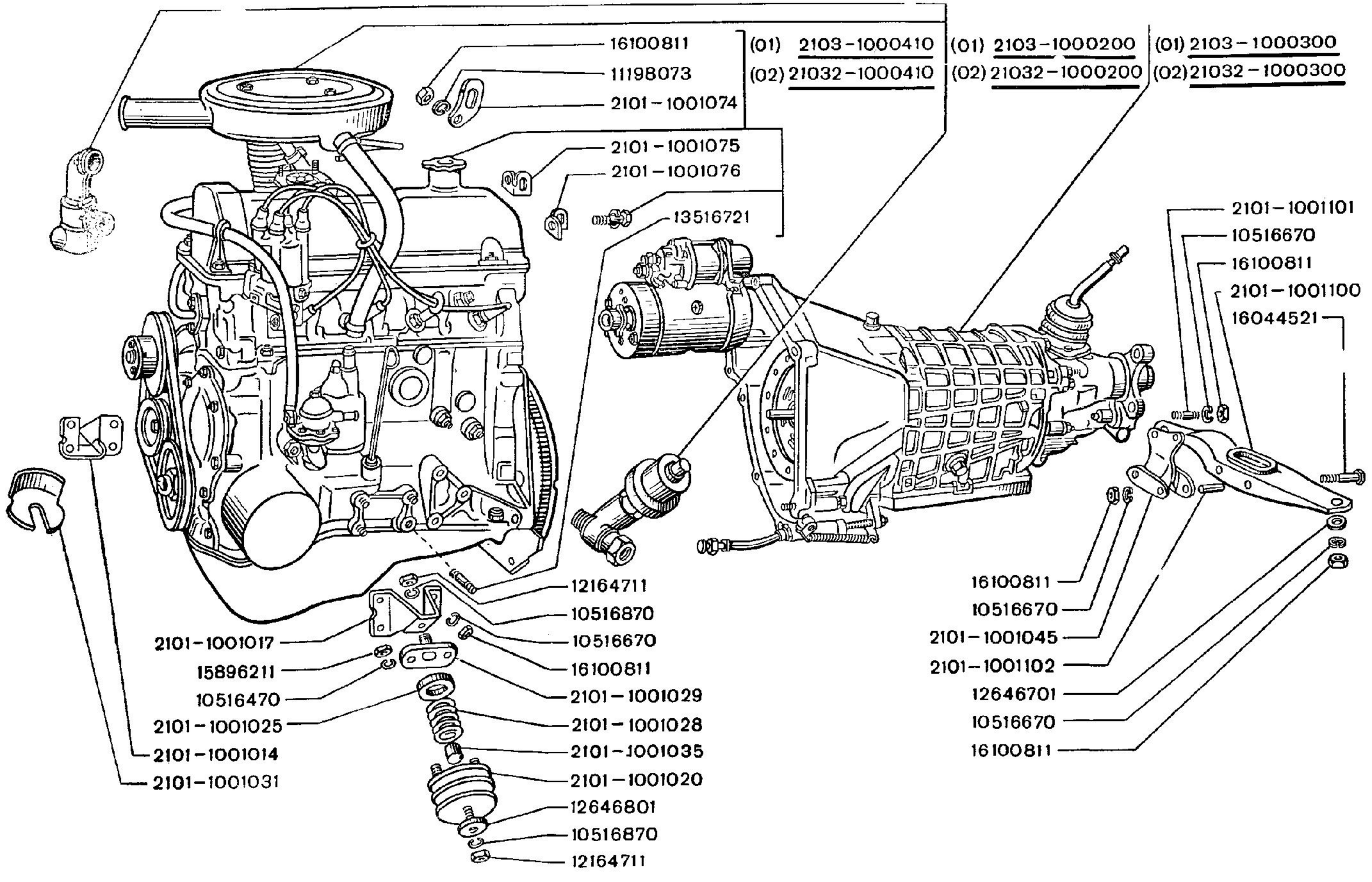
16100811
11198073
2101-1001074
2101-1001075
2101-1001076
13516721
(01) 2103-1000410
(02) 21032-1000410
(01) 2103-1000200
(02) 21032-1000200
(01) 2103-1000300
(02) 21032-1000300
2101-1001101
10516670
16100811
2101-1001100
16044521
12164711
10516870
10516670
16100811
2101-1001029
2101-1001028
2101-1001035
2101-1001020
12646801
10516870
12164711
2101-1001017
15896211
10516470
2101-1001025
2101-1001014
2101-1001031
16100811
10516670
2101-1001045
2101-1001102
12646701
10516670
16100811

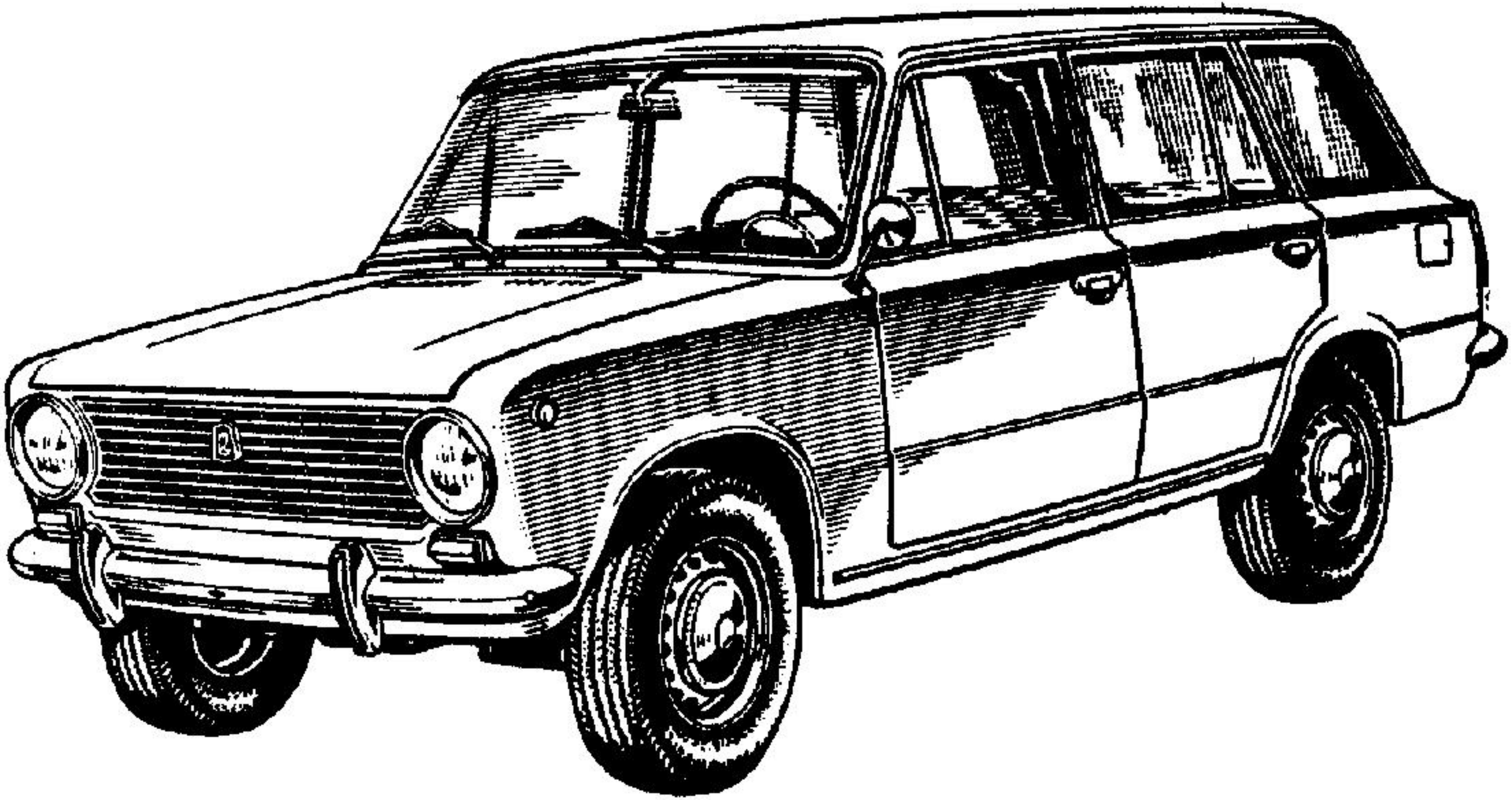

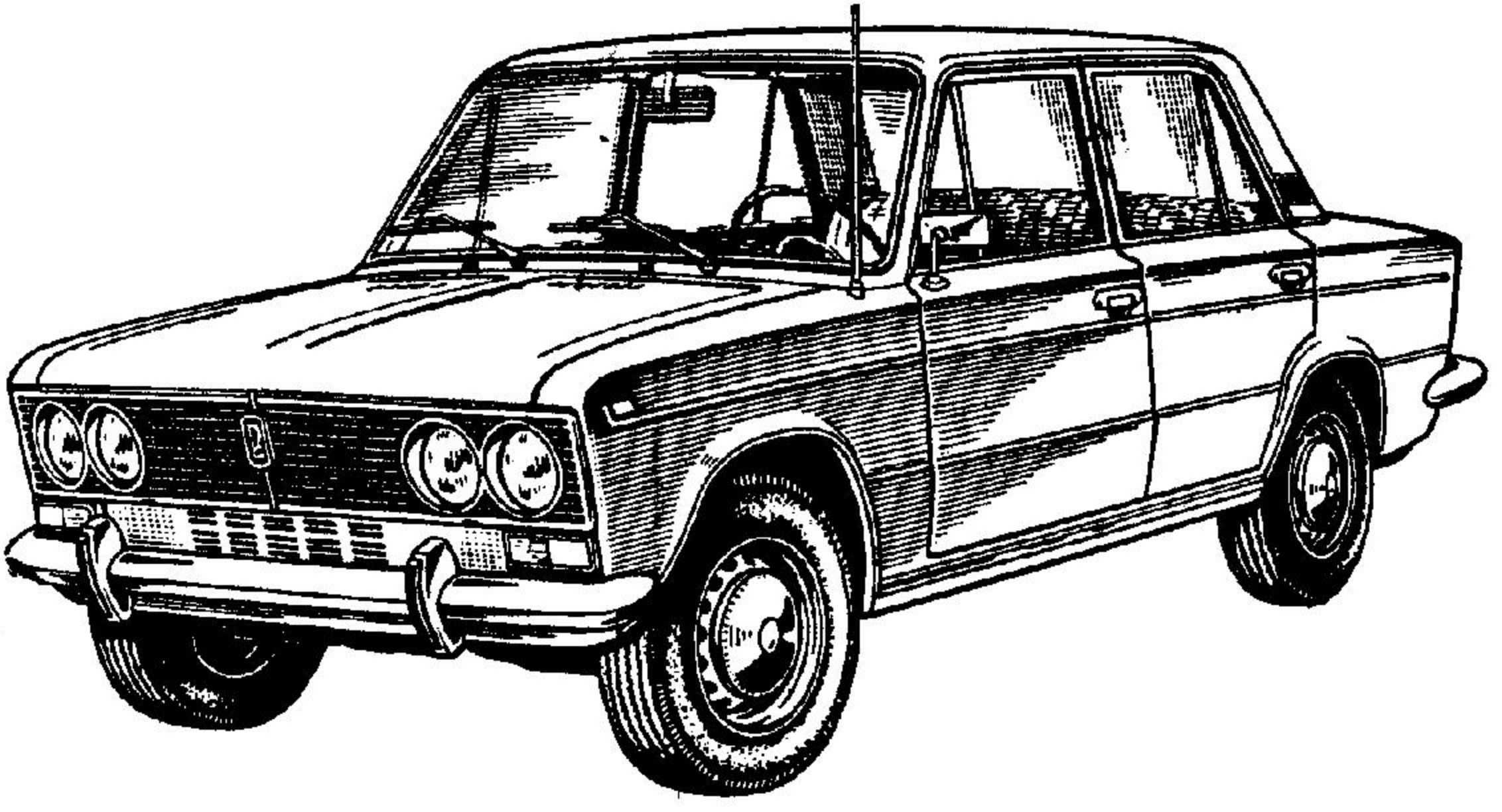

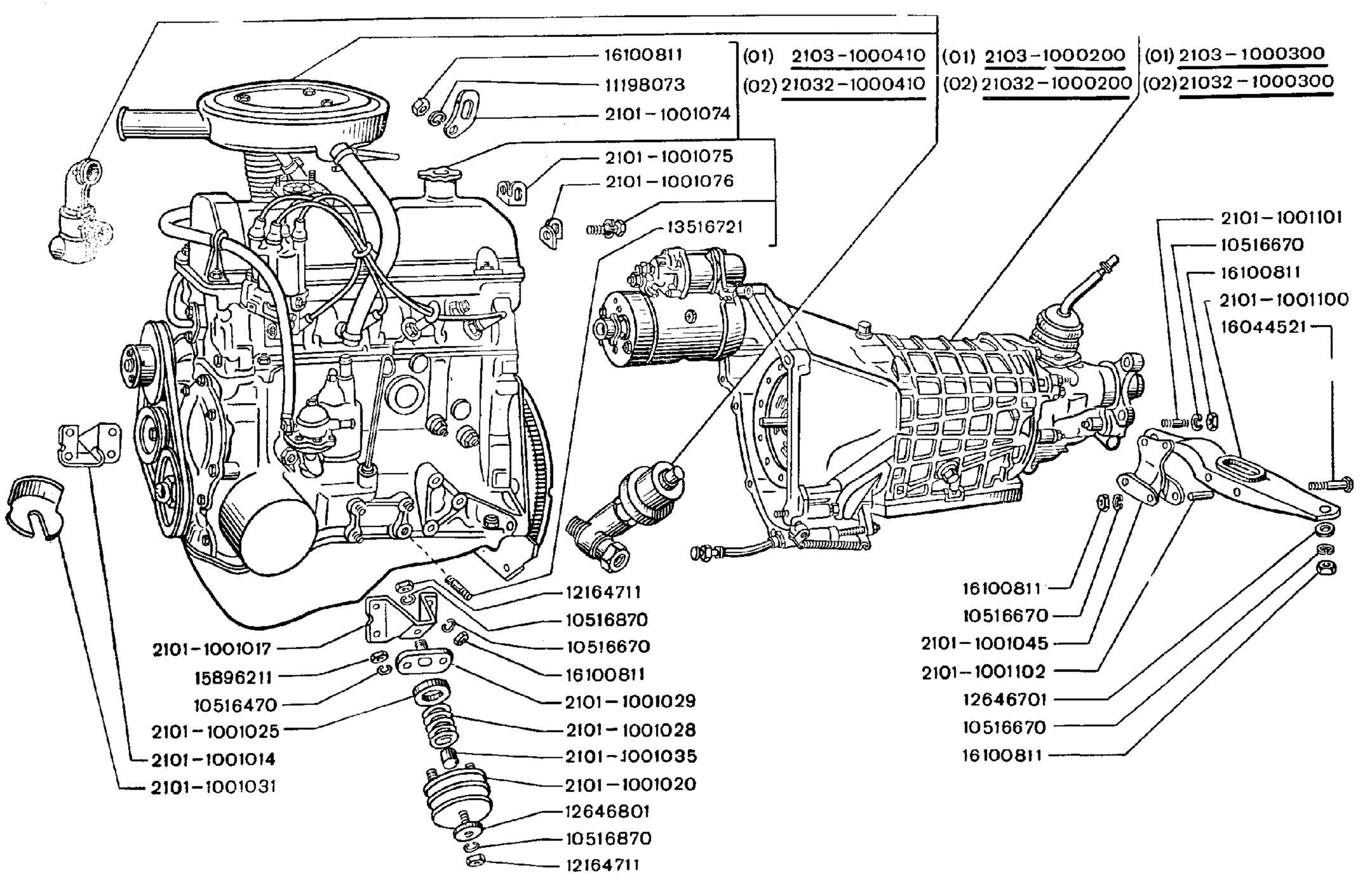
16100811
11198073
2101-1001074
2101-1001075
2101-1001076
13516721
(01) 2103-1000410
(02) 21032-1000410
(01) 2103-1000200
(02) 21032-1000200
(01) 2103-1000300
(02) 21032-1000300
2101-1001101
10516670
16100811
2101-1001100
16044521
12164711
10516870
10516670
16100811
2101-1001029
2101-1001028
2101-1001035
2101-1001020
12646801
10516870
12164711
2101-1001017
15896211
10516470
2101-1001025
2101-1001014
2101-1001031
16100811
10516670
2101-1001045
2101-1001102
12646701
10516670
16100811

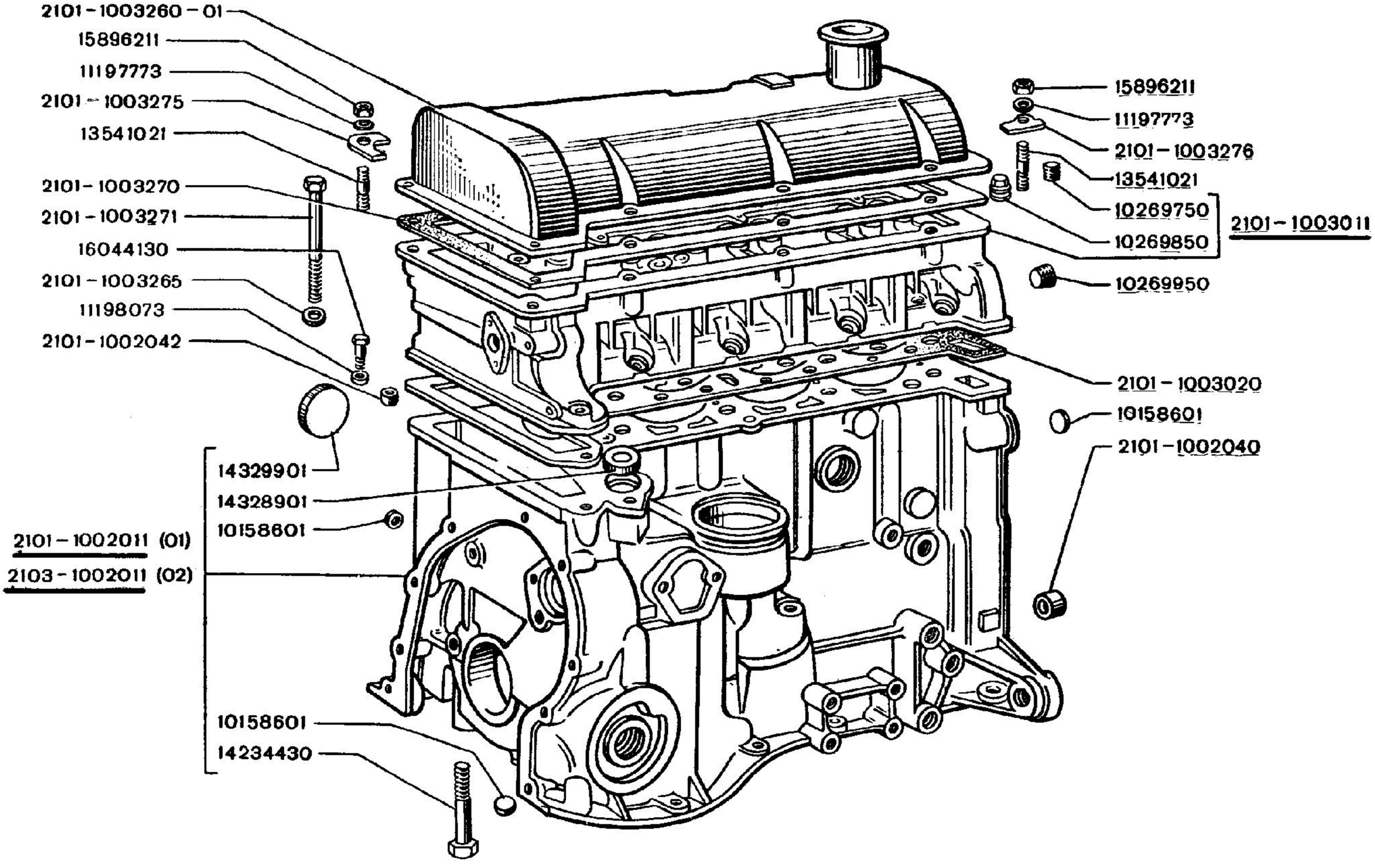
2101-1003260-01
15896211
11197773
2101-1003275
13541021
2101-1003270
2101-1003271
16044130
2101-1003265
11198073
2101-1002042
1432990I
14328901
10158601
2101-1002011 (01)
2103-1002011 (02)
10158601
14234430
15896211
11197773
2101-1003276
13541021
10269750
10269850
2101-1003011
10269950
2101-1003020
10158601
2101-1002040

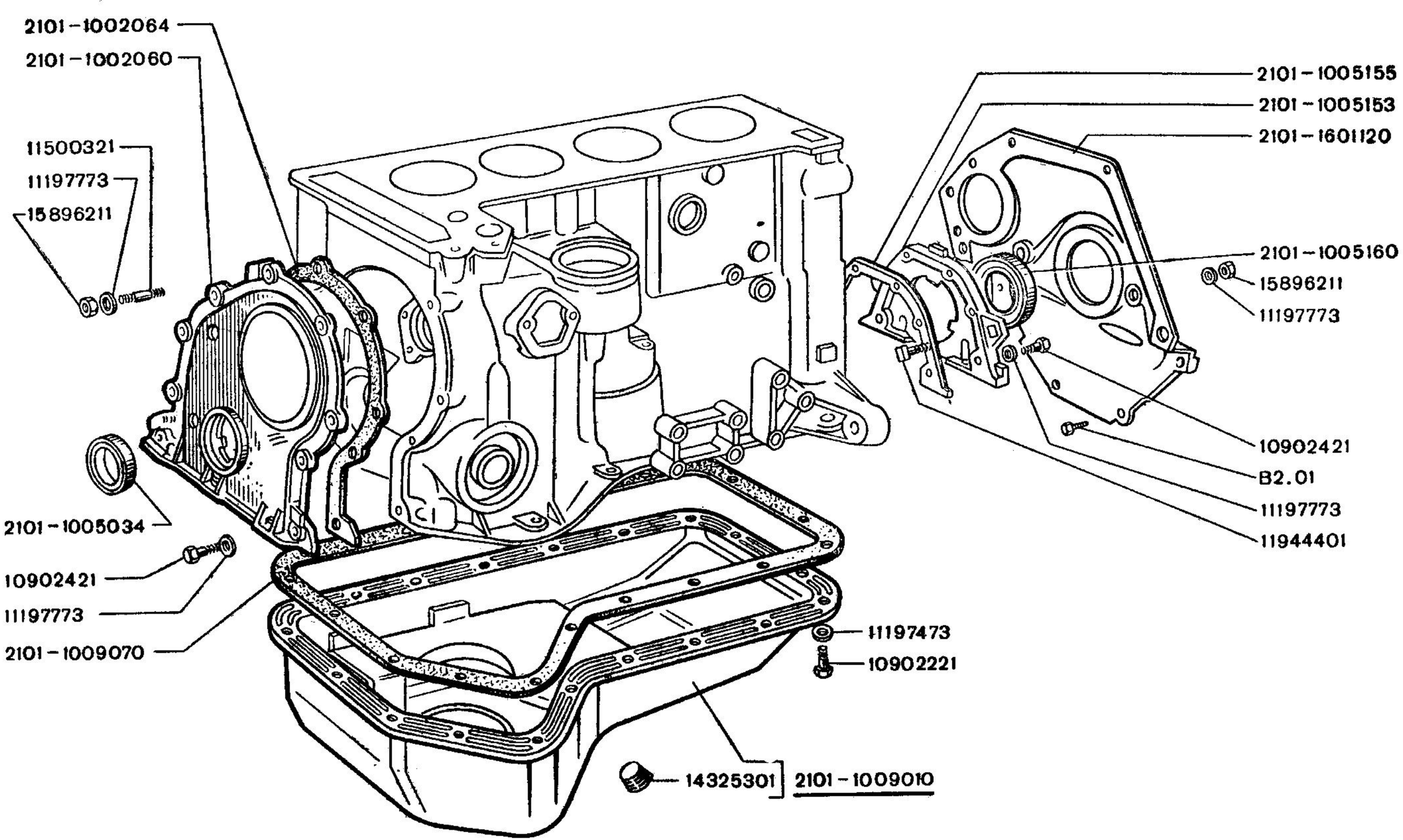
2101-1002064
2101-1002060
11500321
11197773
15896211
2101-1005155
2101-1005153
2101-1601120
2101-1005160
15896211
11197773
10902421
B2.01
11197773
11944401
2101-1005034
10902421
11197773
2101-1009070
11197473
10902221
14325301
2101-1009010

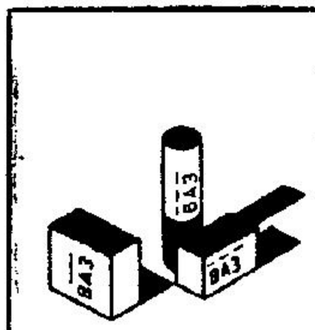

2101-1000102 =1
2101-1000102-21 =2
2101-1000102-22 =3
2101-1000102-23 =4
2101-1000102-24 =5

2101-1005015(01)
2103-1005015(02)
2101-1701031
14328201
2101-1005126
2101-1005115
2101-1005127
2101-1005128

2101-1005174 -0,00 1
2101-1005174-21 -0,25 2
2101-1005174-22 -0,50 3
2101-1005174-23 -0,75 4
2101-1005174-24 -1,00 5

1 -0,00 2101-1005170
2 -0,25 2101-1005170-21
3 -0,50 2101-1005170-22
4 -0,75 2101-1005170-23
5 -1,00 2101-1005170-24

+0,000 2101-1005183
+0,127 2101-1005183-20

2101 – 1004030 +0,0 1
2101 – 1004030 – 21 +0,2 2
2101 – 1004030 – 22 +0,4 3
2101 – 1004030 – 23 +0,6 4

2101 – 1004025 +0,0 1
2101 – 1004025 – 21 +0,2 2
2101 – 1004025 – 22 +0,4 3
2101 – 1004025 – 23 +0,6 4

2101 – 1004035 +0,0 1
2101 – 1004035 – 21 +0,2 2
2101 – 1004035 – 22 +0,4 3
2101 – 1004035 – 23 +0,6 4

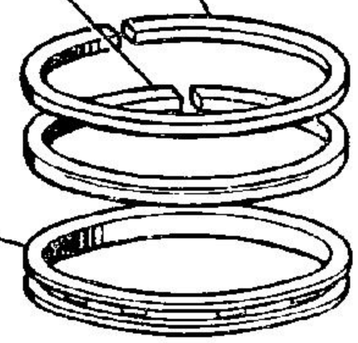

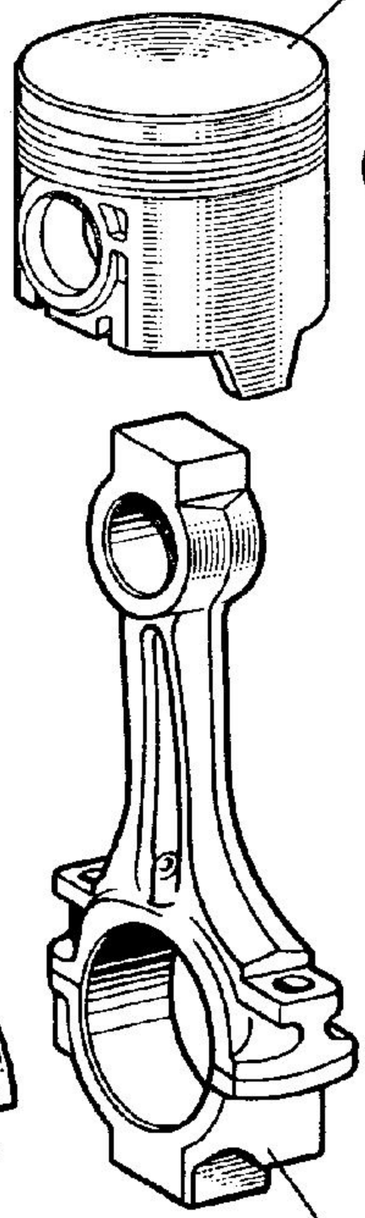

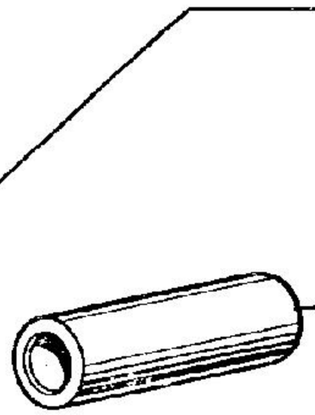

2101 – 1004020 +0,2
2101 – 1004020 – 01 +0,4
2101 – 1004020 – 02 +0,6

2101 – 1004014
2101 – 1004014 – 02
2101 – 1004014 – 04
2101 – 1004014 – 21
2101 – 1004014 – 22
2101 – 1004014 – 23

2101 – 1004024 = 1
2101 – 1004024 – 21 = 2
2101 – 1004024 – 22 = 3
2101 – 1004024 – 23 = 4

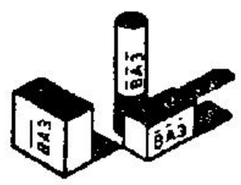

2101 – 1000100 = 1
2101 – 1000100 – 21 = 2
2101 – 1000100 – 22 = 3
2101 – 1000100 – 23 = 4
2101 – 1000104 = 5
2101 – 1000104 – 21 = 6
2101 – 1000104 – 22 = 7
2101 – 1000104 – 23 = 8
2101 – 1000104 – 24 = 9

2101 – 1004058 -0,00 5
2101 – 1004058 – 21 -0,25 6
2101 – 1004058 – 22 -0,50 7
2101 – 1004058 – 23 -0,75 8
2101 – 1004058 – 24 -1,00 9

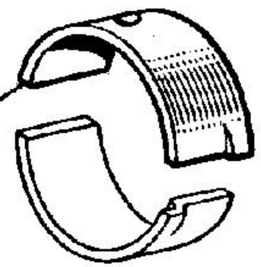

2101 – 1004062
12555020

2101 – 1004045

2101-1006060

2101-1006068
2101-1006070
2101-1006072
2101-1006066
2101-1006065
2101-1006080
2101-1006078
2101-1006096
2101-1006075

15896211
11197773
13540921

2101-1006082
2101-1006090
2101-1006098
2101-1006040 (01)
2103-1006040 (02)
15970721
2101-1006050
2101-1005030
10205920

2101-1006020
2101-1006021
2101-1006022
15970721

A1.07
2101-1006016
(01) 2101-1006100
(02) 2103-1006100
11197773
10902821
11197773
10902221

A3.01
2101-1006016
2101-1006020
2101-1006021
2101-1006022

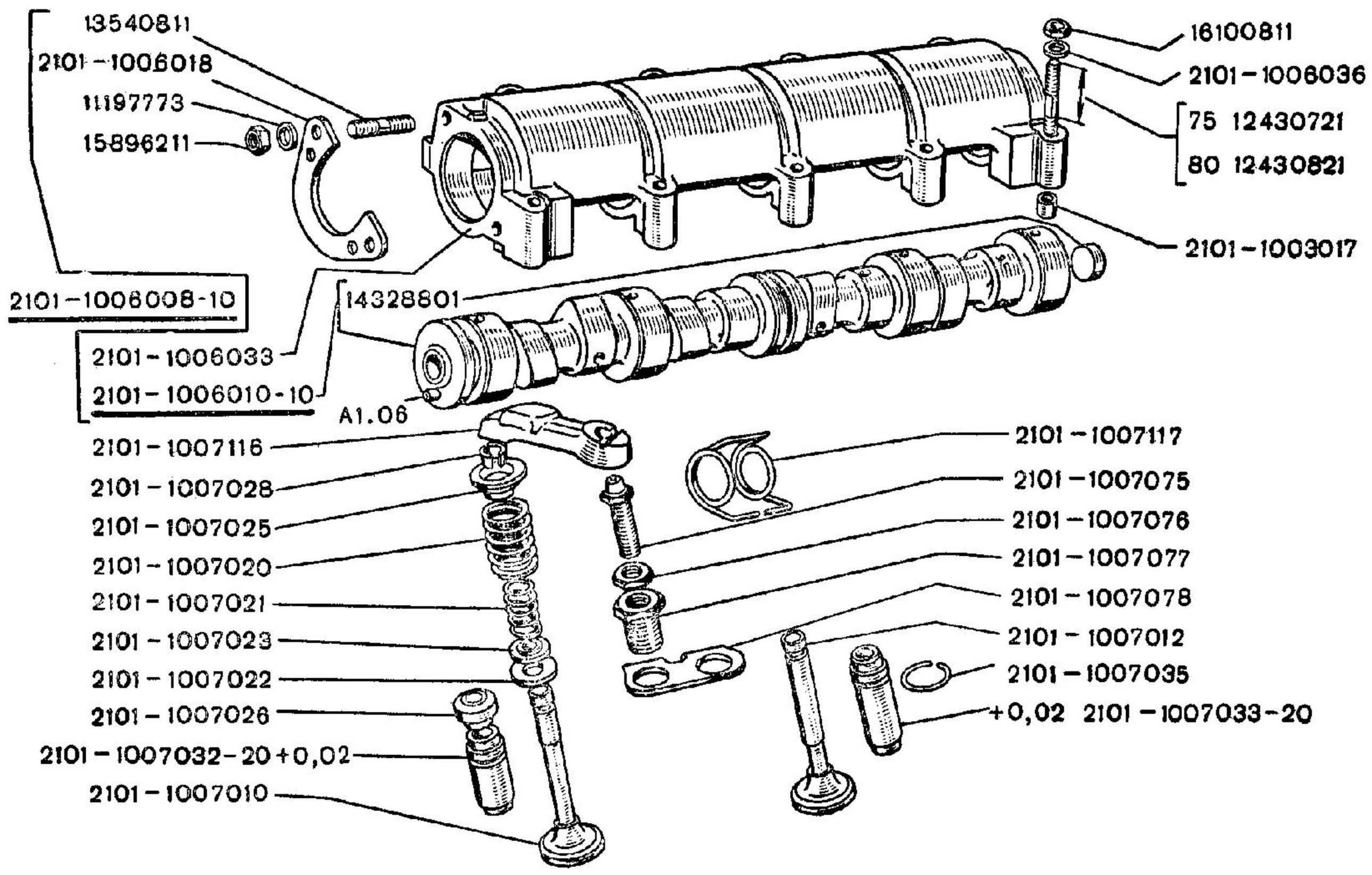
13540811
2101-1006018
11197773
15896211
16100811
2101-1006036
75 12430721
80 12430821
2101-1003017
2101-1006008-10
14328801
2101-1006033
2101-1006010-10
A1.06
2101-1007116
2101-1007028
2101-1007025
2101-1007020
2101-1007021
2101-1007023
2101-1007022
2101-1007026
2101-1007032-20 +0,02
2101-1007010
2101-1007117
2101-1007075
2101-1007076
2101-1007077
2101-1007078
2101-1007012
2101-1007035
+0,02 2101-1007033-20

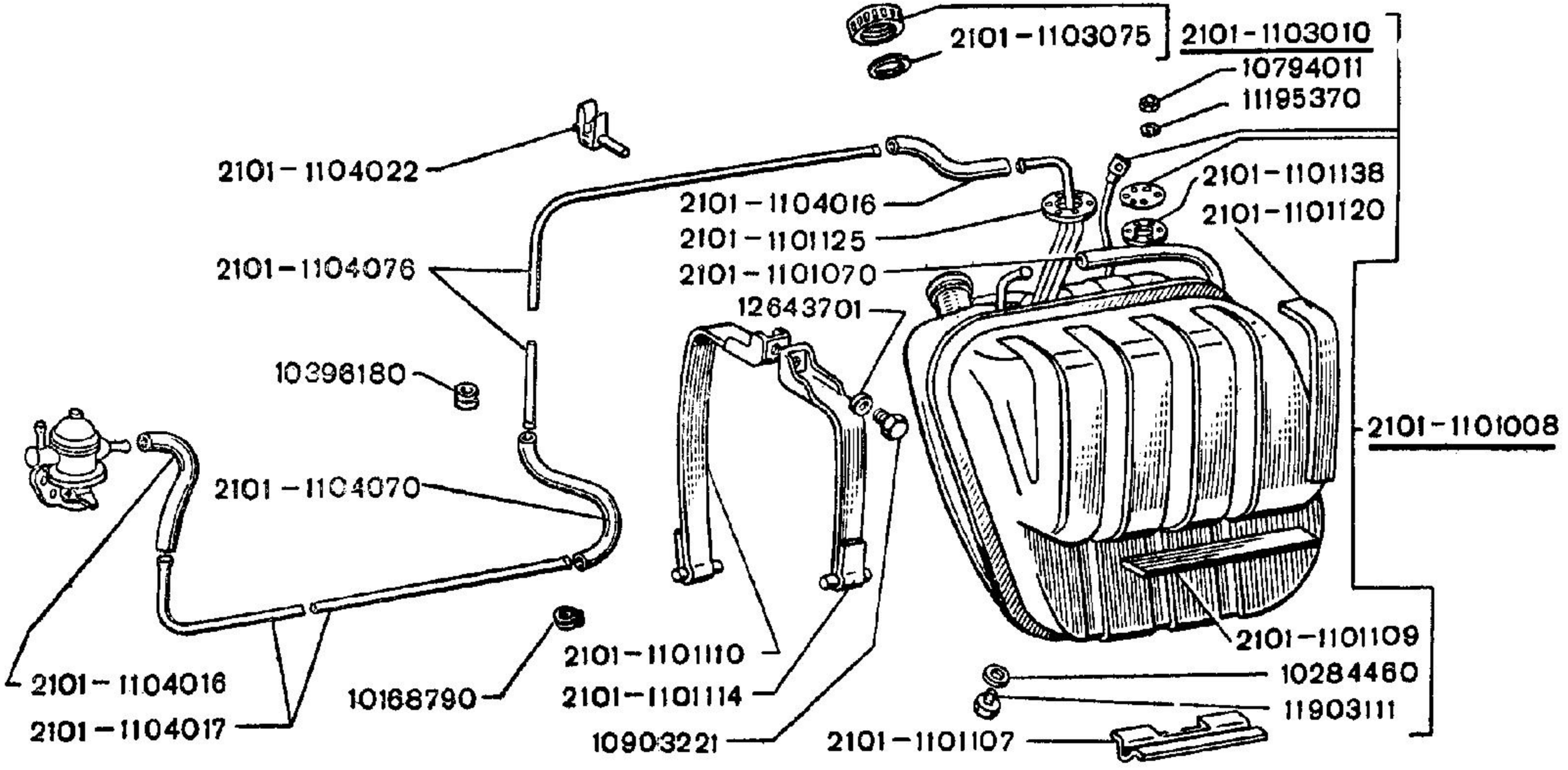
2101-1103075
2101-1103010
10794011
11195370
2101-1104022
2101-1104016
2101-1101138
2101-1101120
2101-1101125
2101-1104076
2101-1101070
12643701
10396180
2101-1101008
2101-1104070
2101-1101109
10284460
11903111
2101-1104016
2101-1104017
10168790
2101-1101110
2101-1101114
10903221
2101-1101107

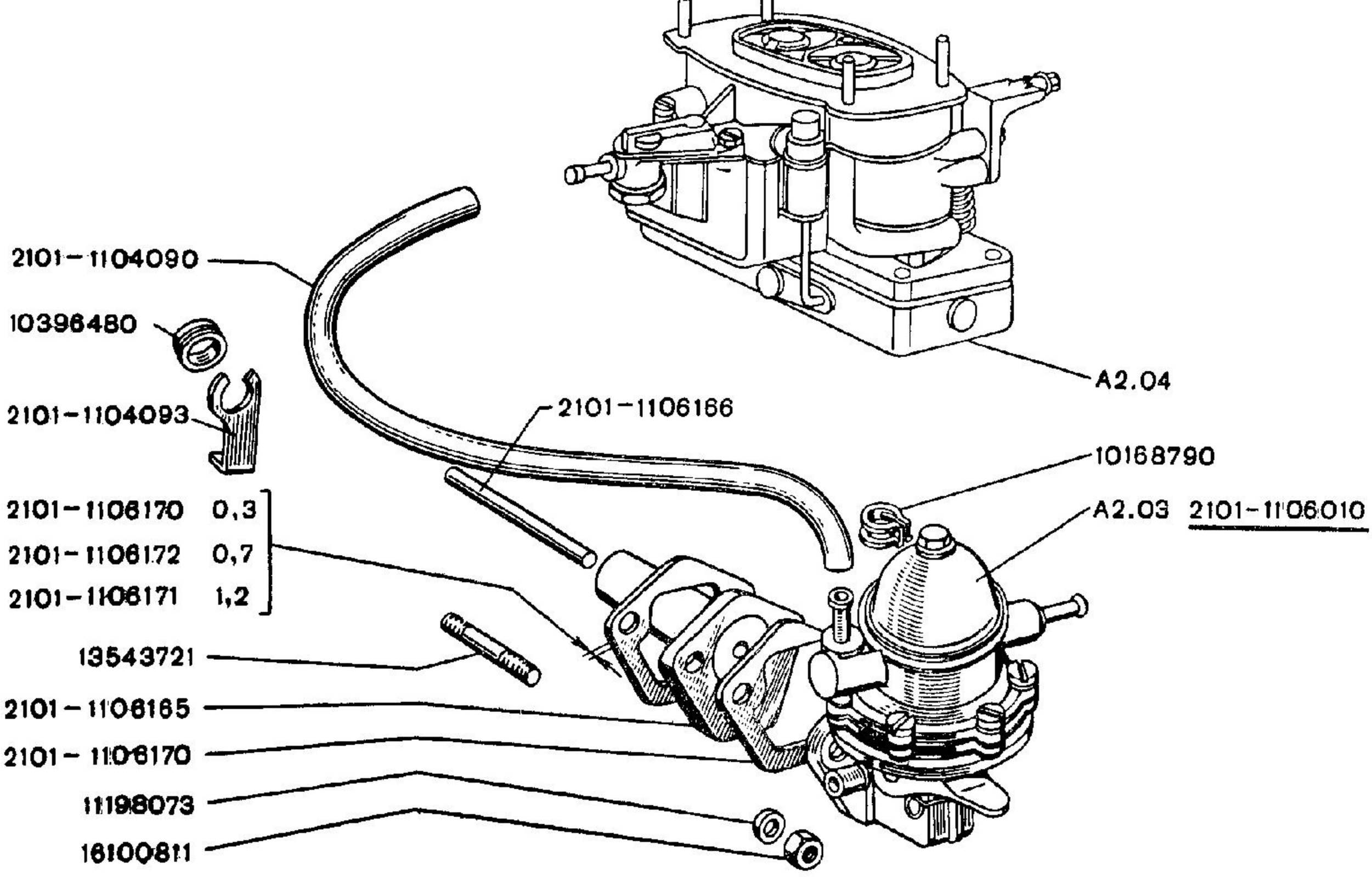
2101-1104090
10396480
2101-1104093
2101-1106170 0,3
2101-1106172 0,7
2101-1106171 1,2
13543721
2101-1106165
2101-1106170
11198073
16100811
2101-1106166
A2.04
10168790
A2.03
2101-1106010

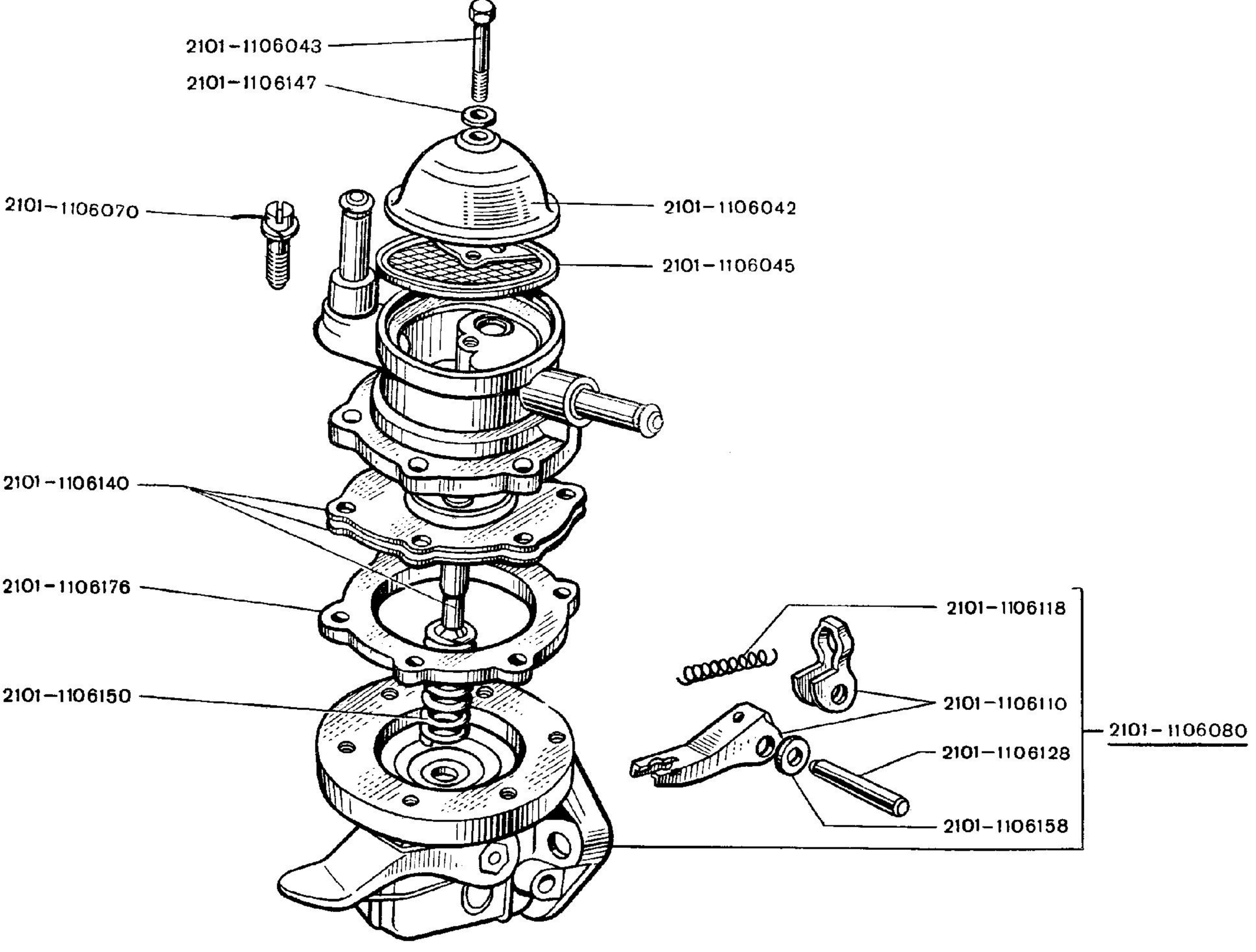
2101-1106043
2101-1106147
2101-1106070
2101-1106042
2101-1106045
2101-1106140
2101-1106176
2101-1106150
2101-1106118
2101-1106110
2101-1106080
2101-1106128
2101-1106158

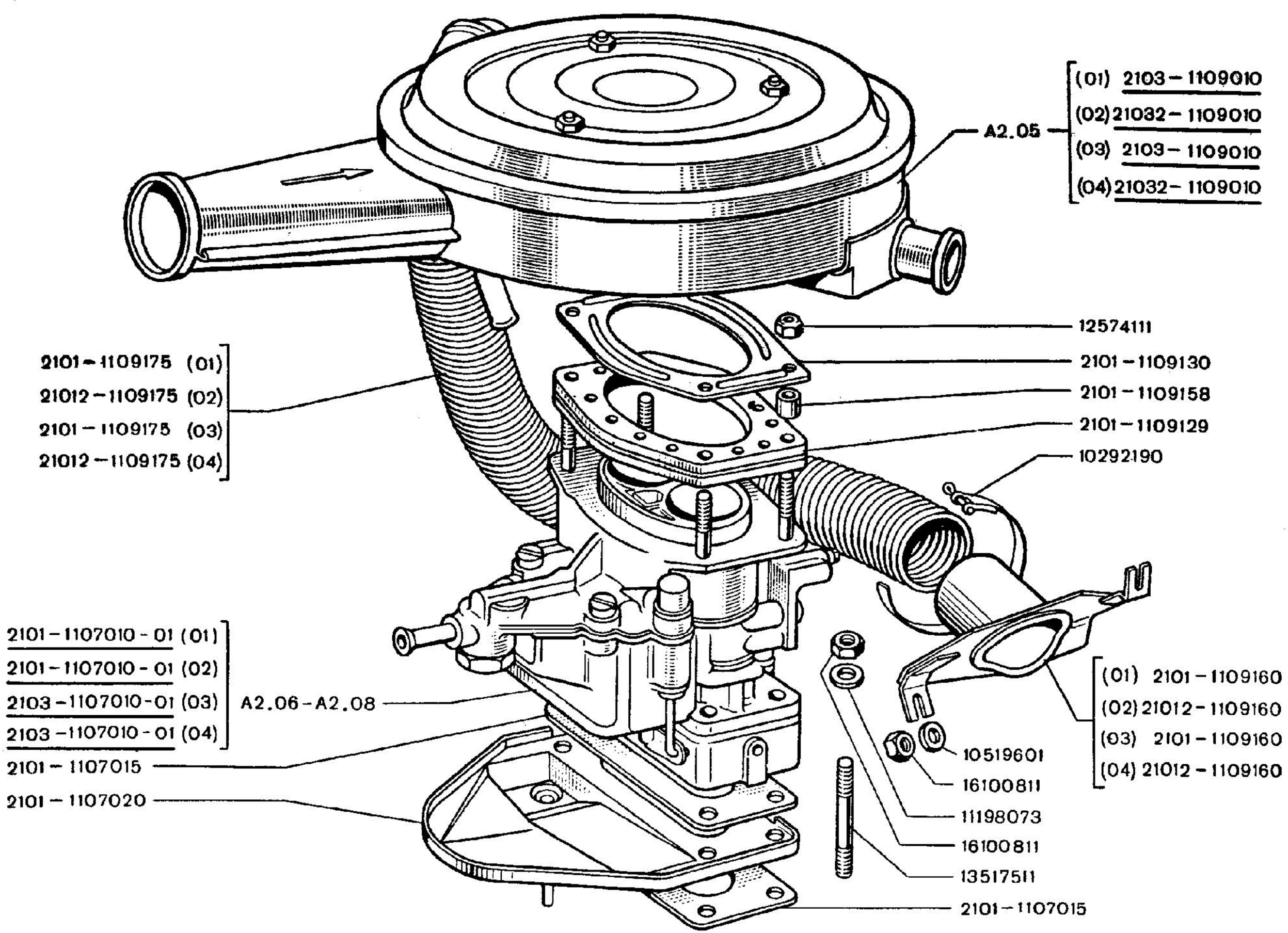
A2.05
(01) 2103 – 1109010
(02) 21032 – 1109010
(03) 2103 – 1109010
(04) 21032 – 1109010
12574111
2101 – 1109130
2101 – 1109158
2101 – 1109129
10292190
2101 – 1109175 (01)
21012 – 1109175 (02)
2101 – 1109175 (03)
21012 – 1109175 (04)
2101 – 1107010 - 01 (01)
2101 – 1107010 - 01 (02)
2103 – 1107010 - 01 (03)
2103 – 1107010 - 01 (04)
A2.06 - A2.08
2101 – 1107015
2101 – 1107020
(01) 2101 – 1109160
(02) 21012 – 1109160
(03) 2101 – 1109160
(04) 21012 – 1109160
10519601
16100811
11198073
16100811
13517511
2101 – 1107015

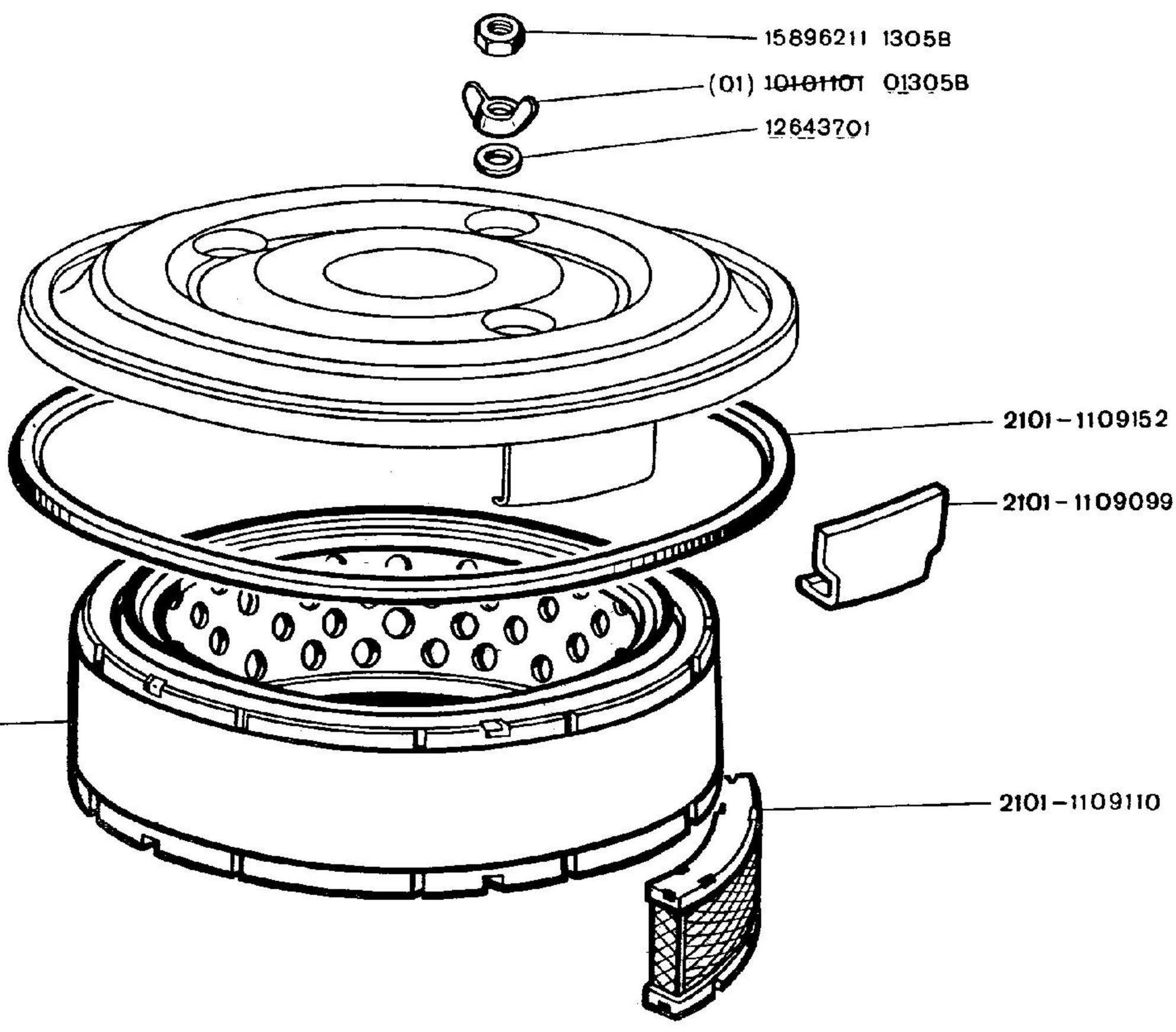
15896211 1305B
(01) 10101101 01305B
12643701
2101-1109152
2101-1109099
2101-1109100-01
2101-1109100-02
2101-1109110

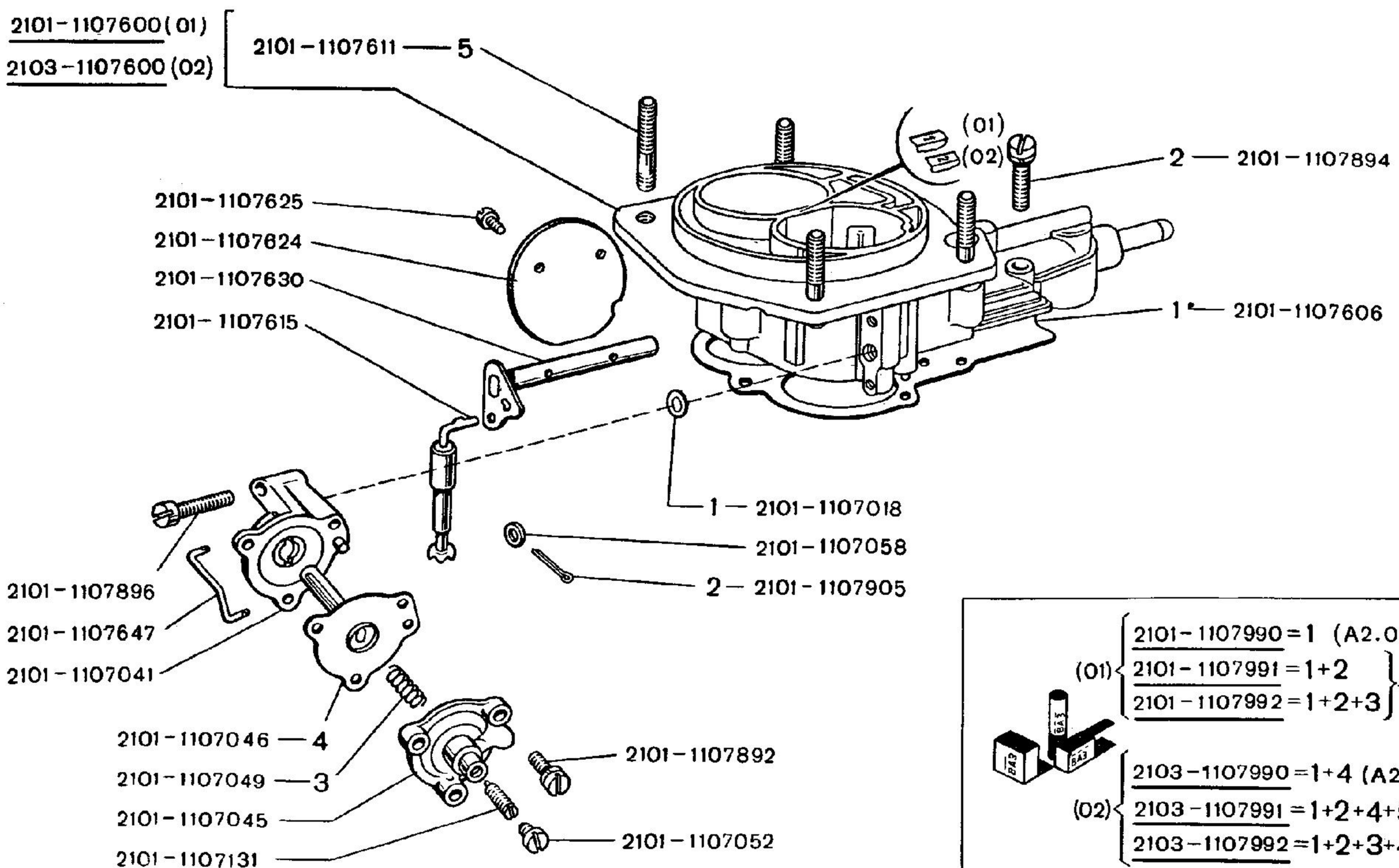
2101-1107600(01)
2103-1107600(02)
2101-1107611 — 5
2101-1107625
2101-1107624
2101-1107630
2101-1107615
(01)
(02)
2 — 2101-1107894
1 — 2101-1107606
1 — 2101-1107018
2101-1107058
2 — 2101-1107905
2101-1107896
2101-1107647
2101-1107041
2101-1107046 — 4
2101-1107049 — 3
2101-1107045
2101-1107131
2101-1107892
2101-1107052

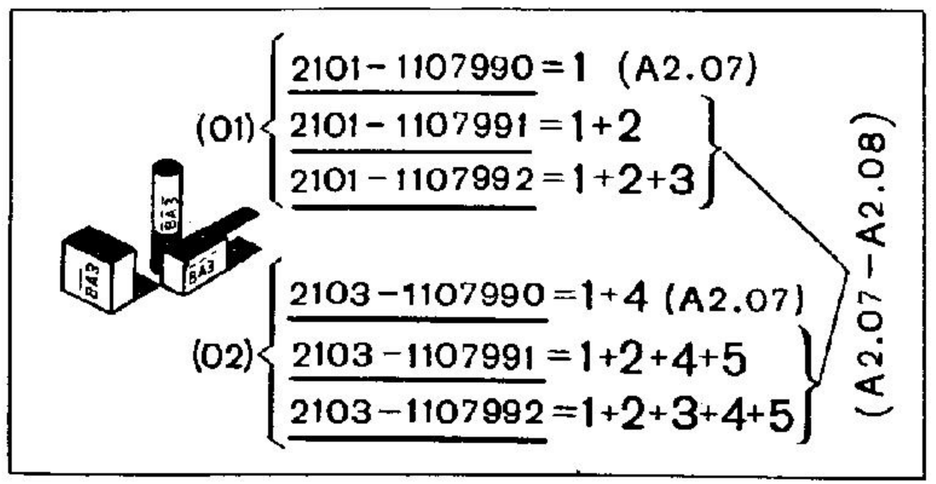
(01)
2101-1107990 = 1 (A2.07)
2101-1107991 = 1+2
2101-1107992 = 1+2+3
(02)
2103-1107990 = 1+4 (A2.07)
2103-1107991 = 1+2+4+5
2103-1107992 = 1+2+3+4+5
(A2.07 — A2.08)

(01) { 2101-1107990=1 (A2.06)
2101-1107991=1+2+7
2101-1107992=1+2+3+7+8 } (A2.06-A2.08)

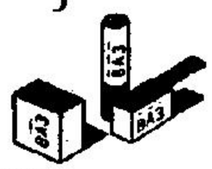

(02) { 2103-1107990=1+4 (A2.06)
2103-1107991=1+2+4
2103-1107992=1+2+3+4+6 } (A2.06-A2.08)

2101-1107737 — 1
2101-1107730 — 2
2101-1107570 — 6
2101-1107370 — 3
2101-1107317 — 3
2101-1107316 — 3
2101-1107343 — 3
2101-1107385(01)-8
2103-1107385(02)-6

2 — 2101-1107710
7 — 2101-1107712
2 — 2101-1107740
2 — 2101-1107749

2101-1107328 — 3
2101-1107334(01)-8
2103-1107334(02)-6
2101-1107410
2101-1107386 — 1
3

2101-1107383
8 (01) 2101-1107338
6 (02) 2103-1107337
3 — 2101-1107336
2101-1107577
2 — 2101-1107905
3 — 2101-1107378
3 — 2101-1107367
2101-1107375
3 — 2101-1107892

2101-1107635 — 3
2101-1107642

2101-1107664
2101-1107890
2101-1107663
2101-1107649
2101-1107898
2101-1107648
2101-1107119
2101-1107117

2101-1107324 (01) 8
2103-1107424 (02) 4
2103-1107422 (02) 6

2103-1107420 (02)

2103-1107428 (02)

(01) 2101-1107328

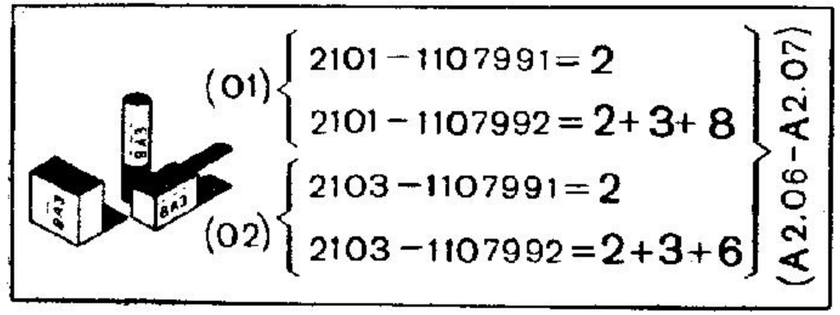

2101 – 1107014
2101 – 1107146
2101 – 1107147
2101 – 1107084
15896411
2101 – 1107645
2101 – 1107905 – 2
2101 – 1107142 – 3
2101 – 1107132
2101 – 1107150
2101 – 1107105
2101 – 1107100
2101 – 1107104
2101 – 1107904
2101 – 1107107
2101 – 1107105
2101 – 1107106
2101 – 1107131
2101 – 1107035
3 – 2101 – 1107031
2101 – 1107116
2101 – 1107900
2101 – 1107130
+0,5 3
2101 – 1107080
+0,5 3
3 — 2101 – 1107066
8 (01) 2101 – 1107089
8 (01) 2101 – 1107067
6 (02) 2103 – 1107067
2101 – 1107119
3 — 2101 – 1107118

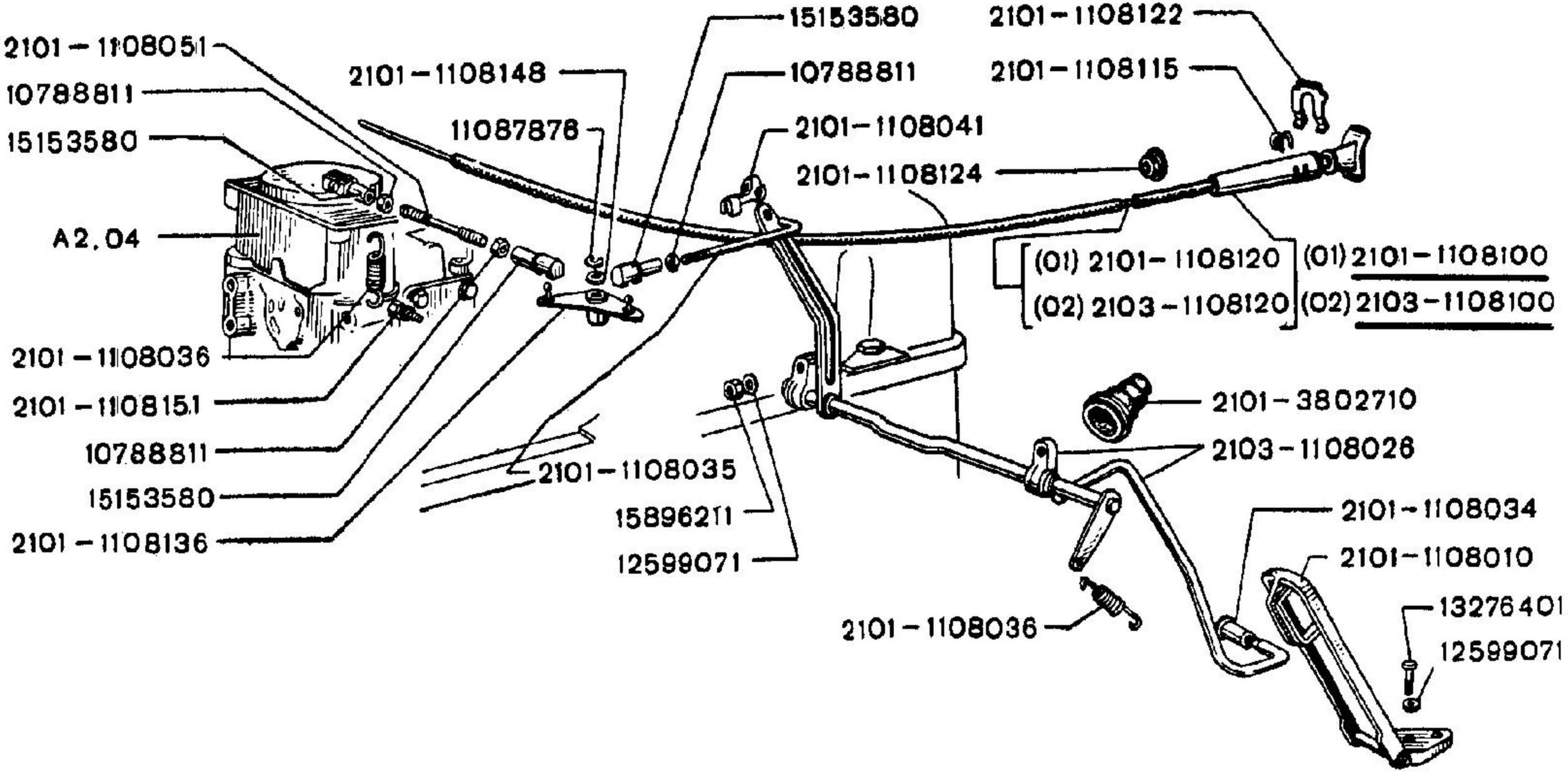
2101-1108051
10788811
15153580
A2.04
2101-1108036
2101-1108151
10788811
15153580
2101-1108136
2101-1108148
11087876
15153580
10788811
2101-1108041
2101-1108124
2101-1108122
2101-1108115
(01) 2101-1108120
(02) 2103-1108120
(01) 2101-1108100
(02) 2103-1108100
2101-1108035
15896211
12599071
2101-3802710
2103-1108026
2101-1108034
2101-1108010
13276401
12599071
2101-1108036

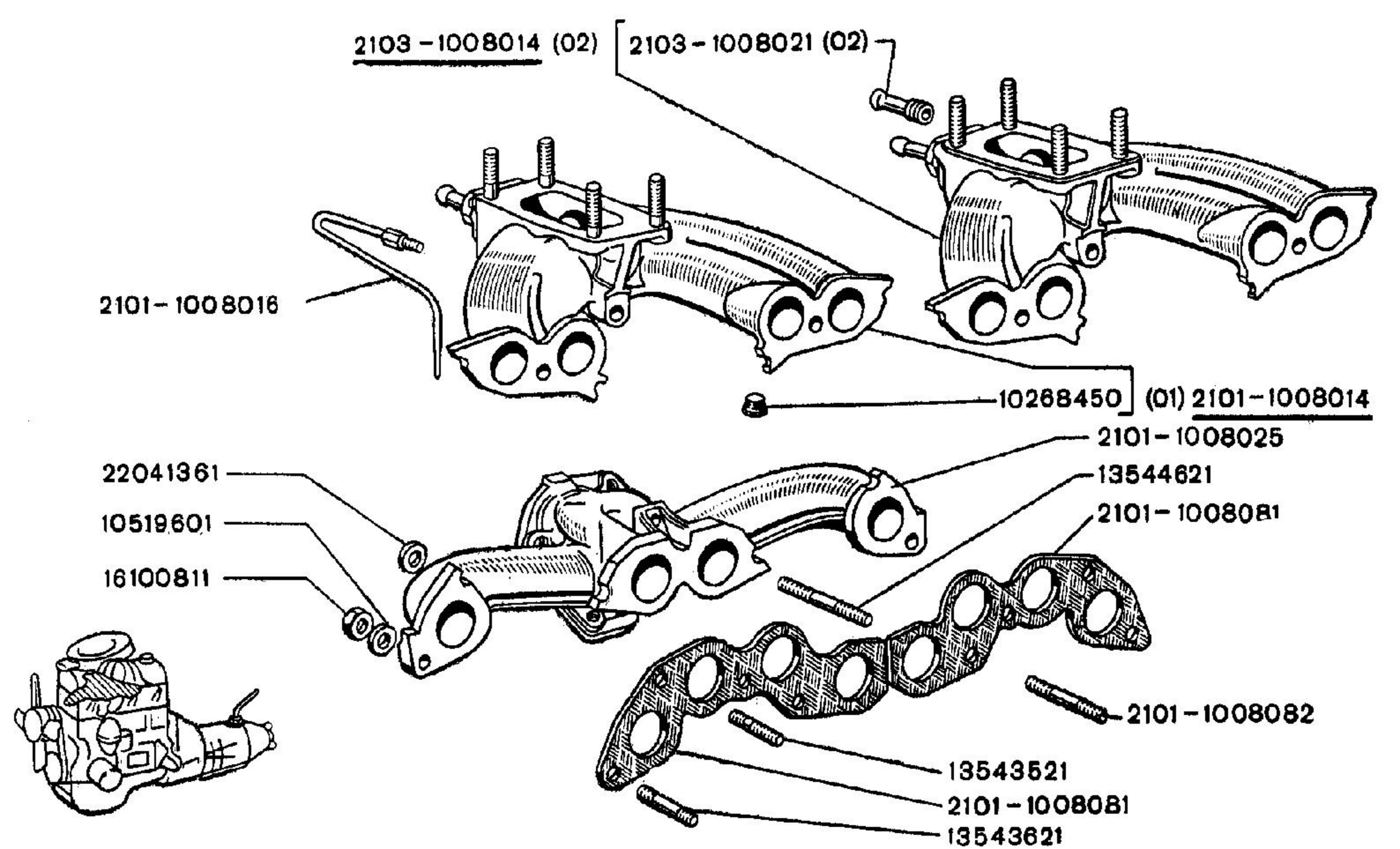
2103-1008014 (02)
2103-1008021 (02)
2101-1008016
10268450
(01) 2101-1008014
22041361
10519601
16100811
2101-1008025
13544621
2101-1008081
2101-1008082
13543521
2101-1008081
13543621

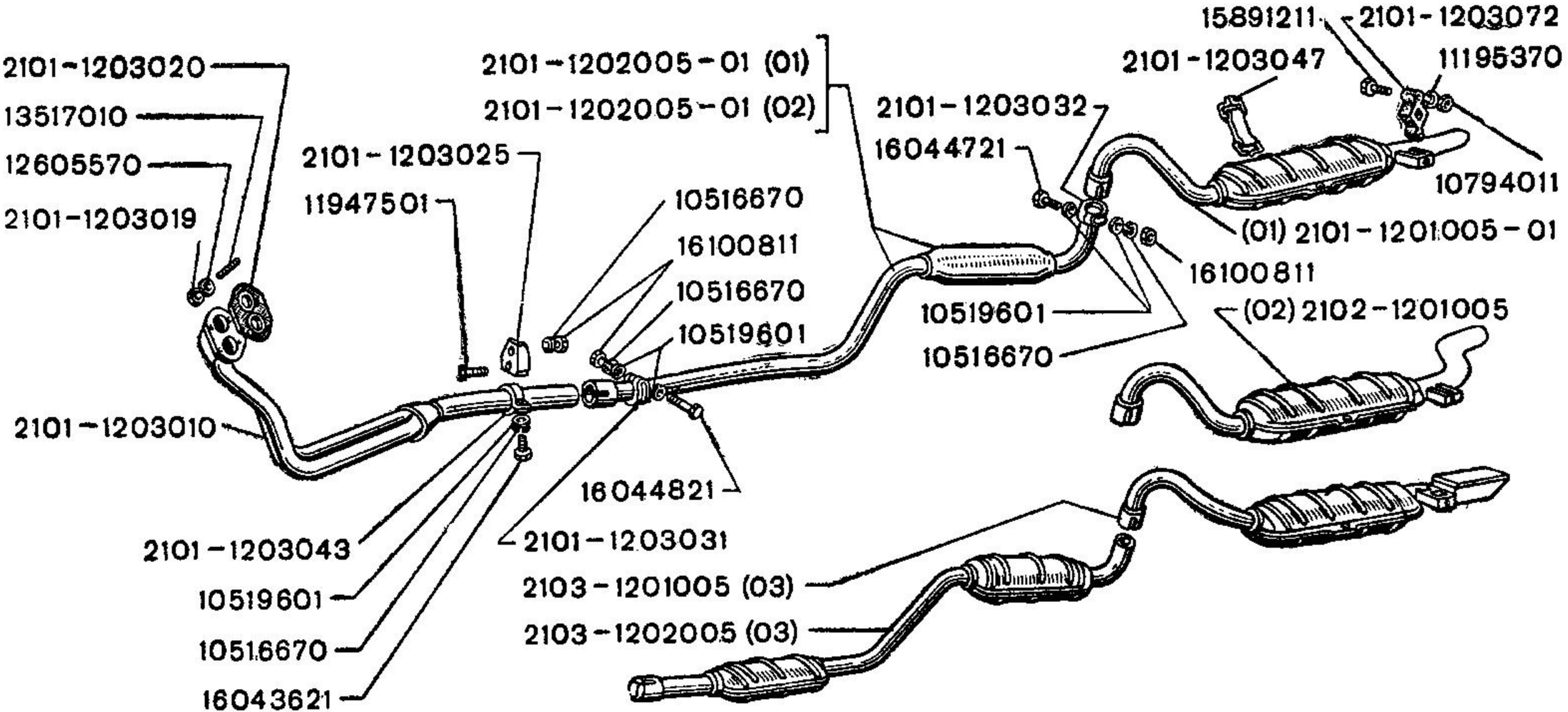
2101-1203020
13517010
12605570
2101-1203019
2101-1203025
1194750 1
2101-1202005-01 (01)
2101-1202005-01 (02)
10516670
16100811
10516670
10519601
2101-1203010
16044821
2101-1203043
10519601
10516670
16043621
2101-1203031
2103-1201005 (03)
2103-1202005 (03)
2101-1203032
16044721
15891211
2101-1203072
2101-1203047
11195370
10794011
(01) 2101-1201005-01
16100811
10519601
10516670
(02) 2102-1201005

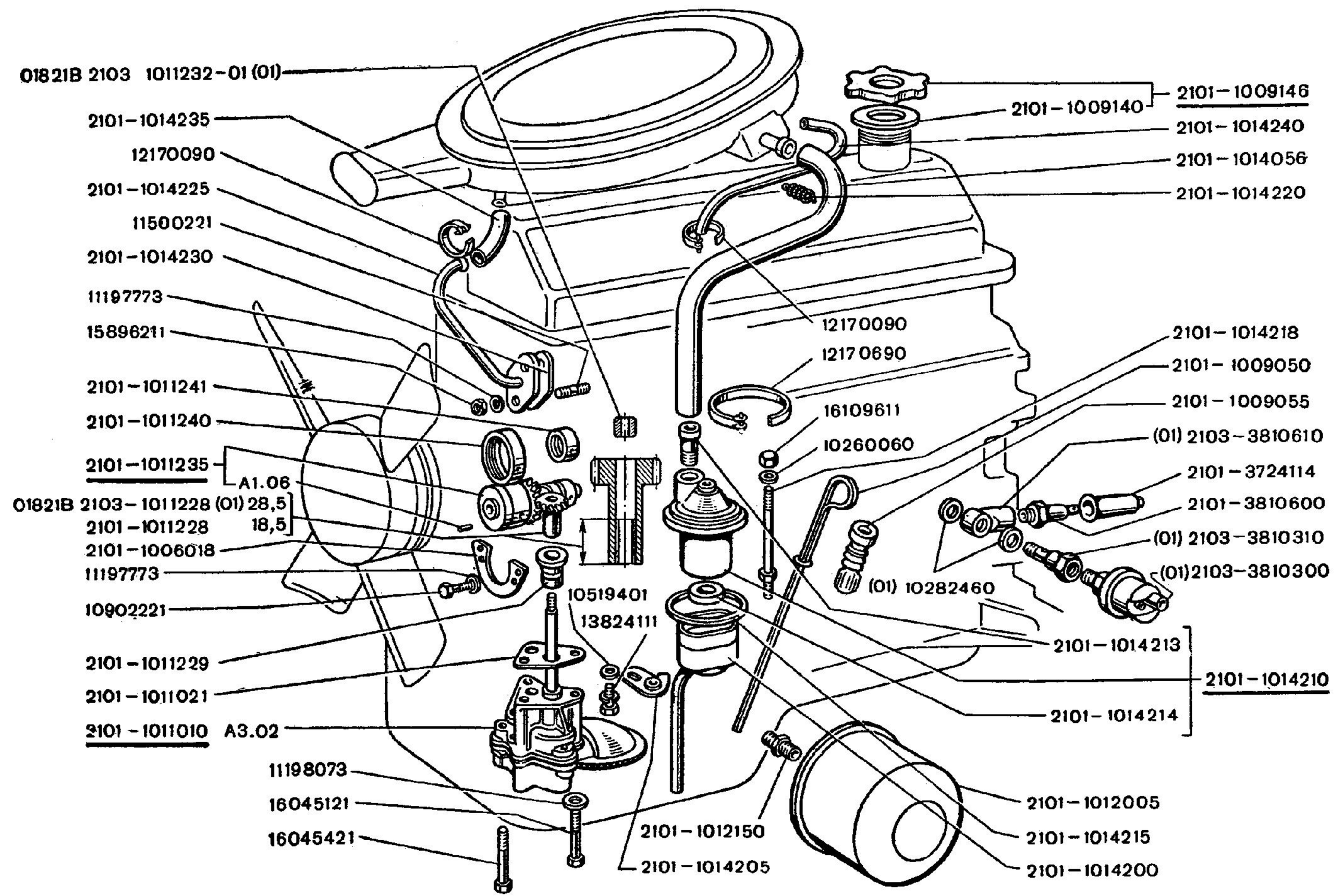
01821B 2103 1011232-01 (01)
2101-1014235
12170090
2101-1014225
11500221
2101-1014230
11197773
15896211
2101-1011241
2101-1011240
2101-1011235
A1.06
01821B 2103-1011228 (01) 28,5
2101-1011228 18,5
2101-1006018
11197773
10902221
2101-1011229
2101-1011021
2101-1011010 A3.02
11198073
16045121
16045421
2101-1009146
2101-1009140
2101-1014240
2101-1014056
2101-1014220
12170090
12170690
16109611
10260060
10519401
13824111
2101-1012150
2101-1014205
(01) 10282460
2101-1014218
2101-1009050
2101-1009055
(01) 2103-3810610
2101-3724114
2101-3810600
(01) 2103-3810310
(01)2103-3810300
2101-1014213
2101-1014210
2101-1014214
2101-1012005
2101-1014215
2101-1014200

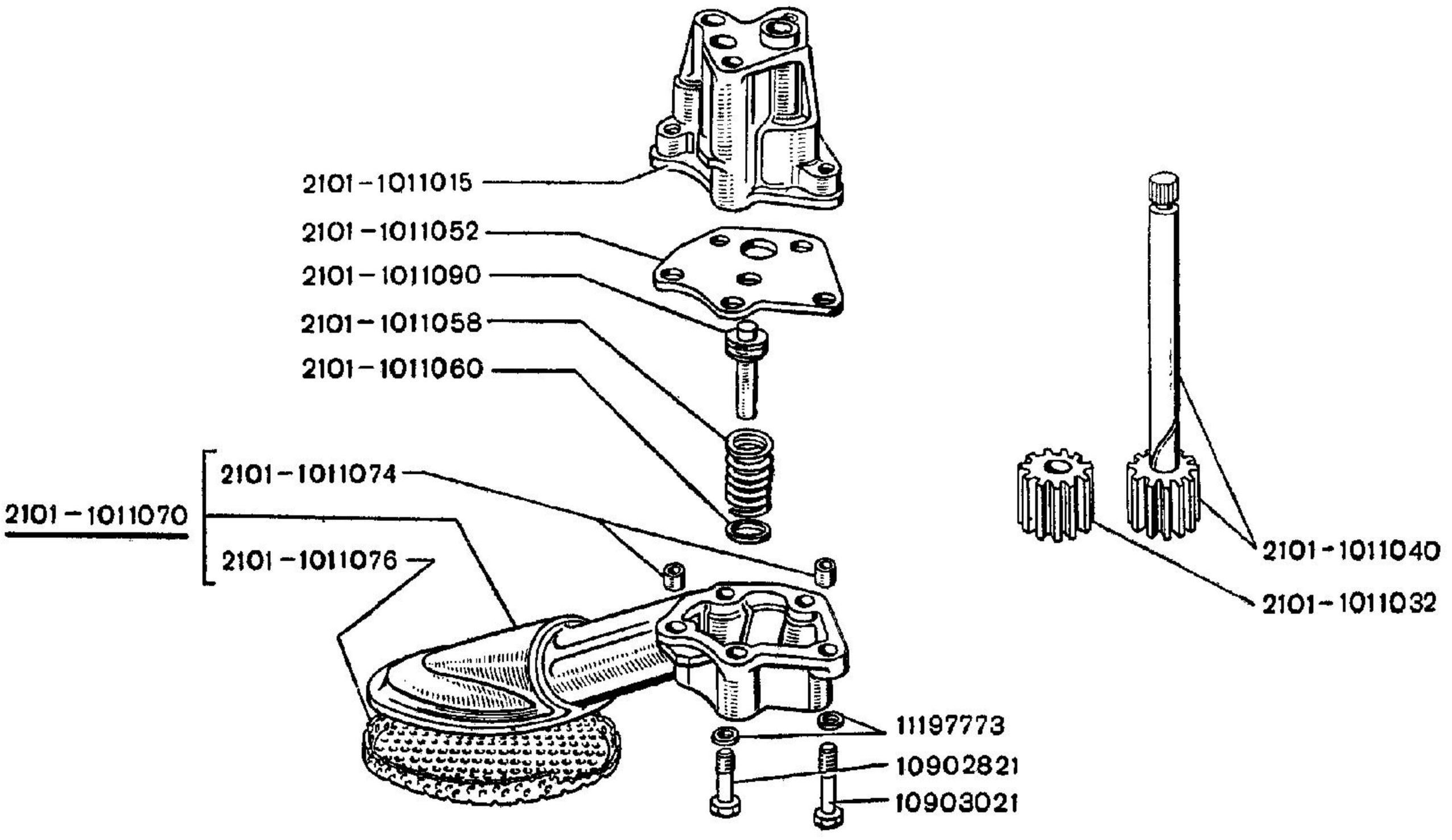
2101-1011015
2101-1011052
2101-1011090
2101-1011058
2101-1011060
2101-1011070
2101-1011074
2101-1011076
11197773
10902821
10903021
2101-1011040
2101-1011032

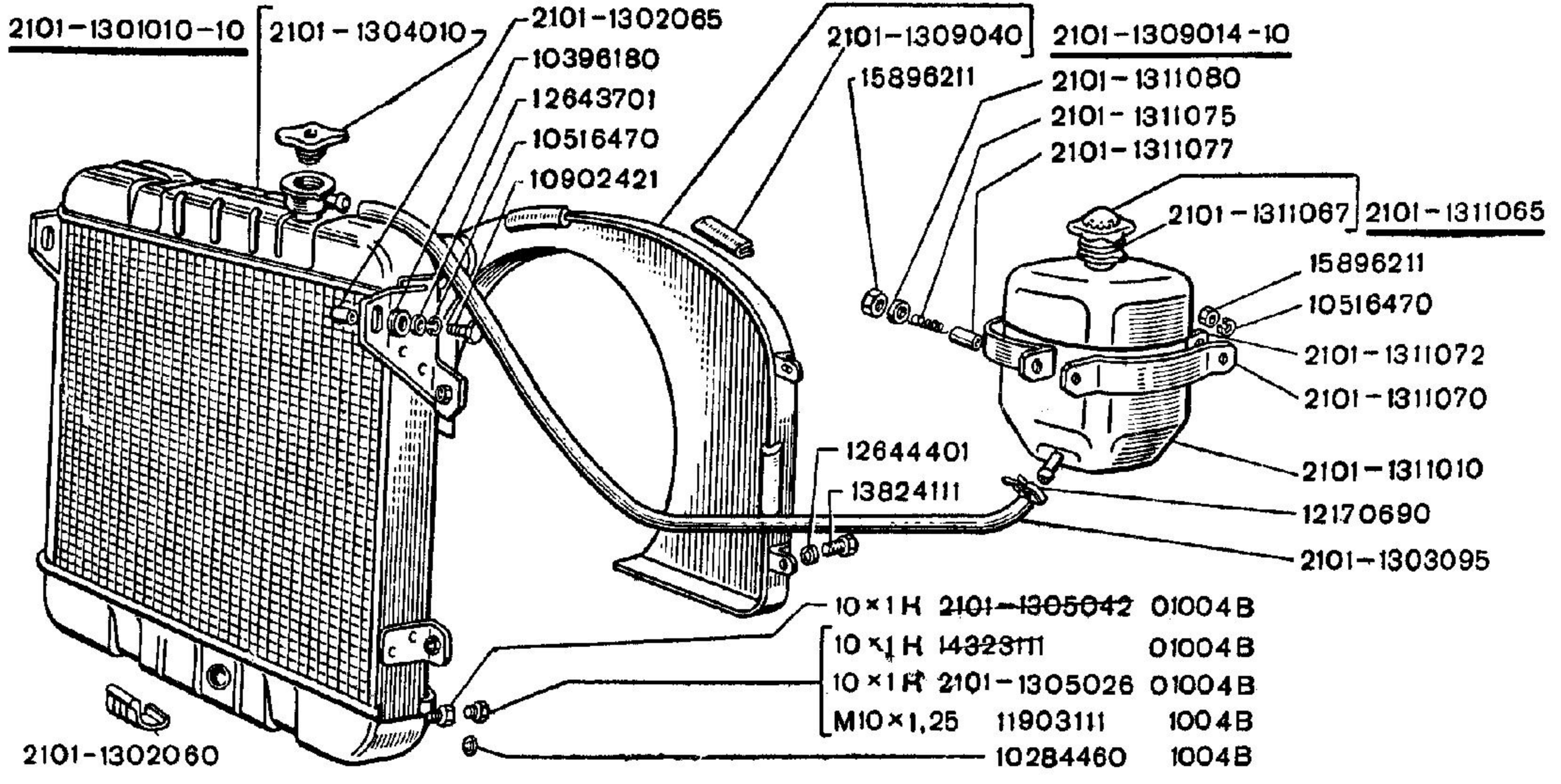
2101-1301010-10
2101-1304010
2101-1302065
10396180
12643701
10516470
10902421
2101-1309040
2101-1309014-10
15896211
2101-1311080
2101-1311075
2101-1311077
2101-1311067
2101-1311065
15896211
10516470
2101-1311072
2101-1311070
2101-1311010
12170690
2101-1303095
12644401
13824111
10×1 H 2101-1305042 01004B
10×1 H 14323111 01004B
10×1 H 2101-1305026 01004B
M10×1,25 11903111 1004B
10284460 1004B
2101-1302060

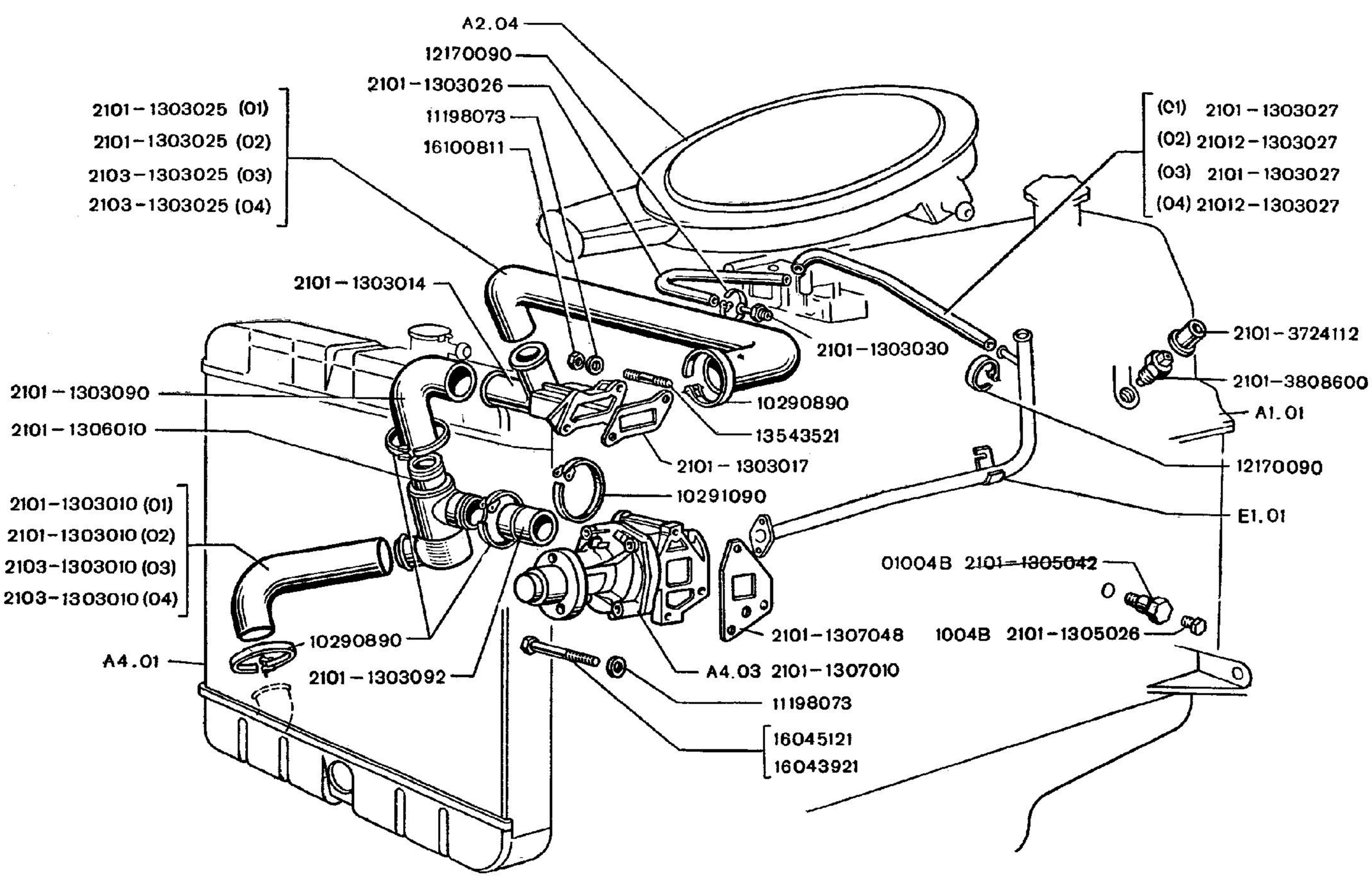
A2.04
12170090
2101-1303026
11198073
16100811
2101-1303025 (01)
2101-1303025 (02)
2103-1303025 (03)
2103-1303025 (04)
(01) 2101-1303027
(02) 21012-1303027
(03) 2101-1303027
(04) 21012-1303027
2101-1303014
2101-1303030
2101-3724112
2101-3808600
A1.01
2101-1303090
2101-1306010
10290890
13543521
2101-1303017
12170090
10291090
E1.01
2101-1303010 (01)
2101-1303010 (02)
2103-1303010 (03)
2103-1303010 (04)
01004B 2101-1305042
2101-1307048
1004B 2101-1305026
10290890
A4.01
2101-1303092
A4.03 2101-1307010
11198073
16045121
16043921

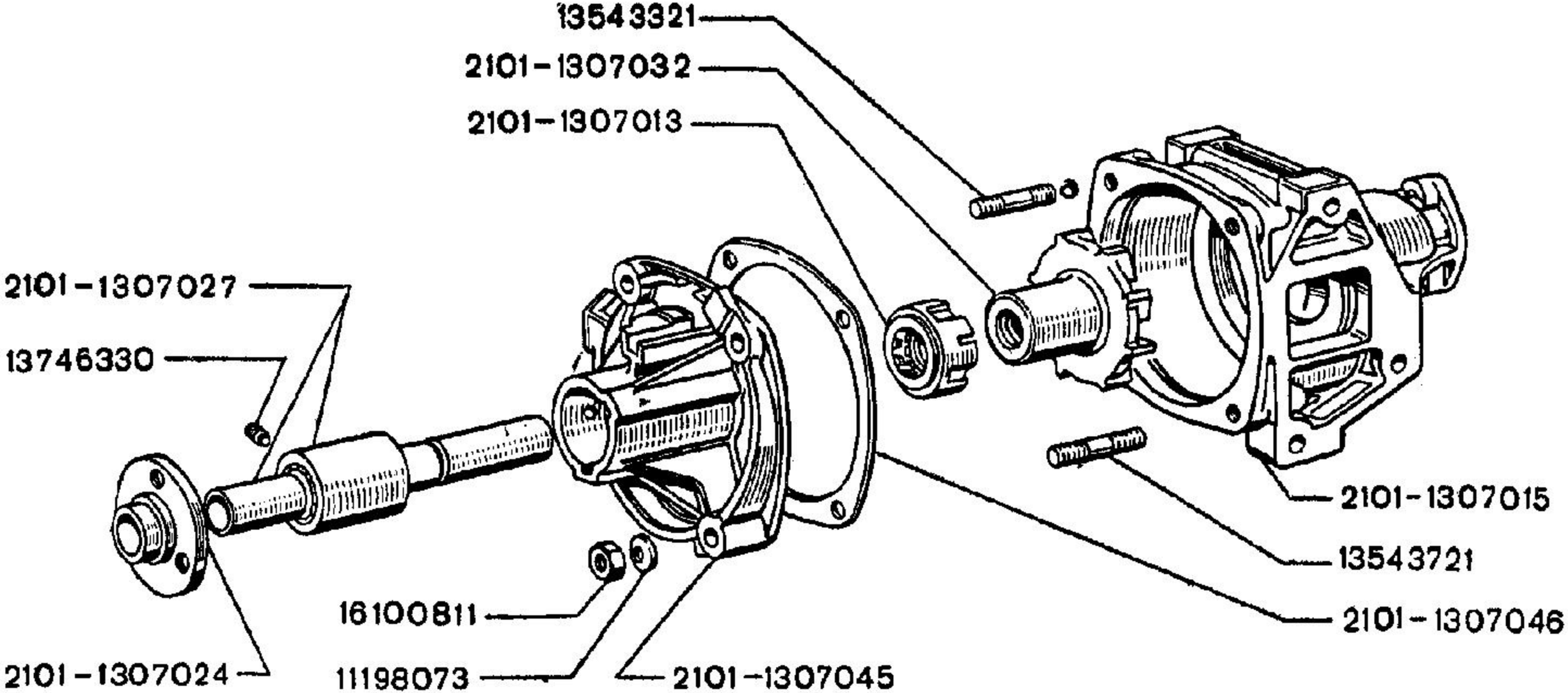
13543321
2101-1307032
2101-1307013
2101-1307027
13746330
2101-1307015
13543721
2101-1307046
16100811
2101-1307024
11198073
2101-1307045

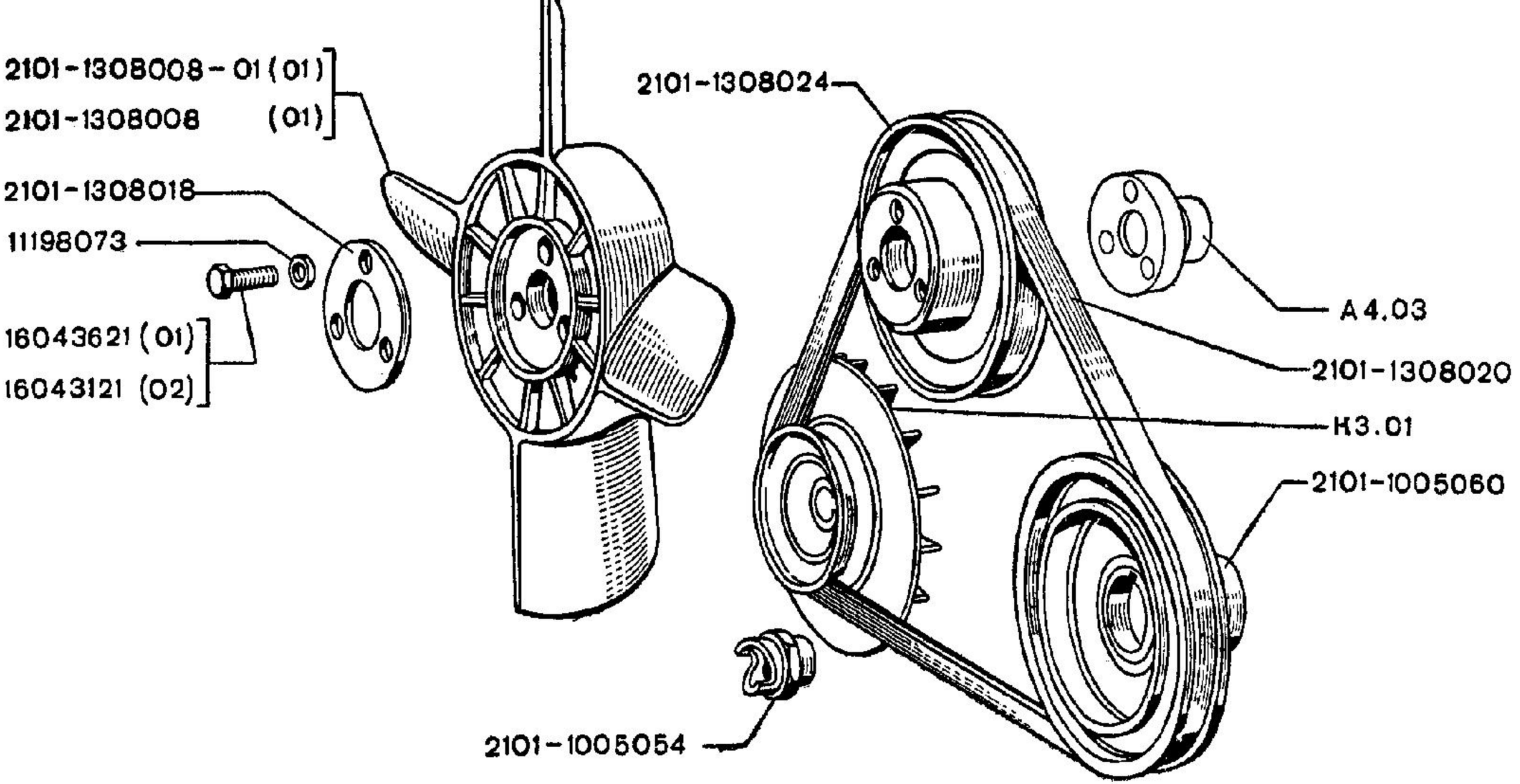
2101-1308008-01 (01)
2101-1308008 (01)
2101-1308018
11198073
16043621 (01)
16043121 (02)
2101-1308024
A4.03
2101-1308020
H3.01
2101-1005060
2101-1005054

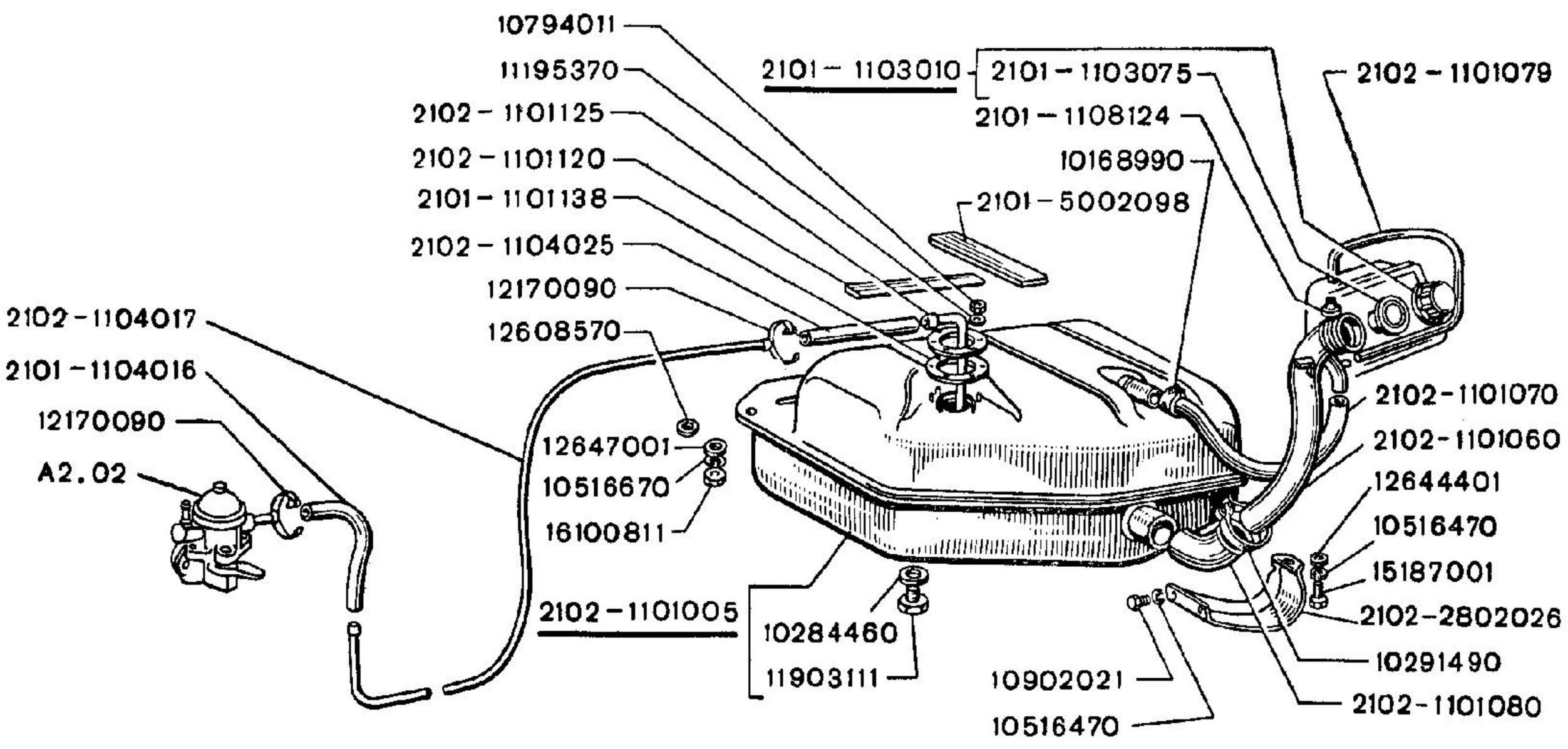
10794011
11195370
2102 - 1101125
2102 - 1101120
2101 - 1101138
2102 - 1104025
12170090
12608570
2102 - 1104017
2101 - 1104016
12170090
A2.02
12647001
10516670
16100811
2102 - 1101005
10284460
11903111
2101 - 1103010
2101 - 1103075
2101 - 1108124
10168990
2101 - 5002098
2102 - 1101079
2102 - 1101070
2102 - 1101060
12644401
10516470
15187001
2102 - 2802026
10291490
2102 - 1101080
10902021
10516470

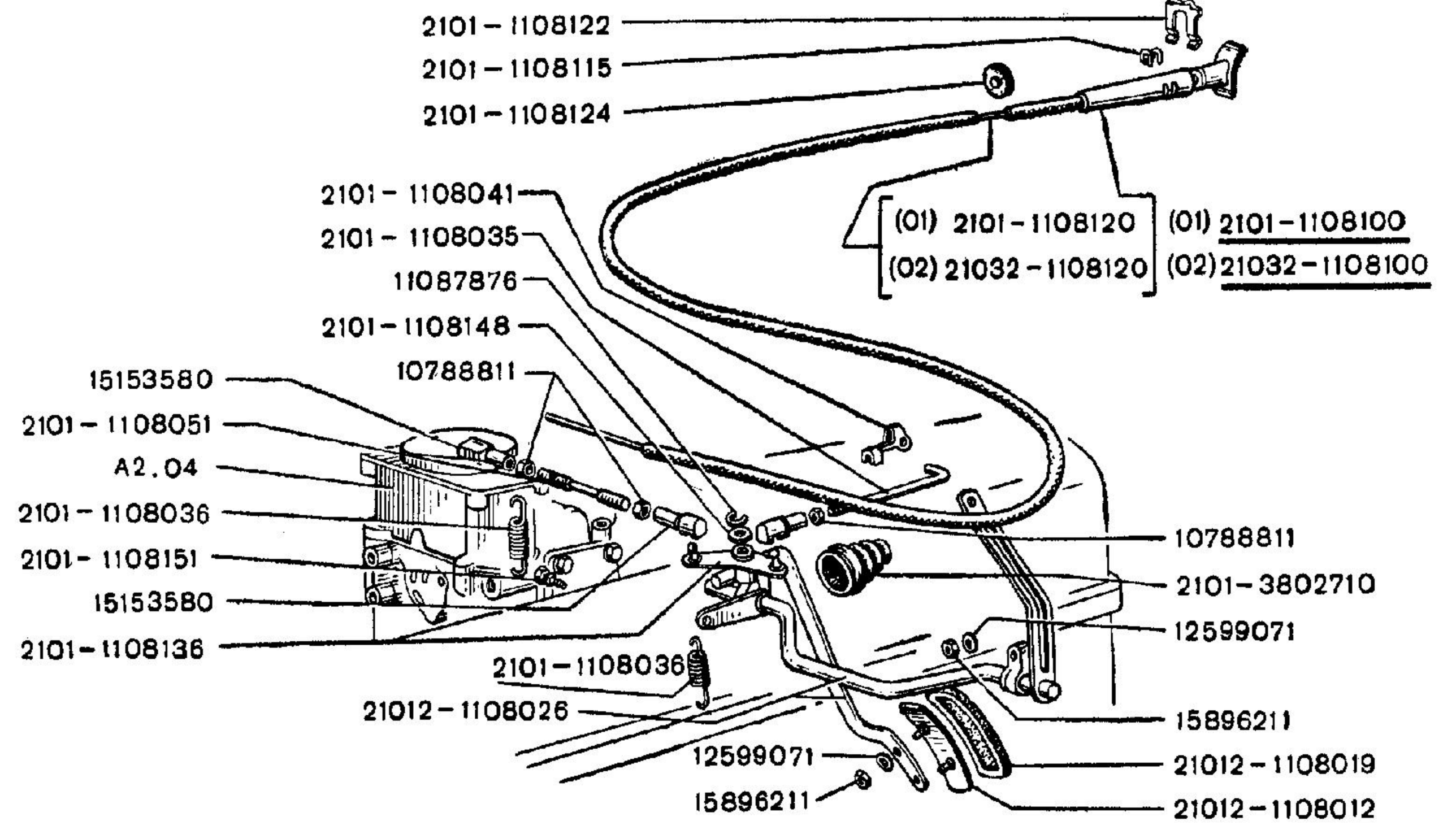
2101 – 1108122
2101 – 1108115
2101 – 1108124
(01) 2101 – 1108120
(02) 21032 – 1108120
(01) 2101 – 1108100
(02) 21032 – 1108100
2101 – 1108041
2101 – 1108035
11087876
2101 – 1108148
10788811
15153580
2101 – 1108051
A2.04
2101 – 1108036
2101 – 1108151
15153580
2101 – 1108136
2101 – 1108036
21012 – 1108026
12599071
15896211
10788811
2101 – 3802710
12599071
15896211
21012 – 1108019
21012 – 1108012

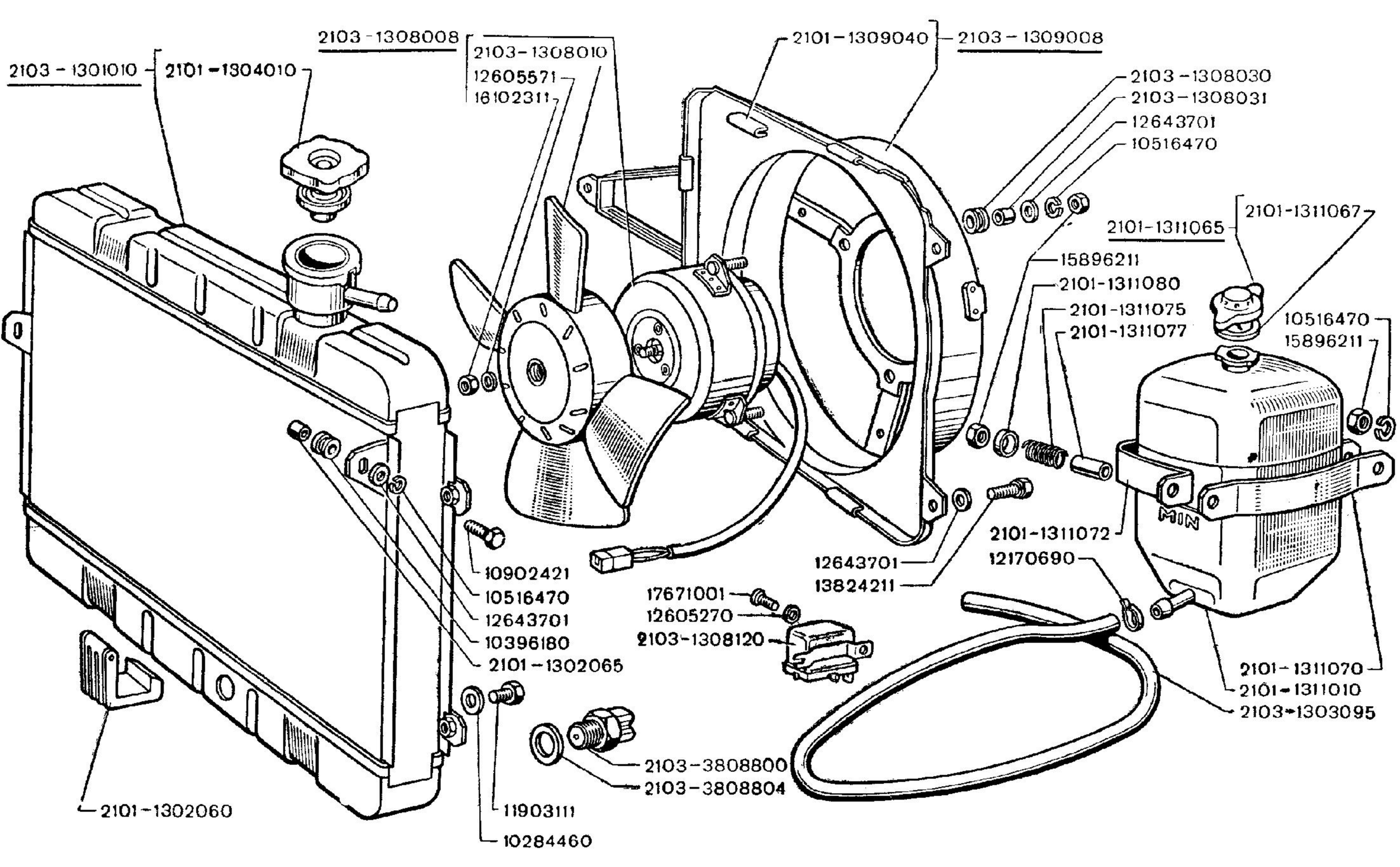
2103 - 1301010
2101 - 1304010
2103 - 1308008
2103 - 1308010
12605571
16102311
2101 - 1309040
2103 - 1309008
2103 - 1308030
2103 - 1308031
12643701
10516470
2101 - 1311065
2101 - 1311067
15896211
2101 - 1311080
2101 - 1311075
2101 - 1311077
10516470
15896211
MIN
2101 - 1311072
12170690
10902421
10516470
12643701
10396180
2101 - 1302065
12643701
13824211
17671001
12605270
2103 - 1308120
2101 - 1311070
2101 - 1311010
2103 - 1303095
2101 - 1302060
2103 - 3808800
2103 - 3808804
11903111
10284460

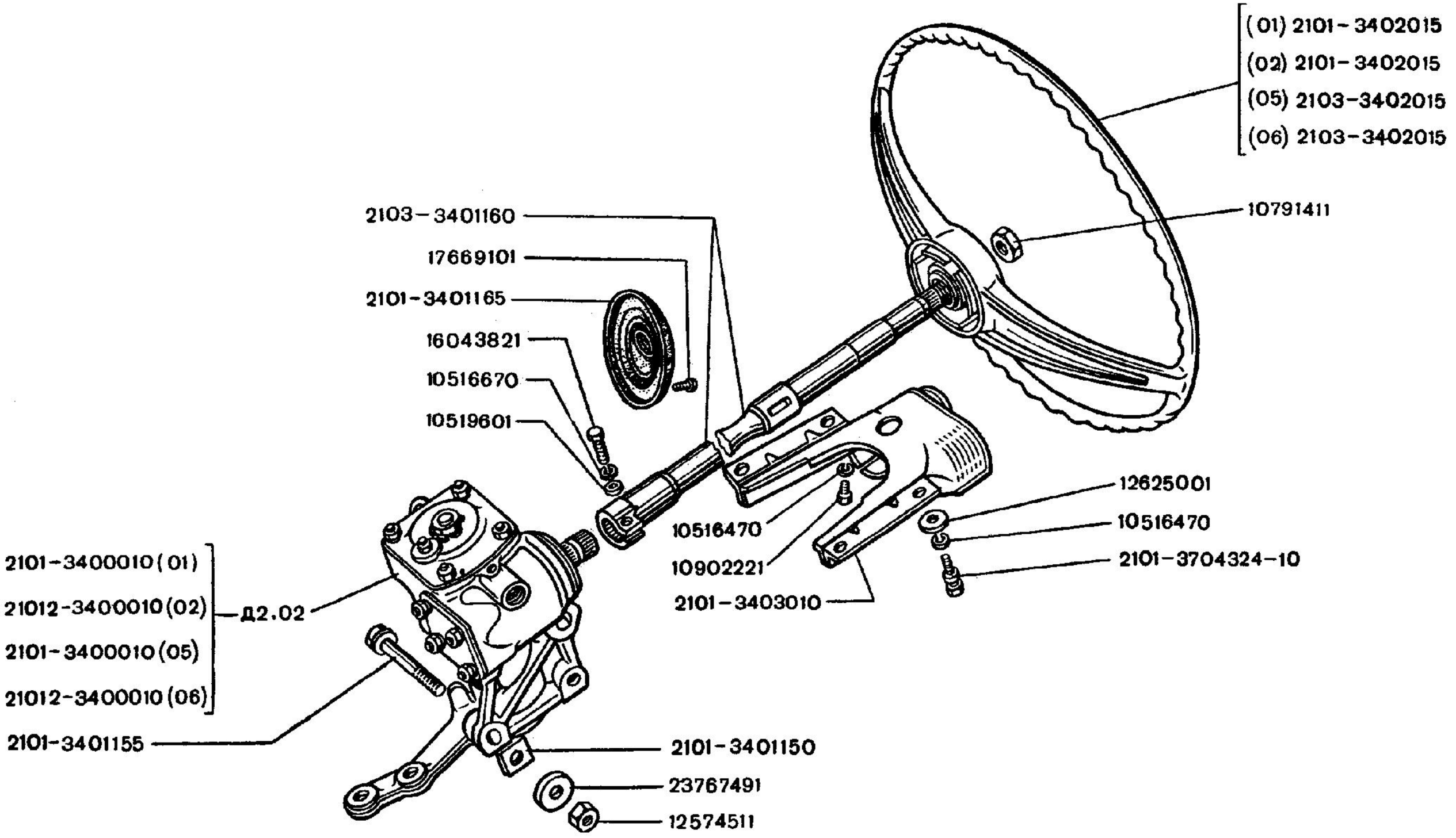
(01) 2101-3402015
(02) 2101-3402015
(05) 2103-3402015
(06) 2103-3402015
10791411
2103-3401160
17669101
2101-3401165
16043821
10516670
10519601
10516470
10902221
2101-3403010
12625001
10516470
2101-3704324-10
2101-3400010(01)
21012-3400010(02)
2101-3400010(05)
21012-3400010(06)
Д2.02
2101-3401155
2101-3401150
23767491
12574511

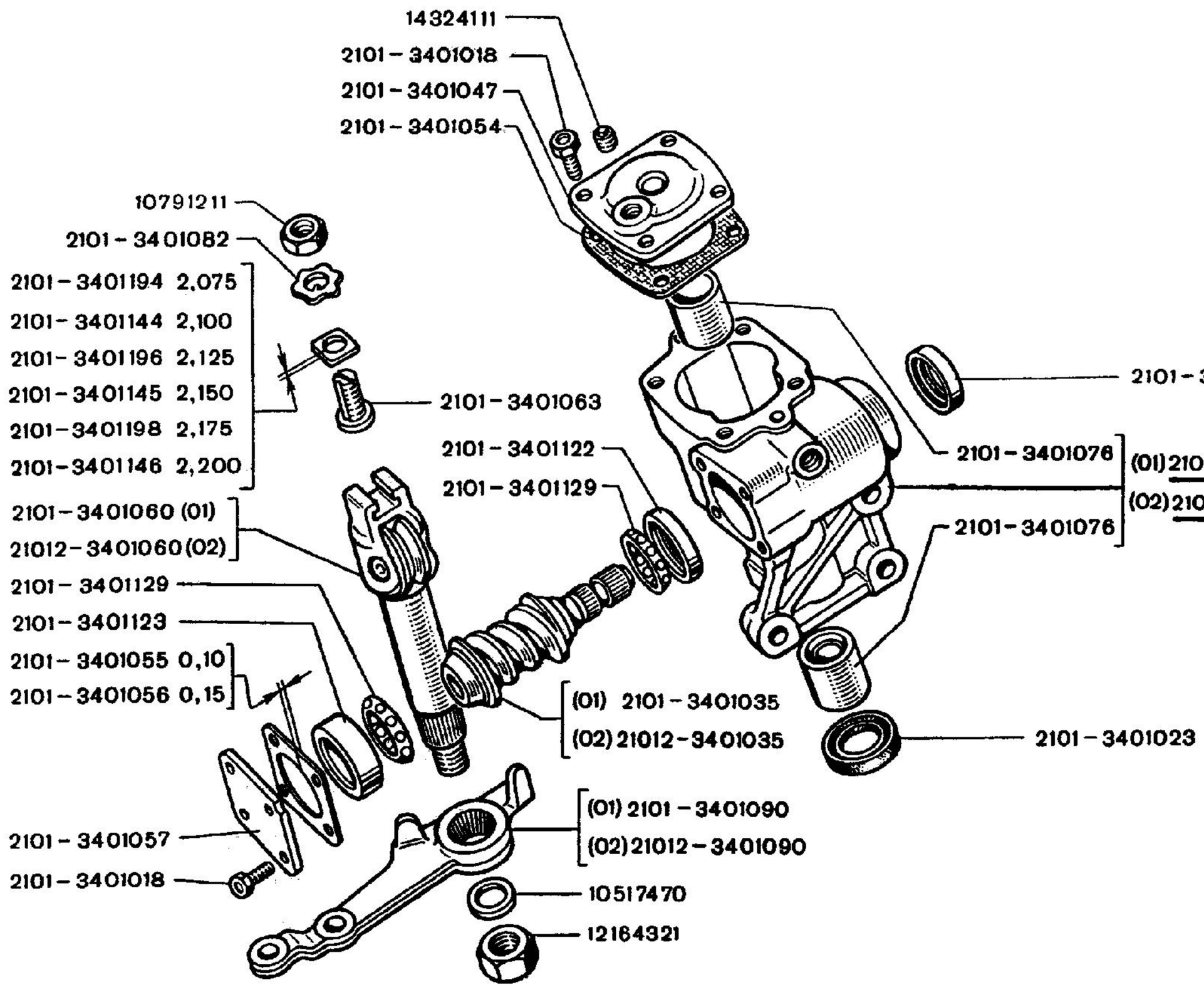
14324111
2101-3401018
2101-3401047
2101-3401054
10791211
2101-3401082
2101-3401141 1,950
2101-3401190 1,975
2101-3401142 2,000
2101-3401192 2,025
2101-3401143 2,050
2101-3401194 2,075
2101-3401144 2,100
2101-3401196 2,125
2101-3401145 2,150
2101-3401198 2,175
2101-3401146 2,200
2101-3401063
2101-3401026
2101-3401076
(01) 2101-3401010
(02) 21012-3401010
2101-3401122
2101-3401129
2101-3401060 (01)
21012-3401060 (02)
2101-3401129
2101-3401123
2101-3401055 0,10
2101-3401056 0,15
(01) 2101-3401035
(02) 21012-3401035
2101-3401023
2101-3401057
2101-3401018
(01) 2101-3401090
(02) 21012-3401090
10517470
12164321

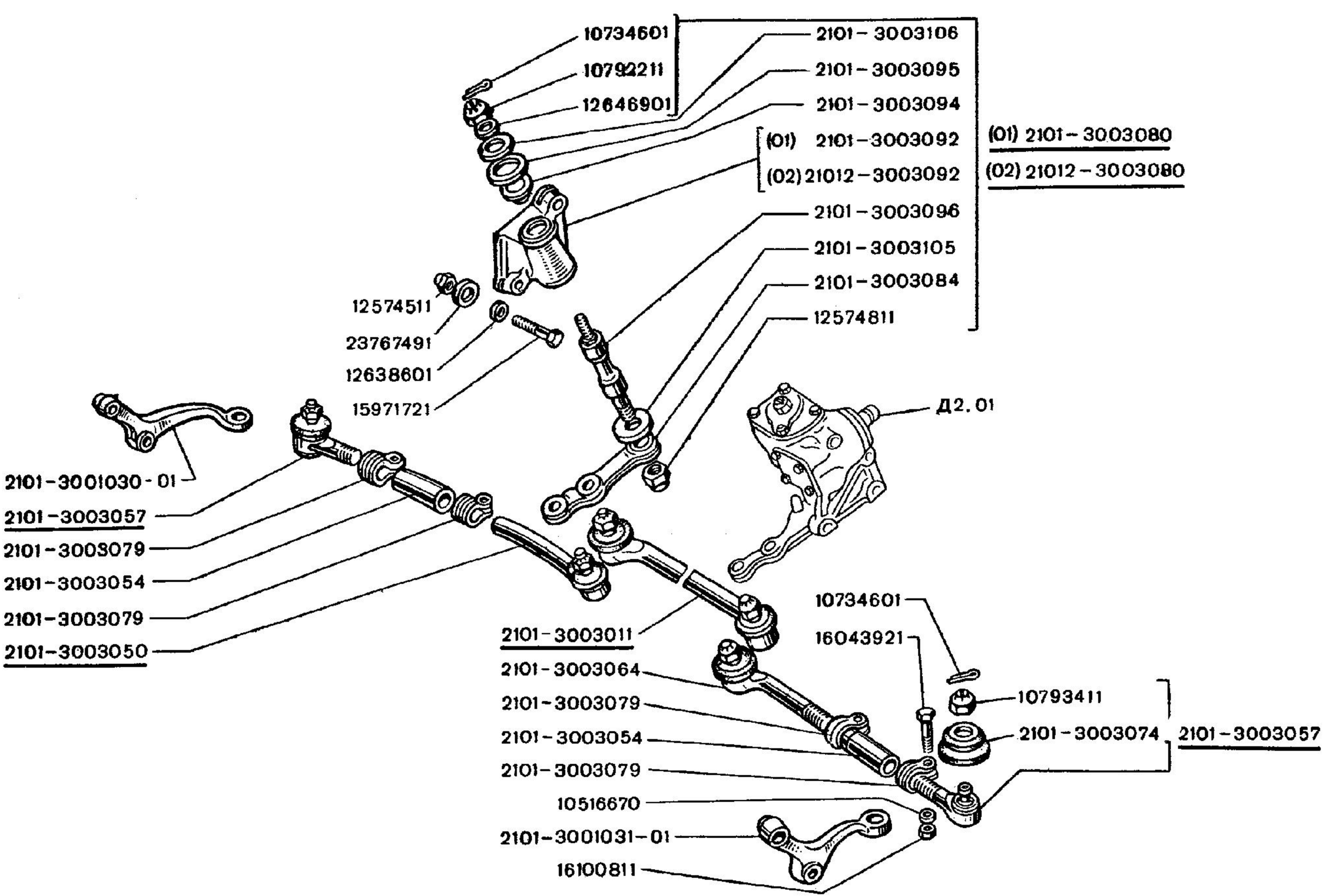
10734601
10792211
12646901
2101-3003106
2101-3003095
2101-3003094
(01) 2101-3003092
(02) 21012-3003092
(01) 2101-3003080
(02) 21012-3003080
2101-3003096
2101-3003105
2101-3003084
12574811
12574511
23767491
12638601
15971721
Д2.01
2101-3001030-01
2101-3003057
2101-3003079
2101-3003054
2101-3003079
2101-3003050
2101-3003011
2101-3003064
2101-3003079
2101-3003054
2101-3003079
10516670
2101-3001031-01
16100811
10734601
16043921
10793411
2101-3003074
2101-3003057

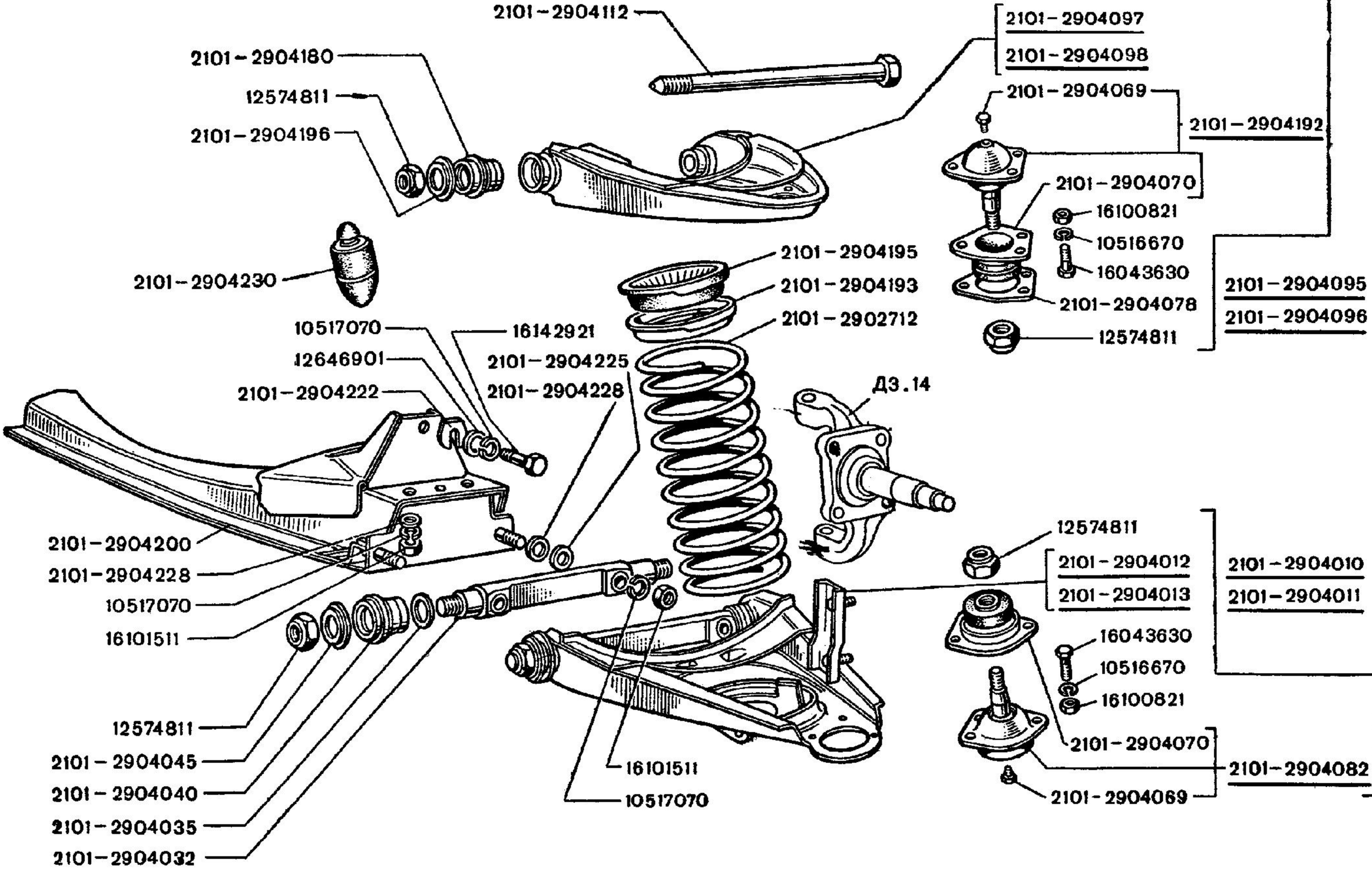
2101-2904112
2101-2904180
12574811
2101-2904196
2101-2904097
2101-2904098
2101-2904069
2101-2904192
2101-2904070
16100821
10516670
16043630
2101-2904078
12574811
2101-2904095
2101-2904096
2101-2904230
2101-2904195
2101-2904193
2101-2902712
10517070
16142921
12646901
2101-2904225
2101-2904222
2101-2904228
Д3.14
12574811
2101-2904012
2101-2904013
2101-2904010
2101-2904011
16043630
10516670
16100821
2101-2904070
2101-2904082
2101-2904069
2101-2904200
2101-2904228
10517070
16101511
12574811
2101-2904045
2101-2904040
2101-2904035
2101-2904032
16101511
10517070

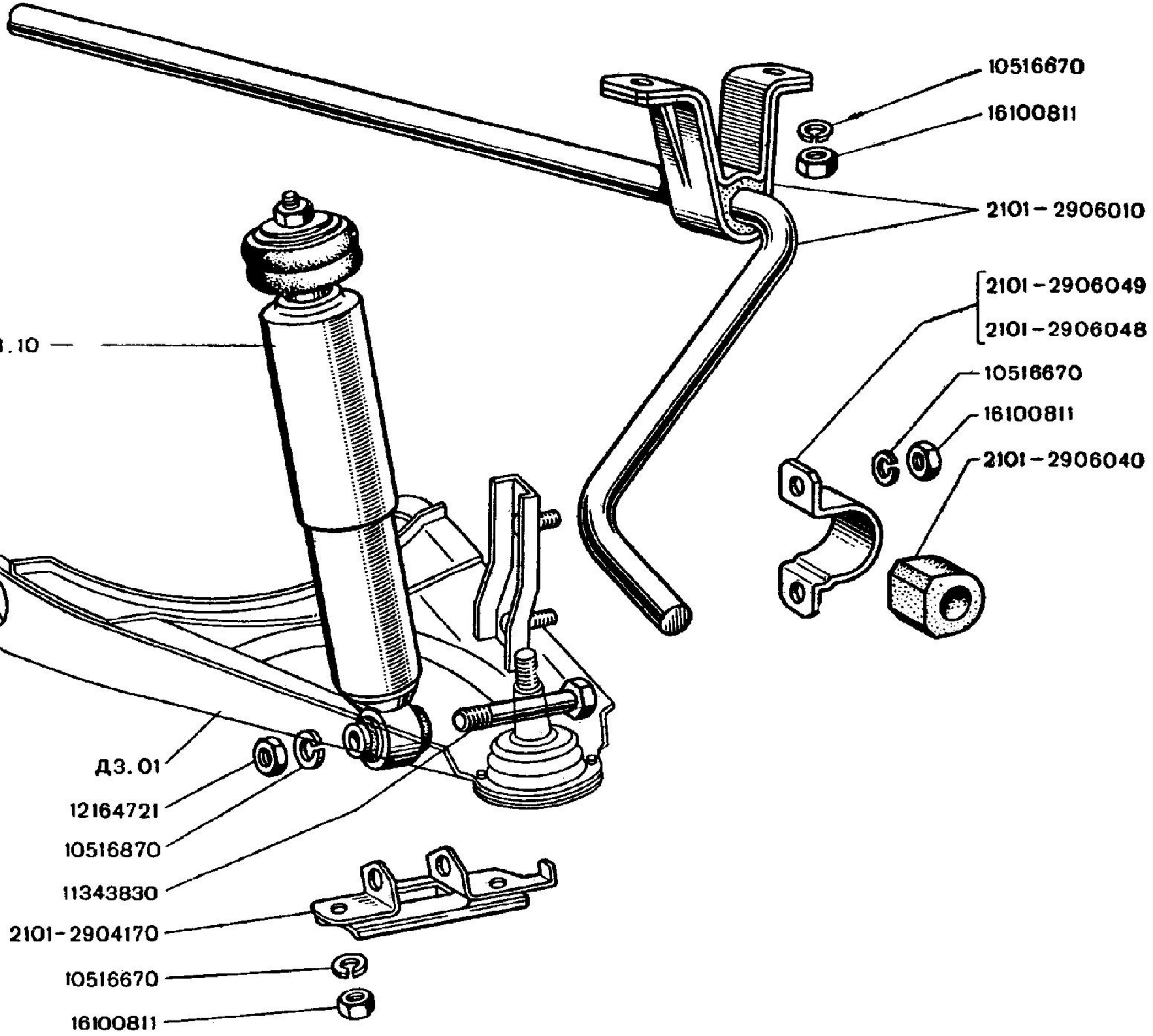
10516670
16100811
2101-2906010
2101-2906049
2101-2906048
10516670
16100811
2101-2906040
2101-2905402 Д3.10
Д3.01
12164721
10516870
11343830
2101-2904170
10516670
16100811

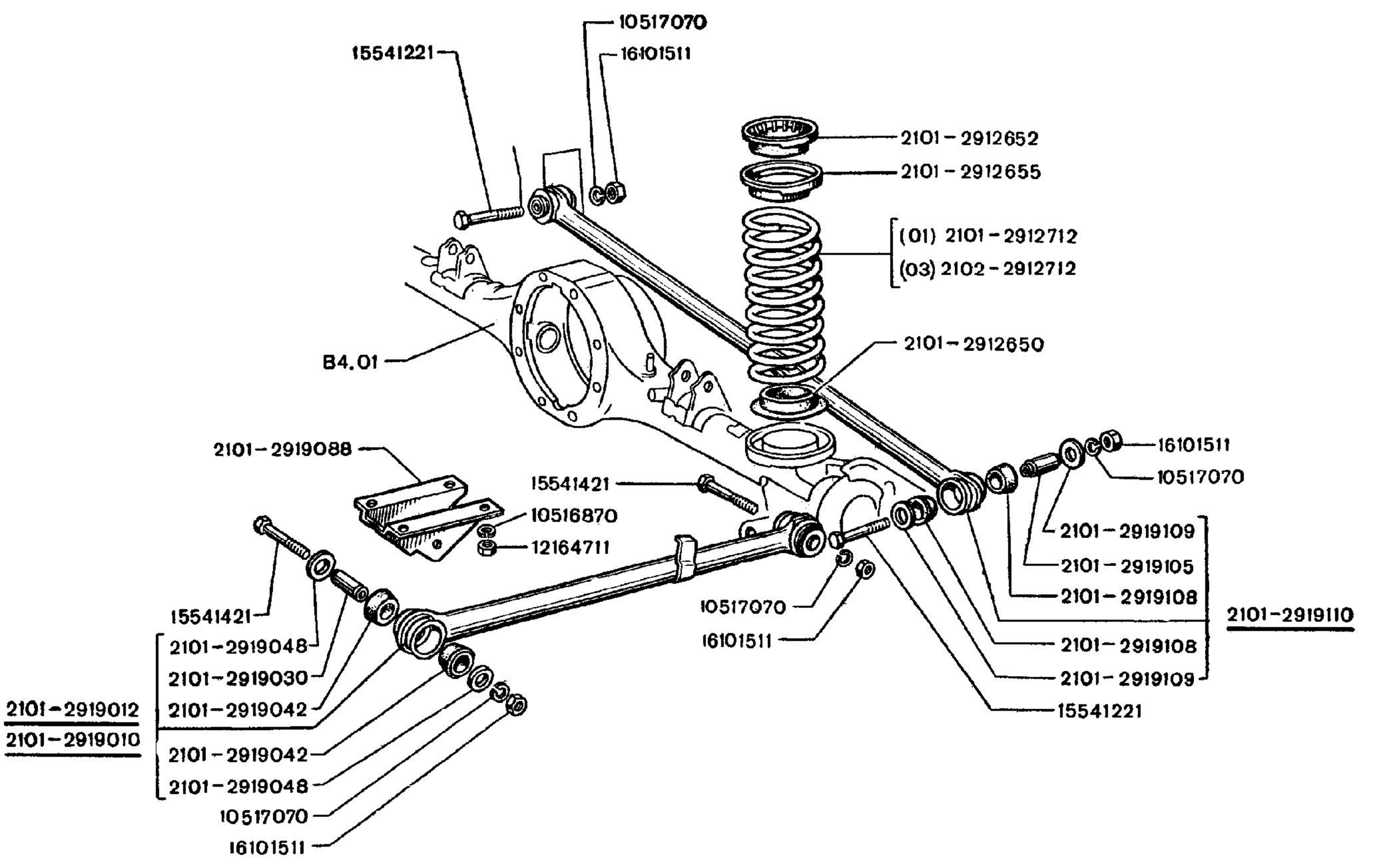
10517070
15541221
16101511
2101 – 2912652
2101 – 2912655
(01) 2101 – 2912712
(03) 2102 – 2912712
2101 – 2912650
B4.01
16101511
10517070
2101 – 2919109
2101 – 2919105
2101 – 2919108
2101 – 2919108
2101 – 2919109
2101–2919110
15541221
2101 – 2919088
15541421
10516870
12164711
10517070
16101511
15541421
2101 – 2919048
2101 – 2919030
2101 – 2919042
2101 – 2919042
2101 – 2919048
10517070
16101511
2101 – 2919012
2101 – 2919010

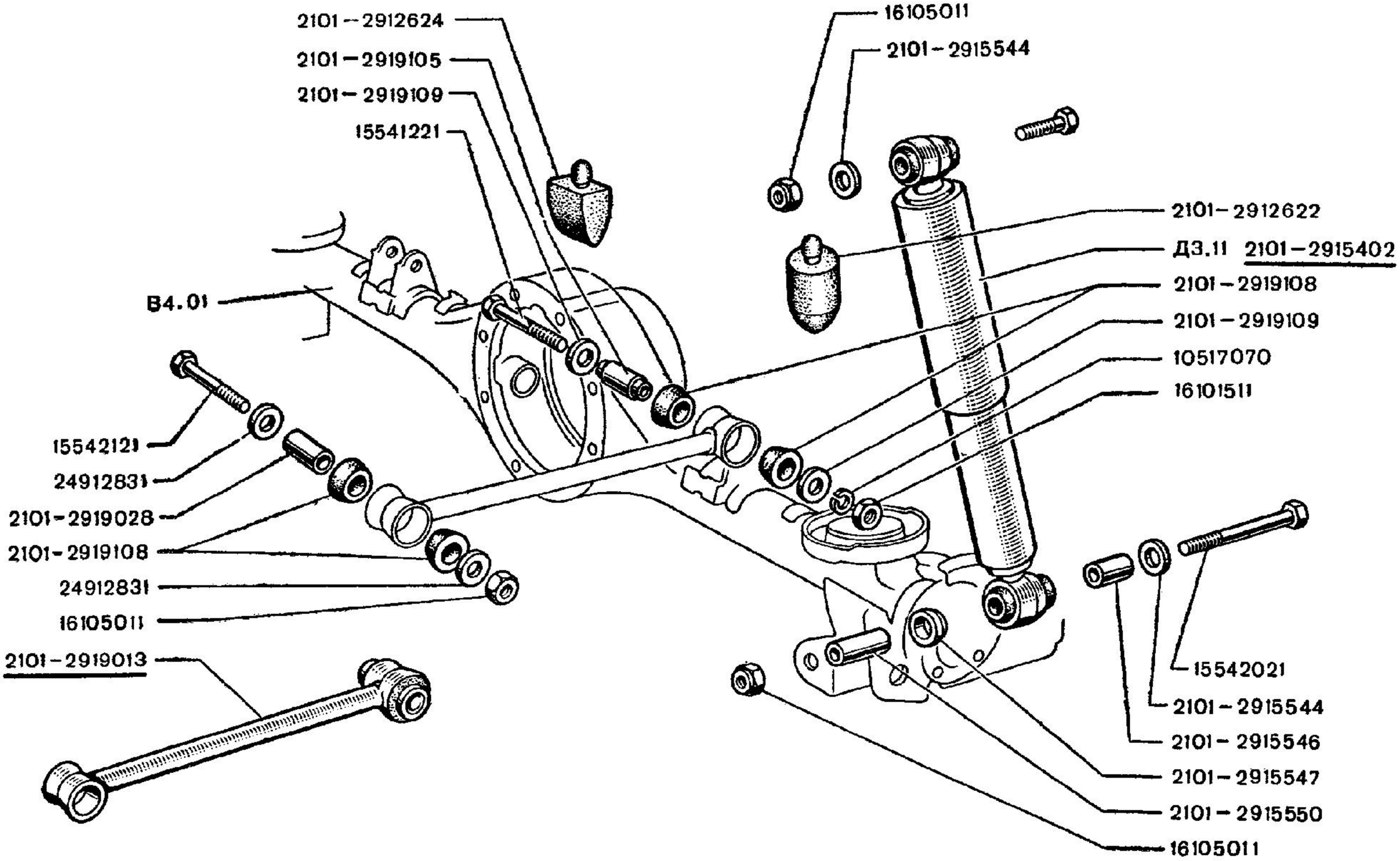
2101--2912624
2101-2919105
2101-2919109
15541221
16105011
2101-2915544
2101-2912622
Д3.11 2101-2915402
2101-2919108
2101-2919109
10517070
16101511
B4.01
15542121
24912831
2101-2919028
2101-2919108
24912831
16105011
2101-2919013
15542021
2101-2915544
2101-2915546
2101-2915547
2101-2915550
16105011

2101-2905404 = 1

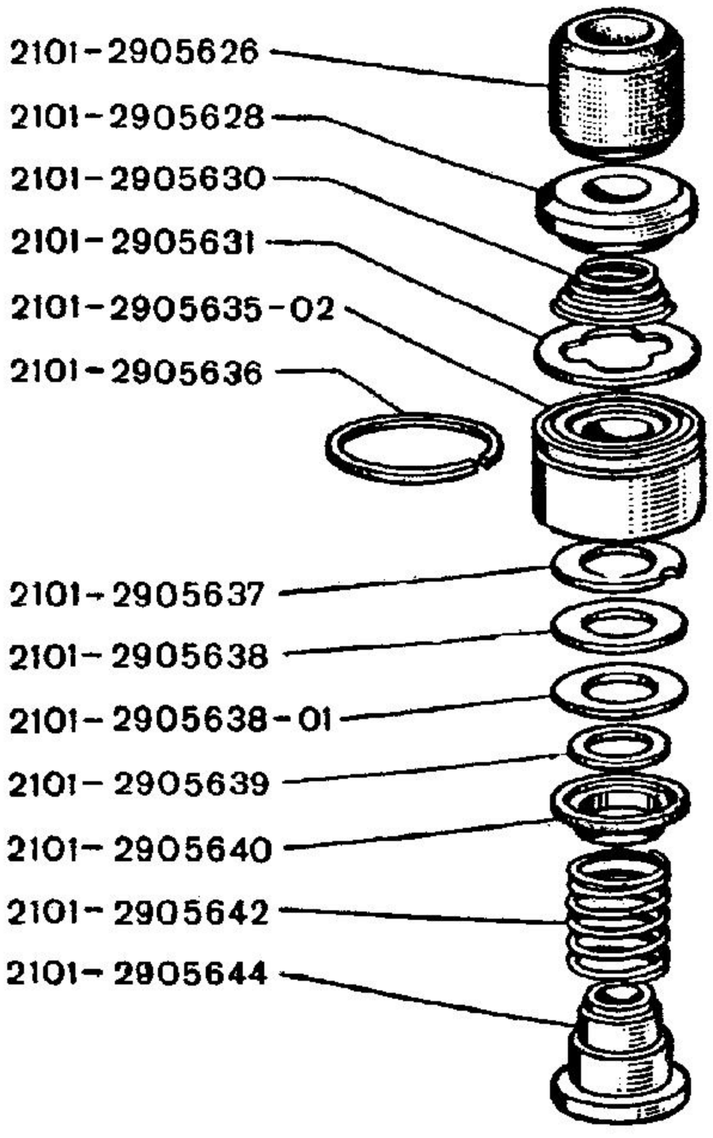
2101-2905626
2101-2905628
2101-2905630
2101-2905631
2101-2905635-02
2101-2905636
2101-2905637
2101-2905638
2101-2905638-01
2101-2905639
2101-2905640
2101-2905642
2101-2905644

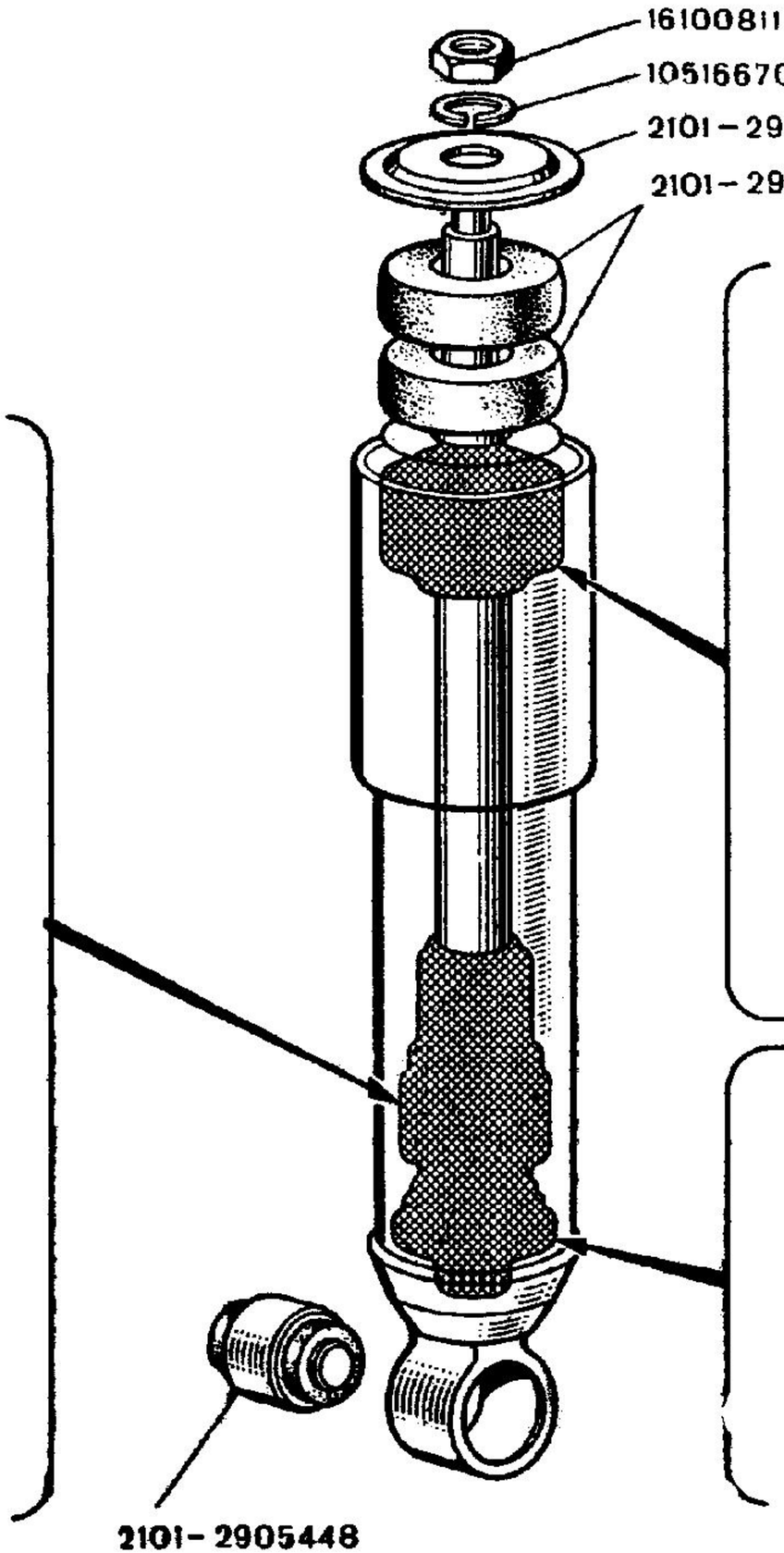
16100811
10516670
2101-2905455
2101-2905450
2101-2905448

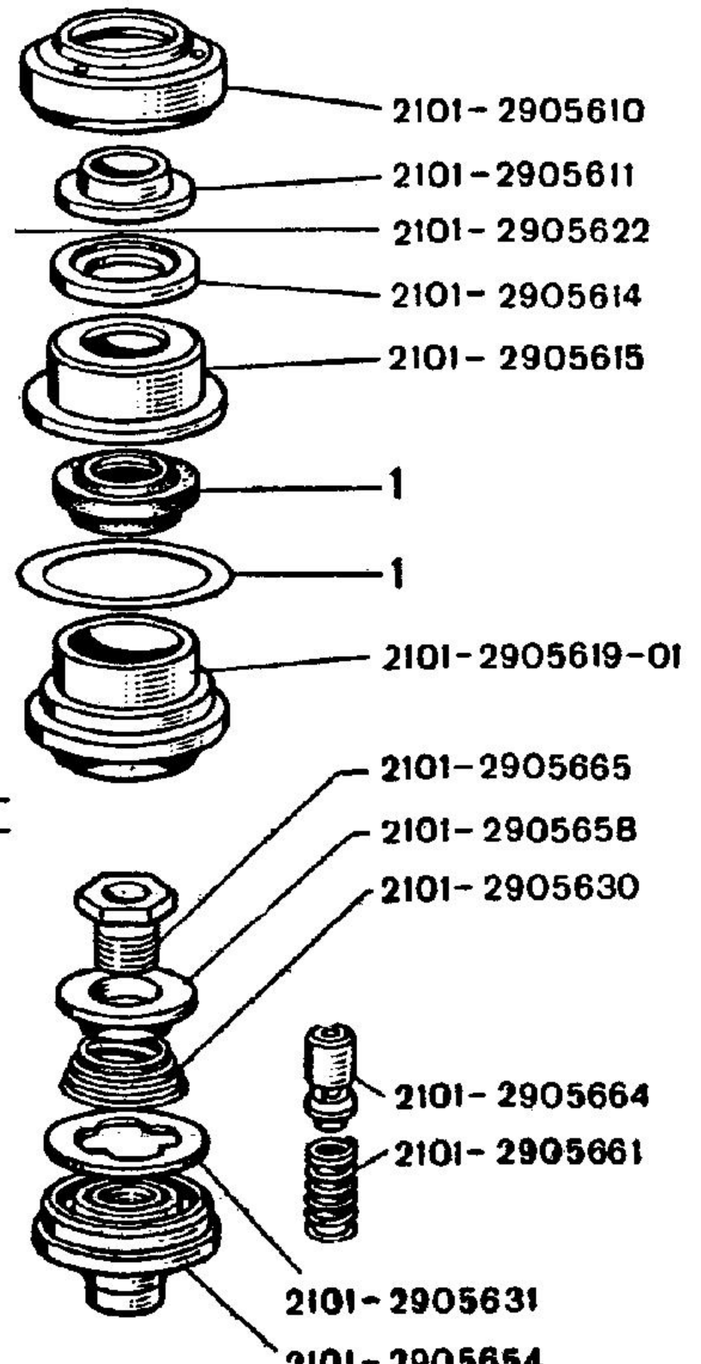
2101-2905610
2101-2905611
2101-2905622
2101-2905614
2101-2905615
1
1
2101-2905619-01
2101-2905665
2101-2905658
2101-2905630
2101-2905664
2101-2905661
2101-2905631
2101-2905654

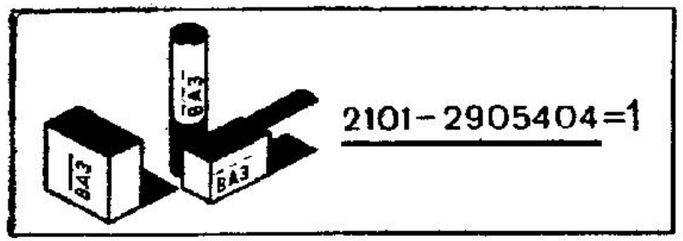
2101-2905404=1

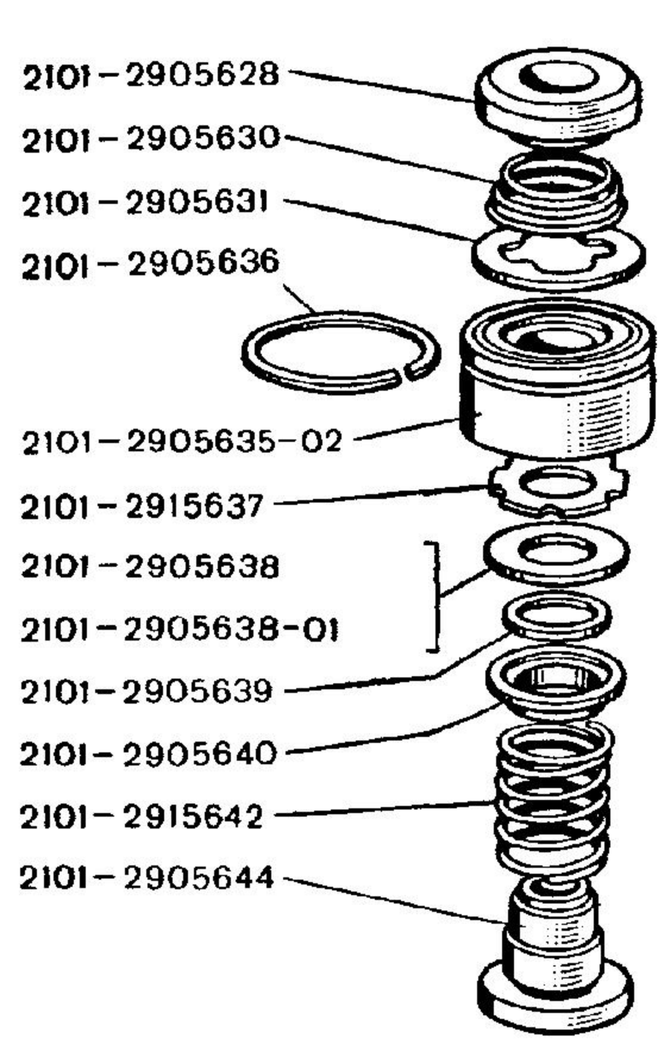
2101-2905628
2101-2905630
2101-2905631
2101-2905636
2101-2905635-02
2101-2915637
2101-2905638
2101-2905638-01
2101-2905639
2101-2905640
2101-2915642
2101-2905644

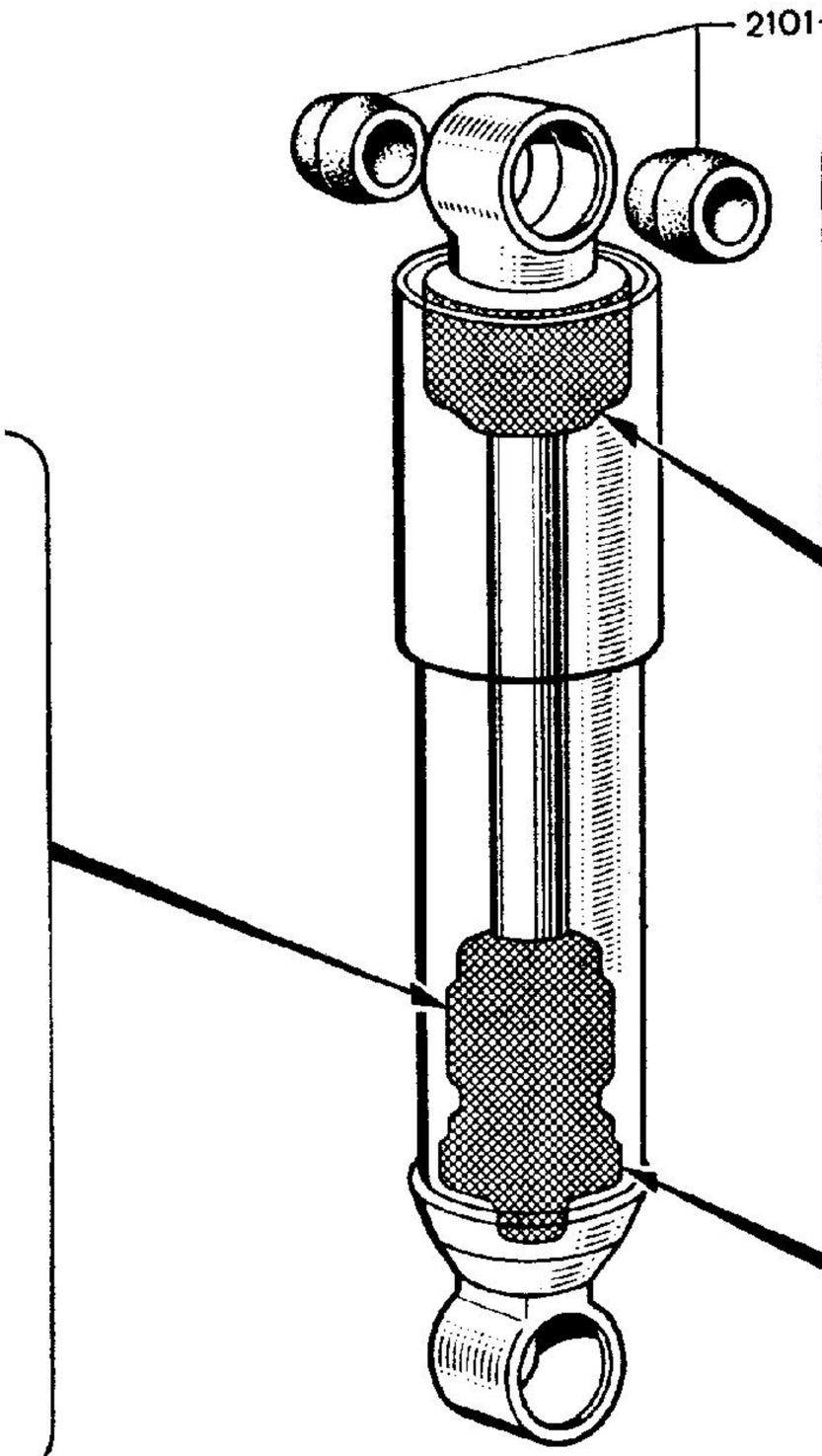
2101-2906231

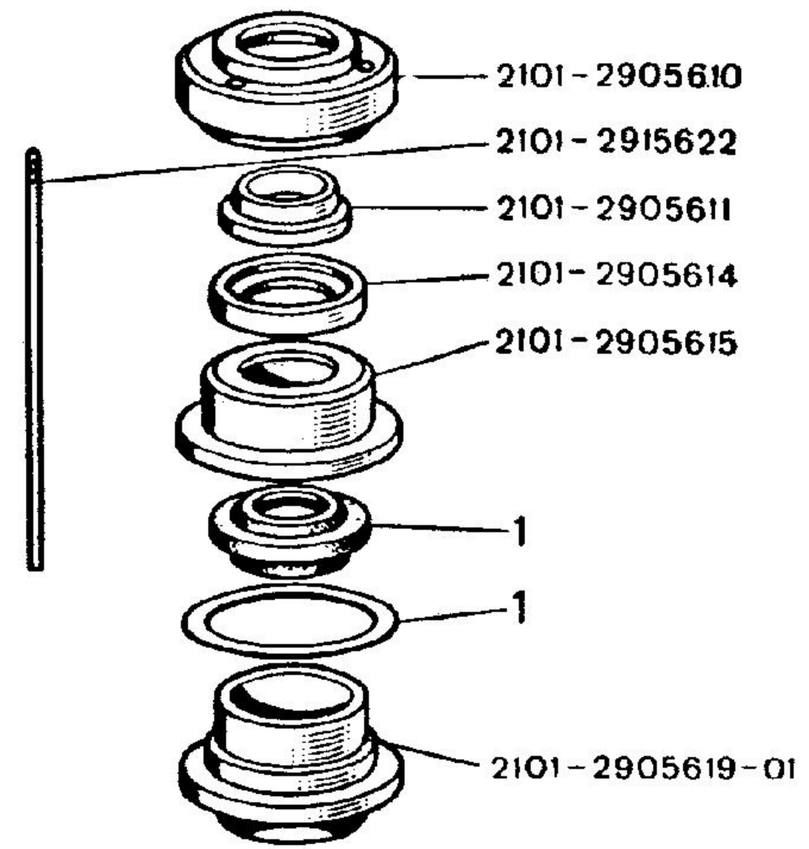
2101-2905610
2101-2915622
2101-2905611
2101-2905614
2101-2905615
1
1
2101-2905619-01

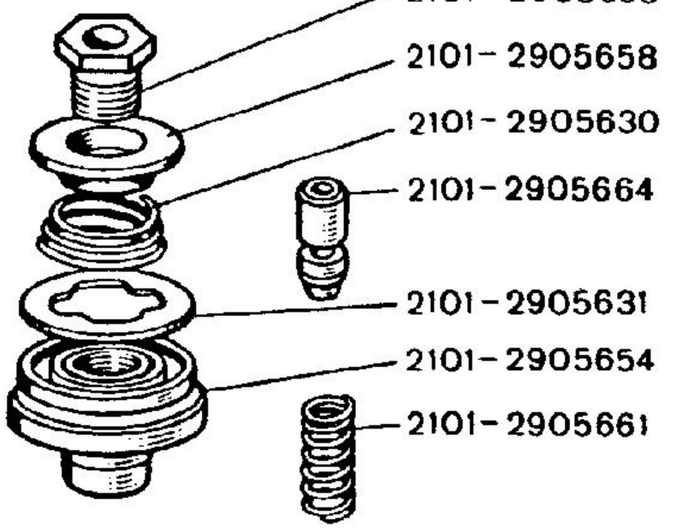
2101-2905665
2101-2905658
2101-2905630
2101-2905664
2101-2905631
2101-2905654
2101-2905661

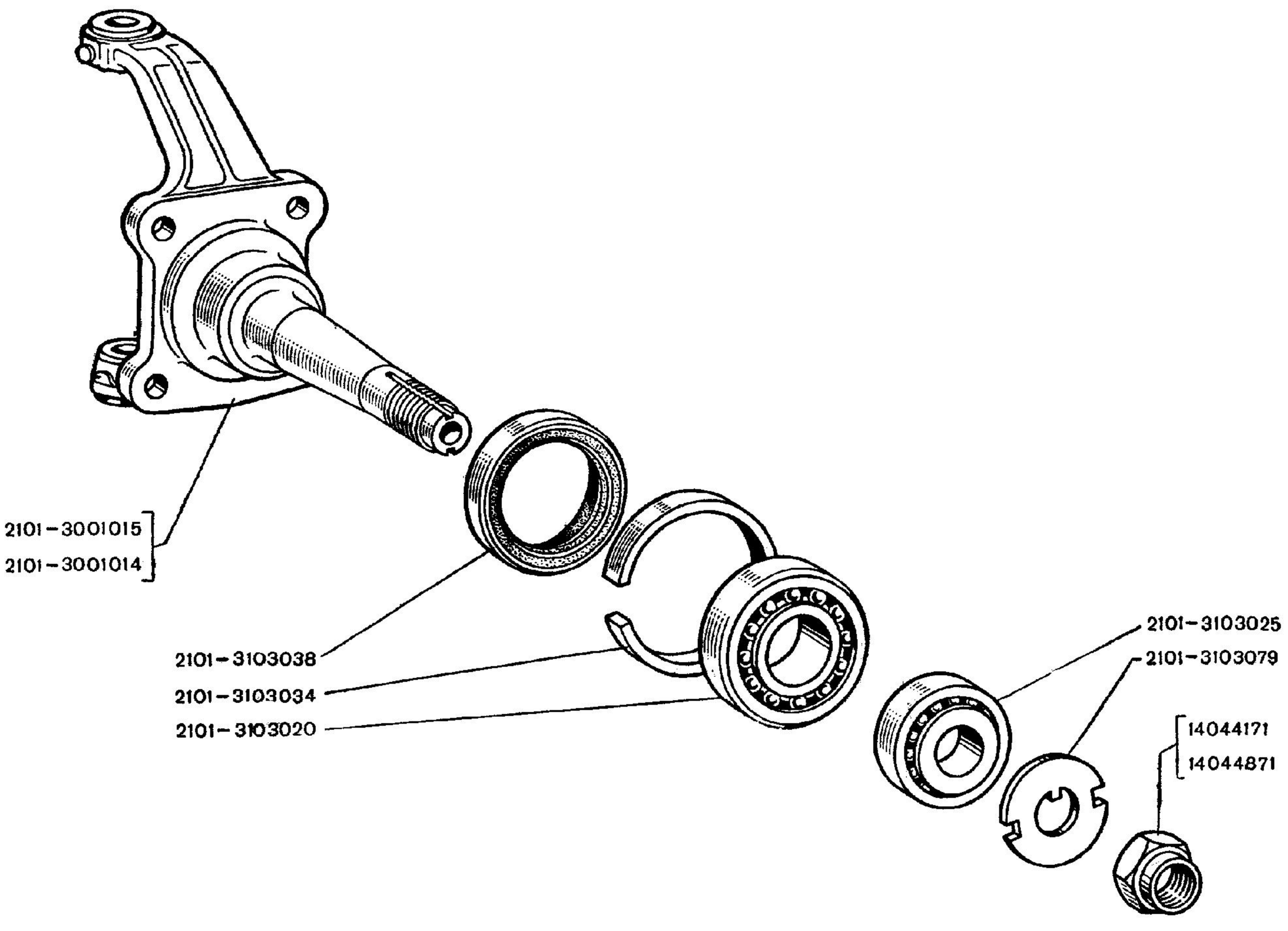
2101-3001015
2101-3001014
2101-3103038
2101-3103034
2101-3103020
2101-3103025
2101-3103079
14044171
14044871

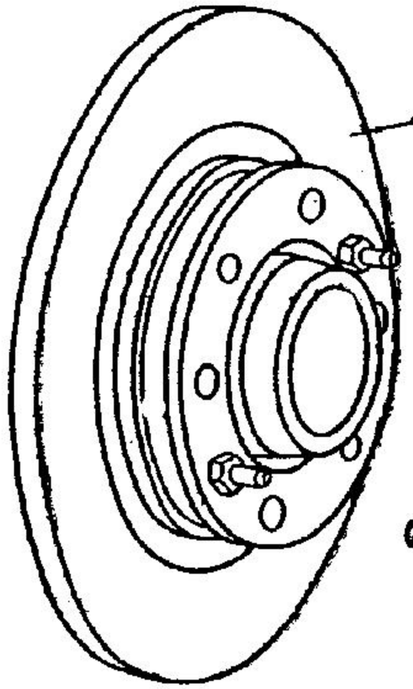
Г1.30

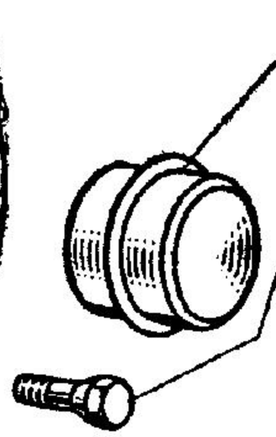
2101-3101065
2101-3101040

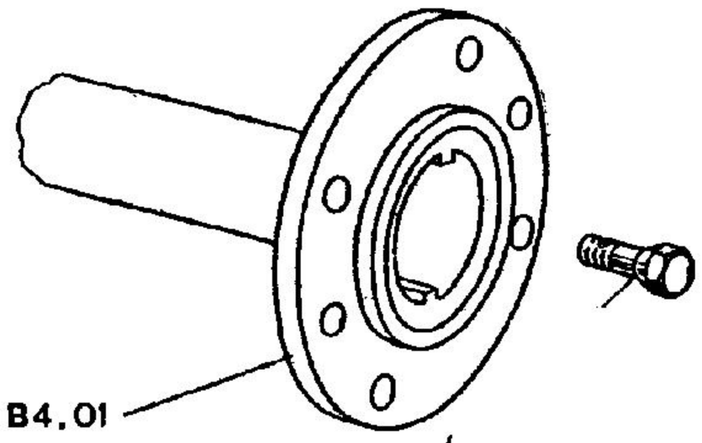
В4.01
2101-3101040

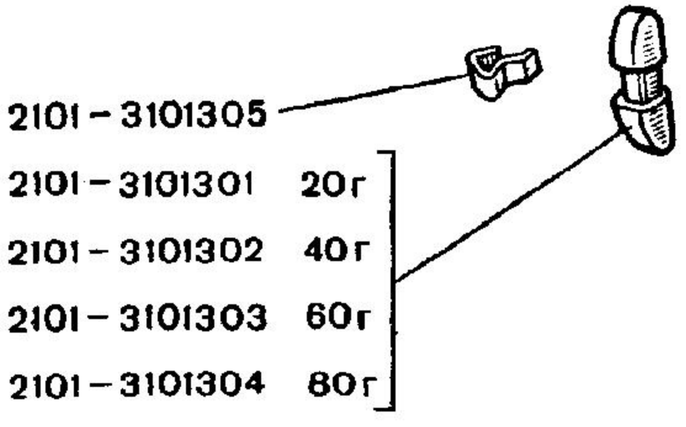
2101-3101305
2101-3101301 20г
2101-3101302 40г
2101-3101303 60г
2101-3101304 80г

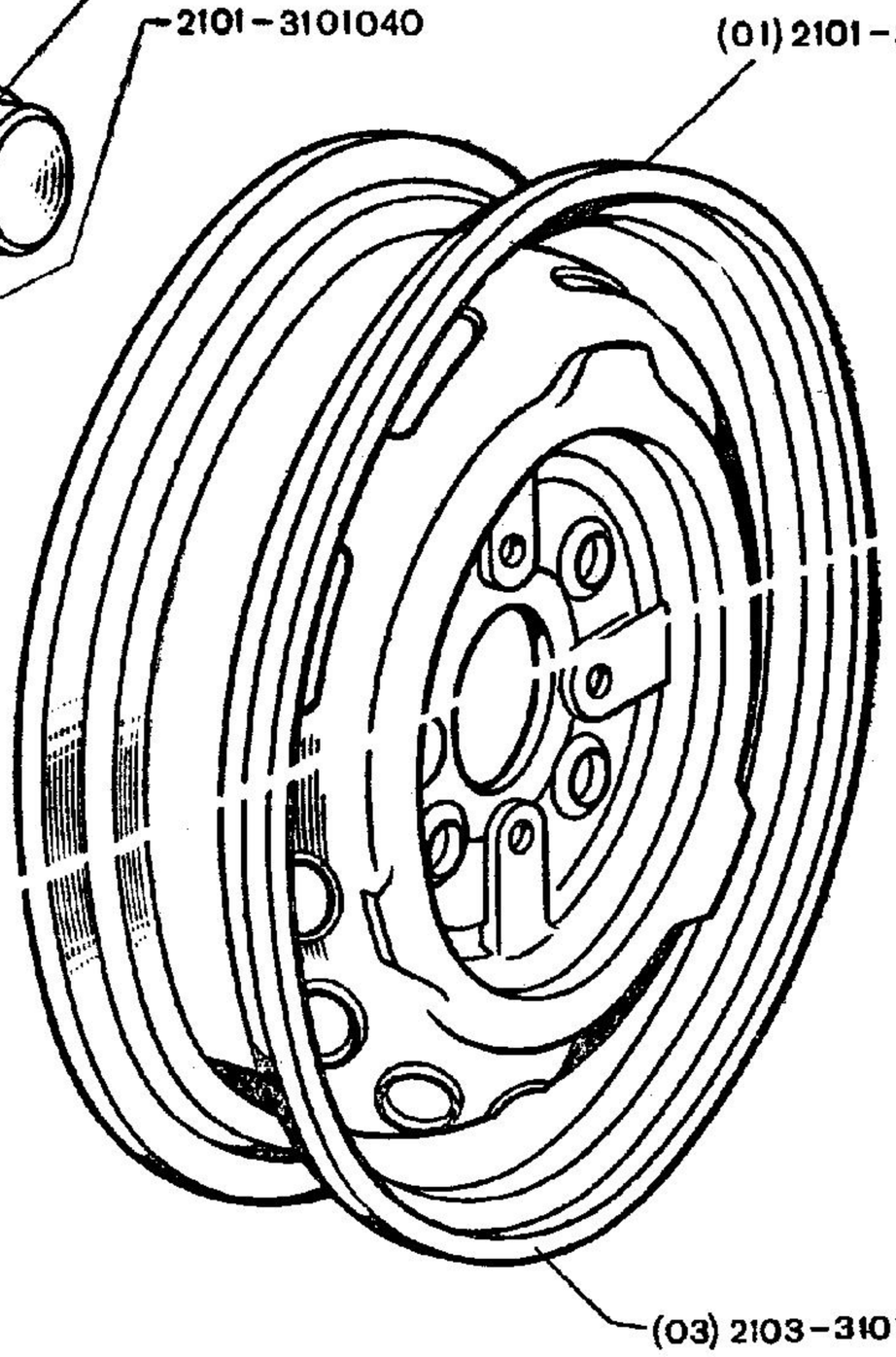
(01) 2101-3101015
(03) 2103-3101015

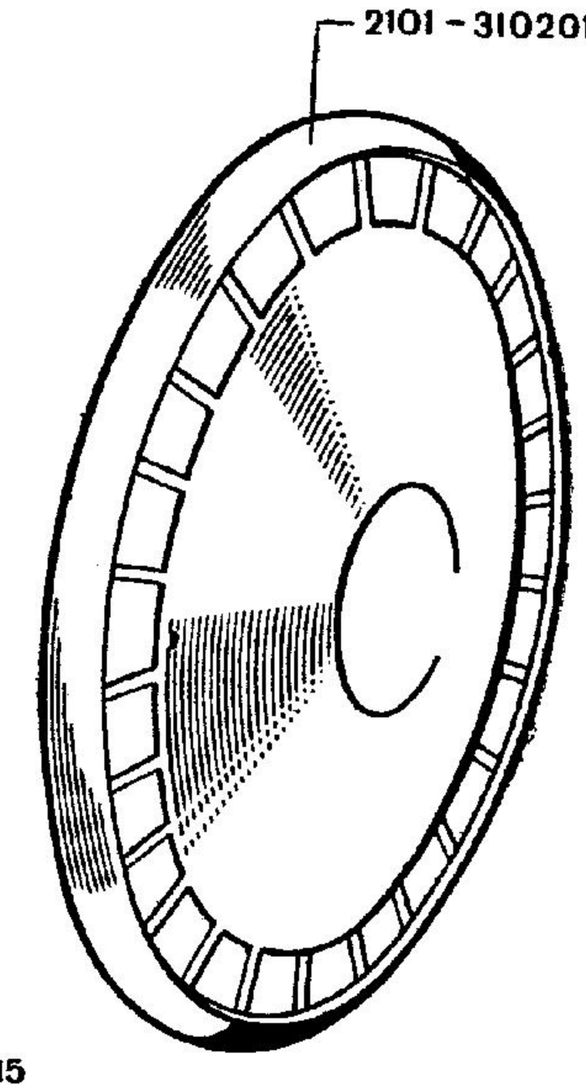
2101-3102014

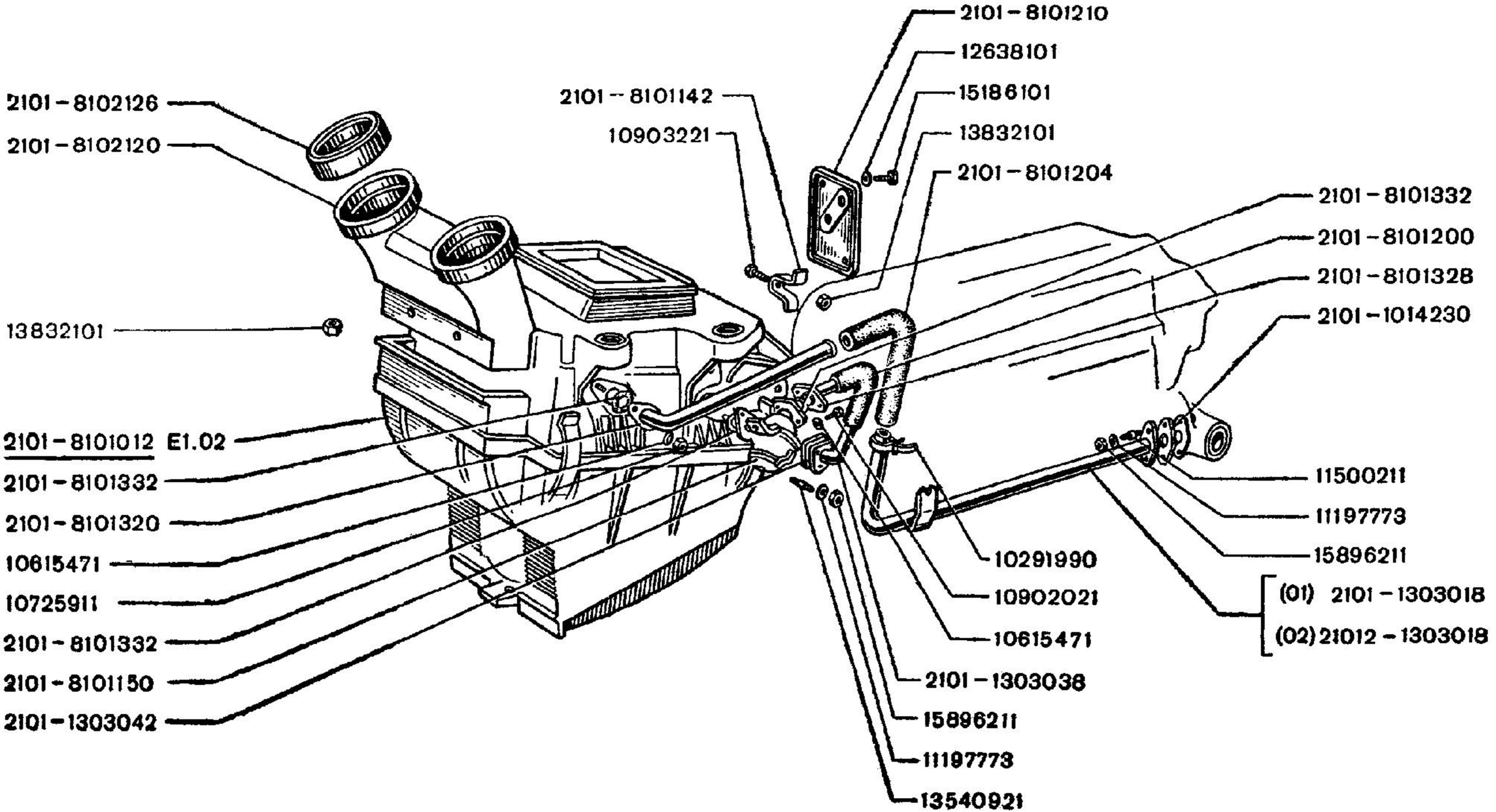
2101-8101210
12638101
15186101
13832101
2101-8101204
2101-8101142
10903221
2101-8102126
2101-8102120
13832101
2101-8101012 E1.02
2101-8101332
2101-8101320
10615471
10725911
2101-8101332
2101-8101150
2101-1303042
2101-8101332
2101-8101200
2101-8101328
2101-1014230
11500211
11197773
15896211
(01) 2101-1303018
(02) 21012-1303018
10291990
10902021
10615471
2101-1303038
15896211
11197773
13540921

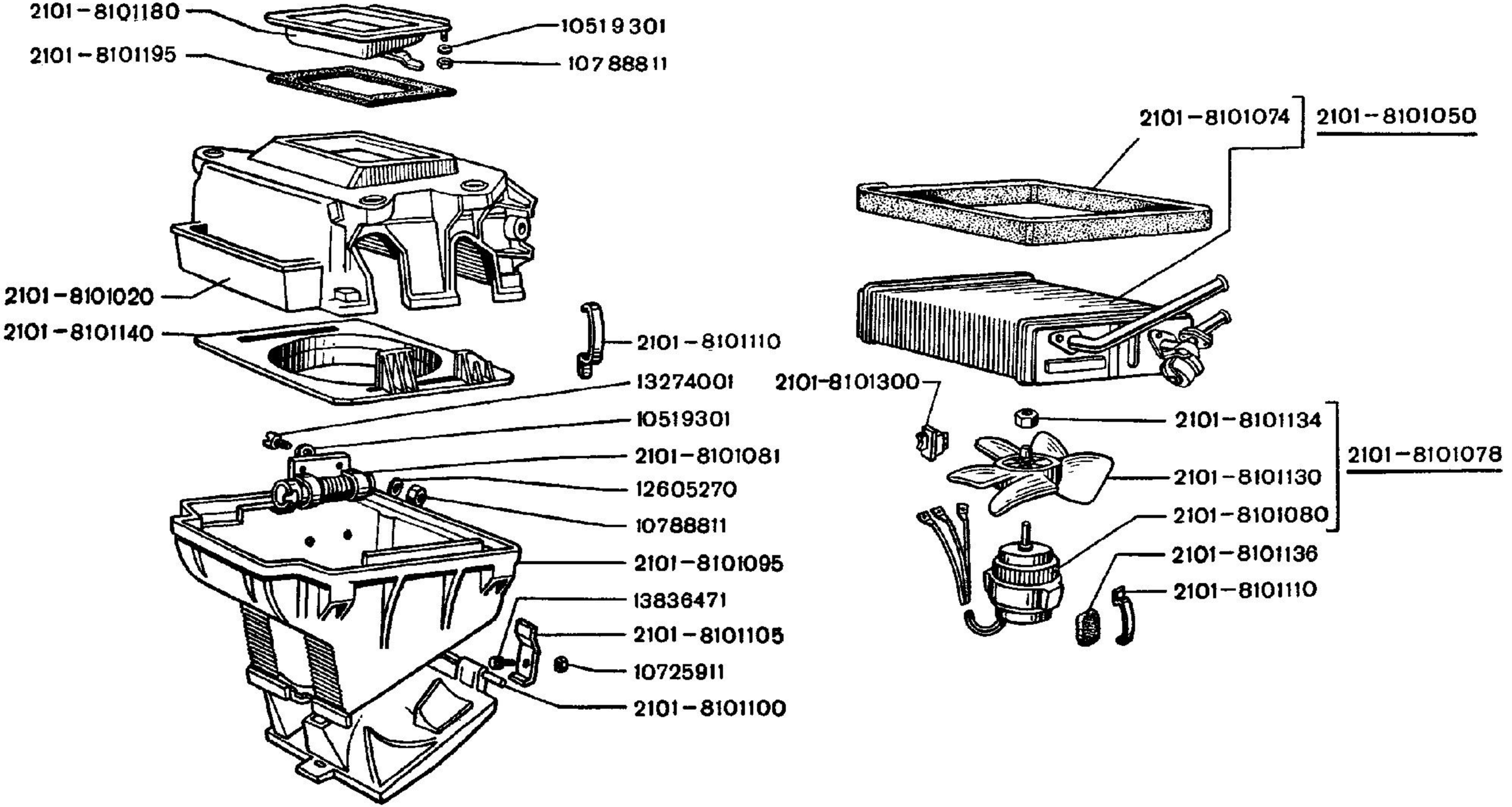
2101-8101180
2101-8101195
10519301
10788811
2101-8101020
2101-8101140
2101-8101110
13274001
10519301
2101-8101081
12605270
10788811
2101-8101095
13836471
2101-8101105
10725911
2101-8101100
2101-8101074
2101-8101050
2101-8101300
2101-8101134
2101-8101130
2101-8101080
2101-8101078
2101-8101136
2101-8101110

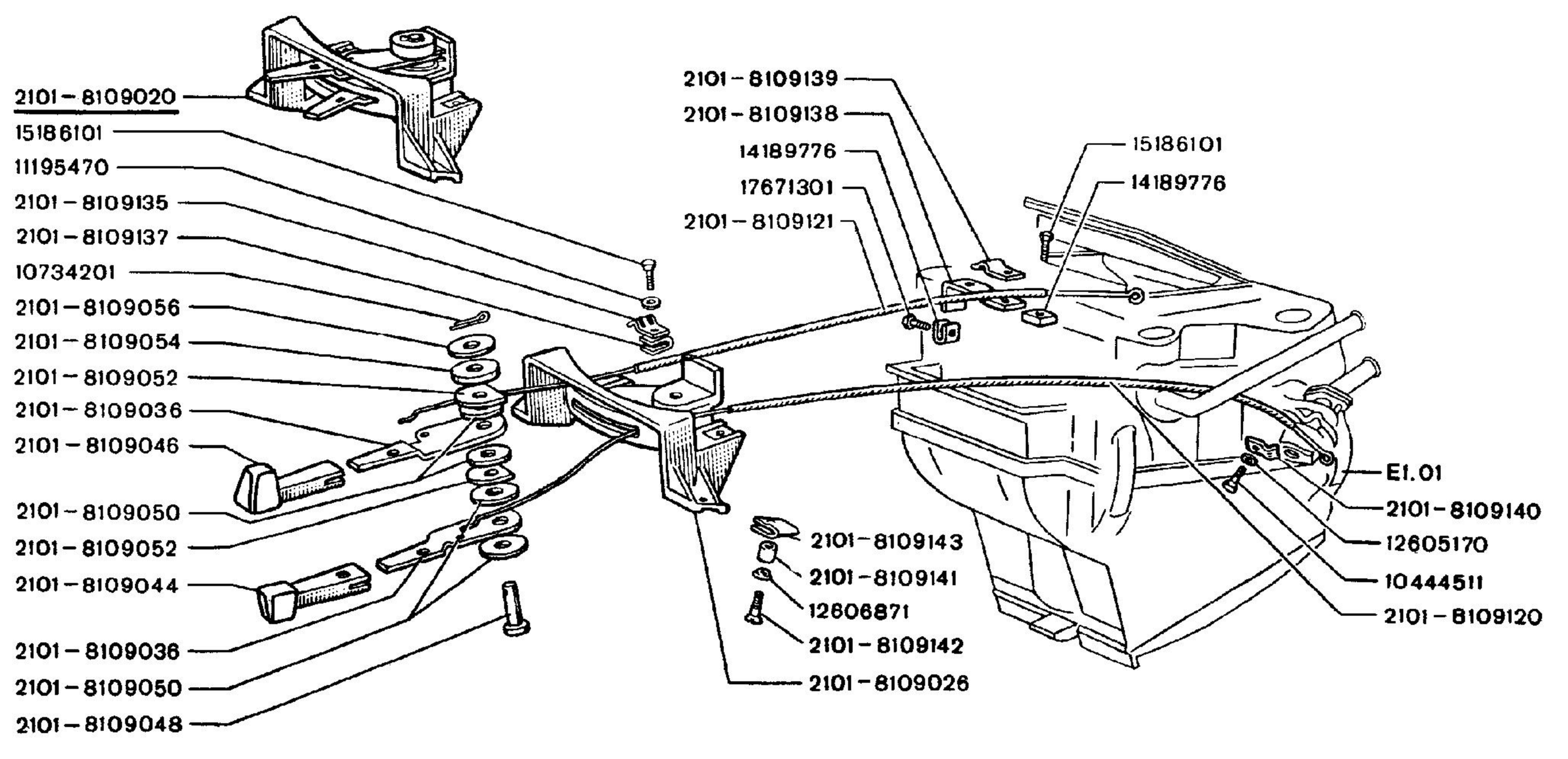
2101-8109020
15186101
11195470
2101-8109135
2101-8109137
10734201
2101-8109056
2101-8109054
2101-8109052
2101-8109036
2101-8109046
2101-8109050
2101-8109052
2101-8109044
2101-8109036
2101-8109050
2101-8109048
2101-8109139
2101-8109138
14189776
17671301
2101-8109121
15186101
14189776
E1.01
2101-8109140
12605170
10444511
2101-8109120
2101-8109143
2101-8109141
12606871
2101-8109142
2101-8109026

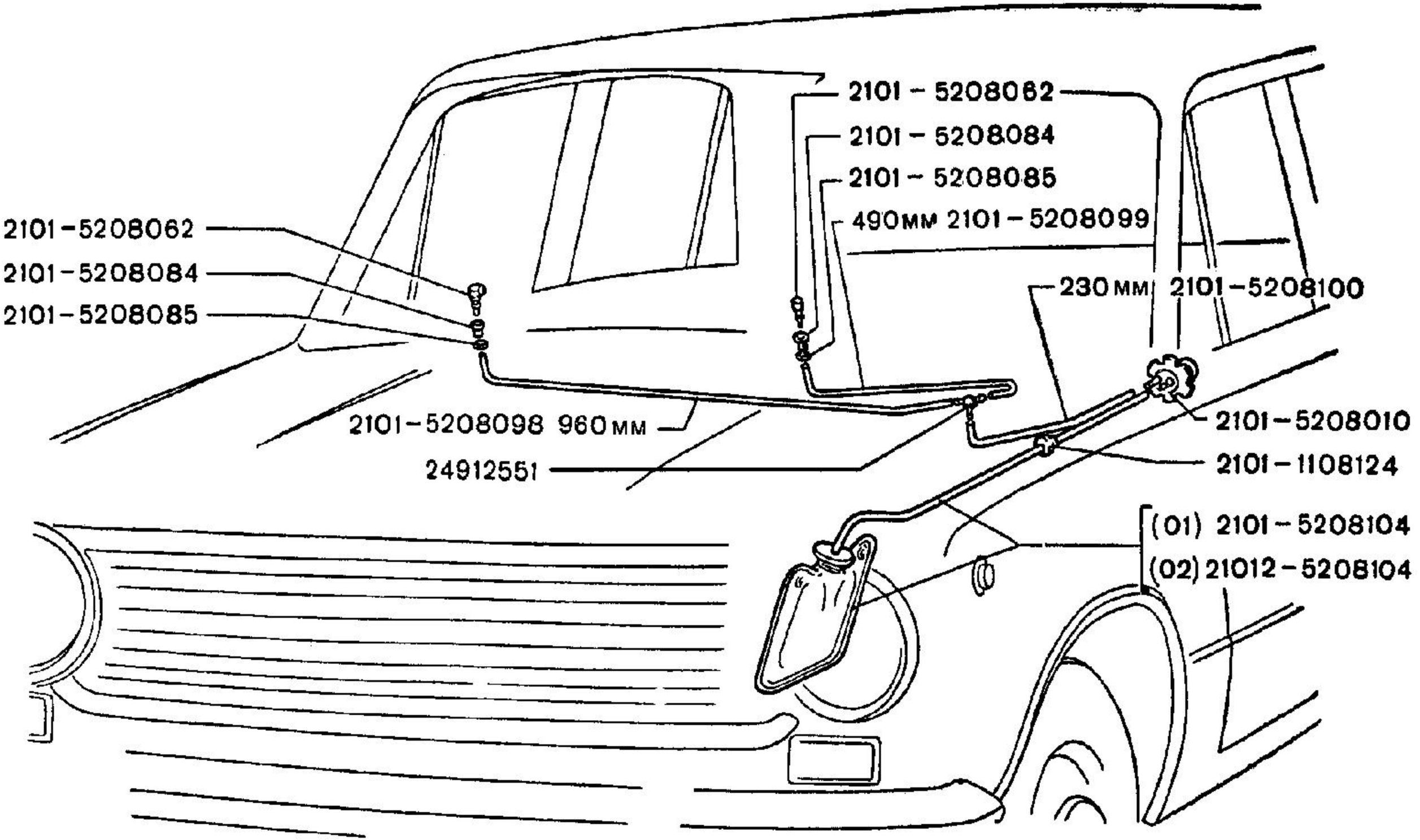
2101-5208062
2101-5208084
2101-5208085
2101-5208098 960мм
24912551
2101-5208062
2101-5208084
2101-5208085
490мм 2101-5208099
230мм 2101-5208100
2101-5208010
2101-1108124
(01) 2101-5208104
(02) 21012-5208104

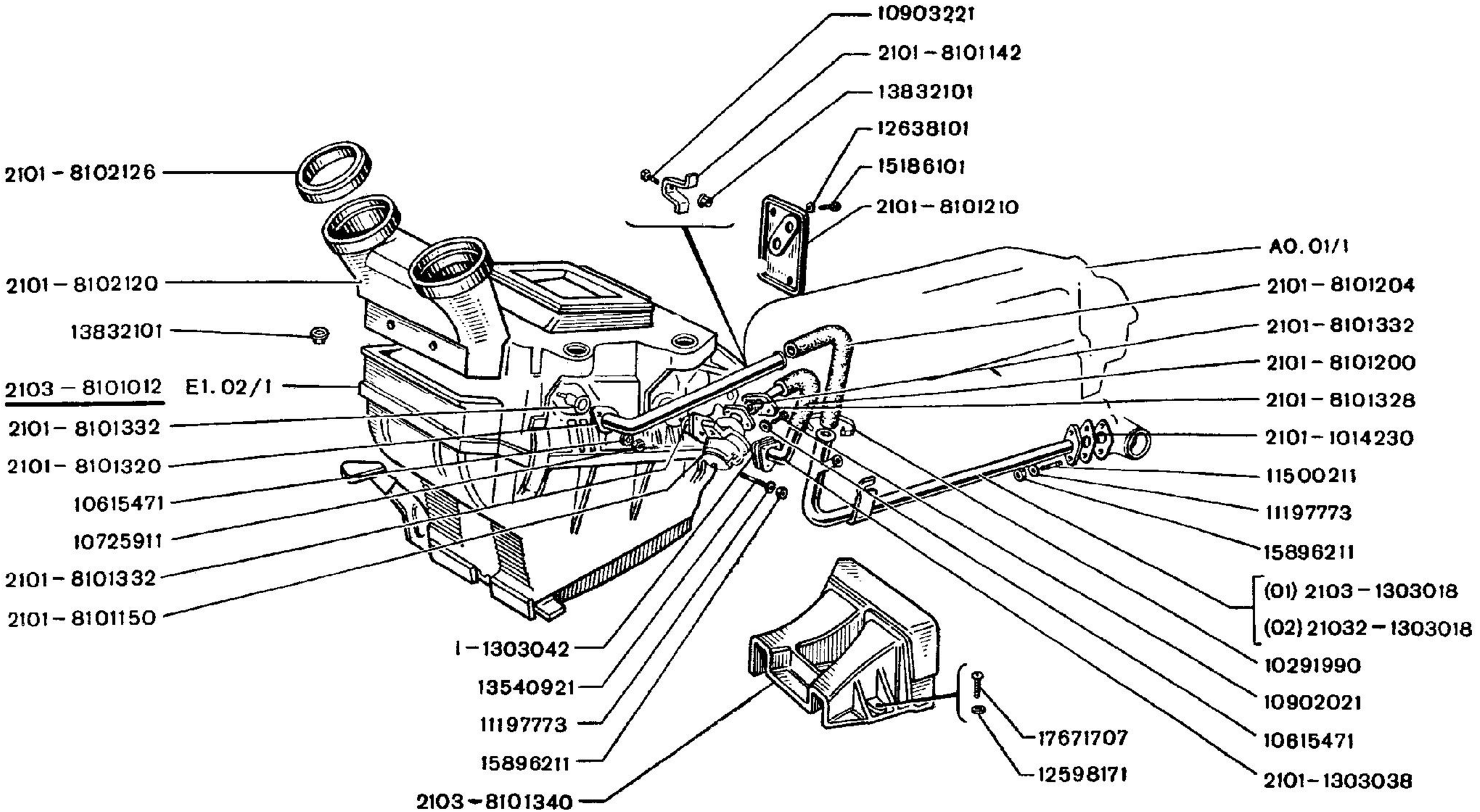
10903221
2101 – 8101142
13832101
12638101
15186101
2101 – 8101210
2101 – 8102126
2101 – 8102120
13832101
2103 – 8101012 E1.02/1
2101 – 8101332
2101 – 8101320
10615471
10725911
2101 – 8101332
2101 – 8101150
A0.01/1
2101 – 8101204
2101 – 8101332
2101 – 8101200
2101 – 8101328
2101 – 1014230
11500211
11197773
15896211
(01) 2103 – 1303018
(02) 21032 – 1303018
10291990
10902021
10615471
2101 – 1303038
1 – 1303042
13540921
11197773
15896211
2103 – 8101340
17671707
12598171

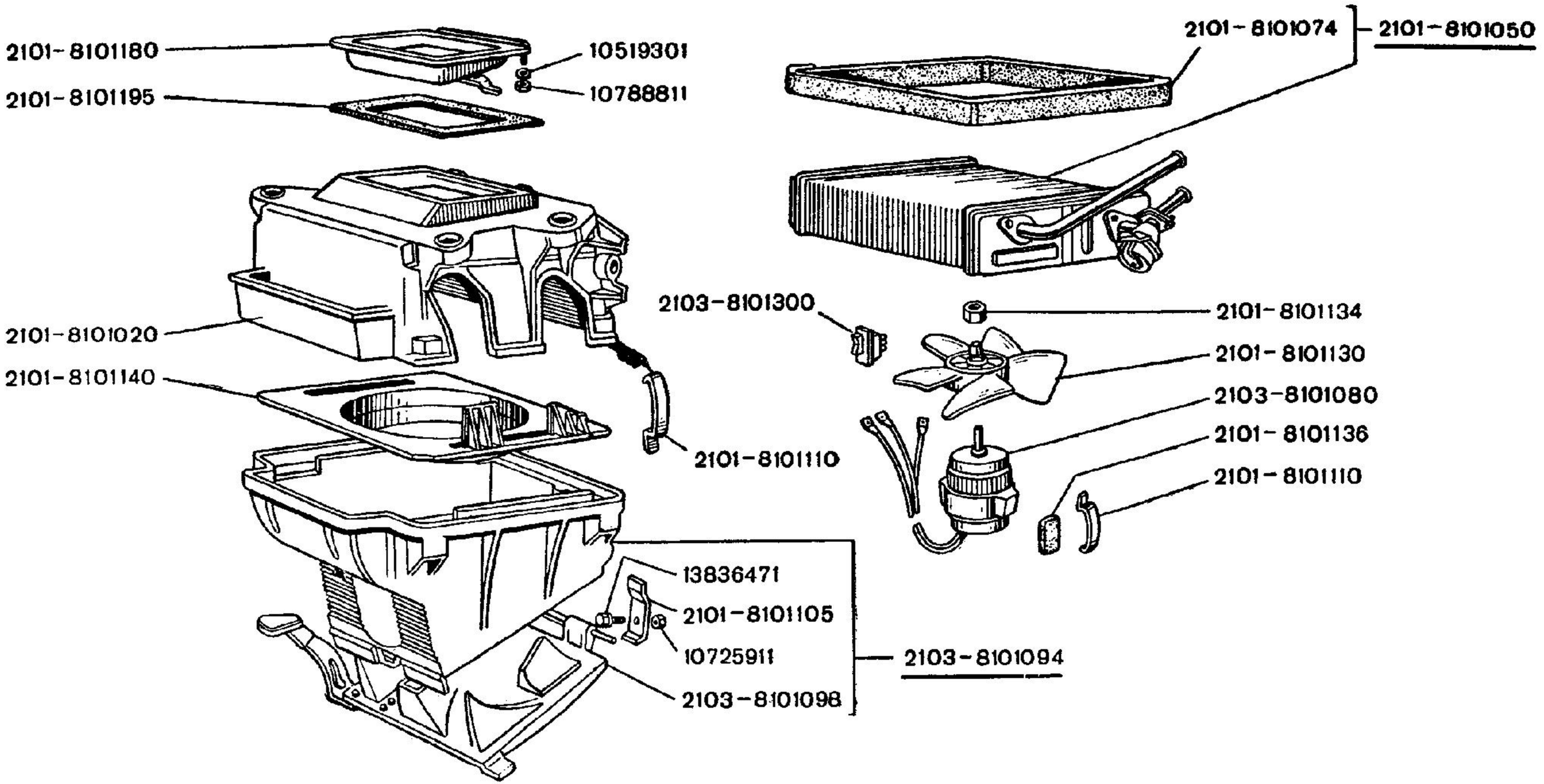
2101-8101180
10519301
10788811
2101-8101195
2101-8101020
2101-8101140
2101-8101110
2101-8101074
2101-8101050
2103-8101300
2101-8101134
2101-8101130
2103-8101080
2101-8101136
2101-8101110
13836471
2101-8101105
10725911
2103-8101098
2103-8101094

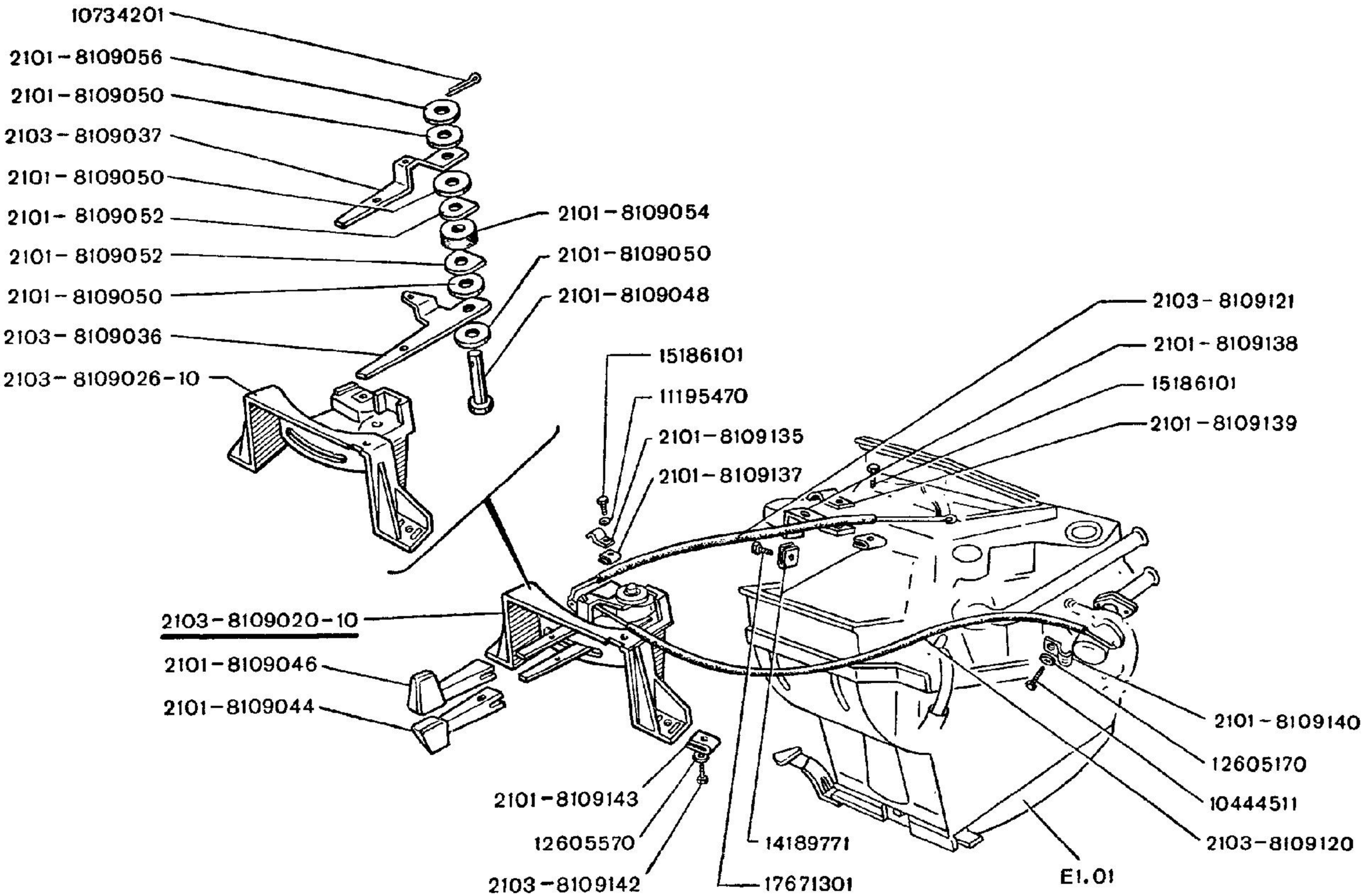
10734201
2101-8109056
2101-8109050
2103-8109037
2101-8109050
2101-8109052
2101-8109052
2101-8109050
2103-8109036
2103-8109026-10
2101-8109054
2101-8109050
2101-8109048
15186101
11195470
2101-8109135
2101-8109137
2103-8109121
2101-8109138
15186101
2101-8109139
2103-8109020-10
2101-8109046
2101-8109044
2101-8109143
12605570
2103-8109142
14189771
17671301
2101-8109140
12605170
10444511
2103-8109120
E1.01

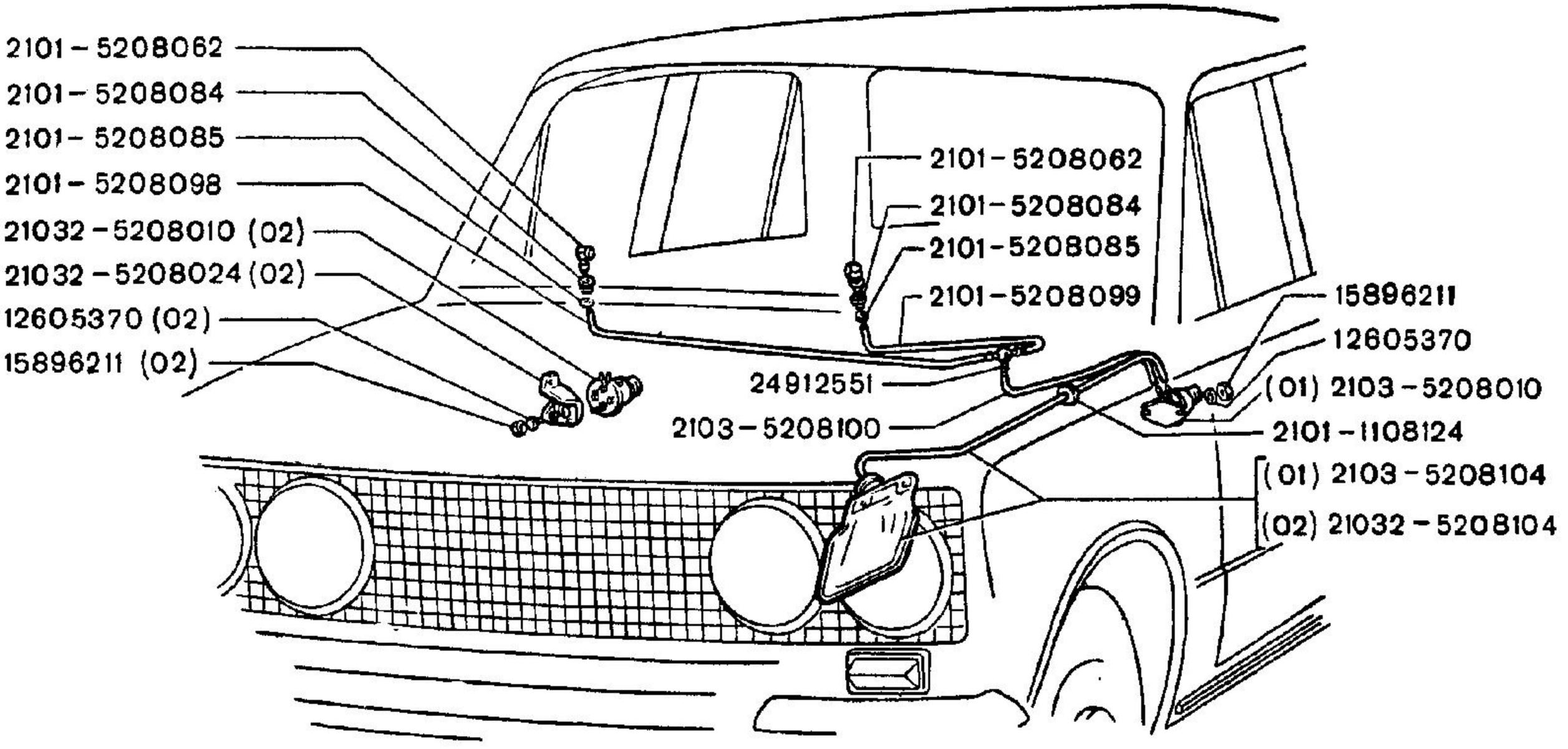
2101-5208062
2101-5208084
2101-5208085
2101-5208098
21032-5208010 (02)
21032-5208024 (02)
12605370 (02)
15896211 (02)
2101-5208062
2101-5208084
2101-5208085
2101-5208099
15896211
12605370
24912551
(01) 2103-5208010
2103-5208100
2101-1108124
(01) 2103-5208104
(02) 21032-5208104

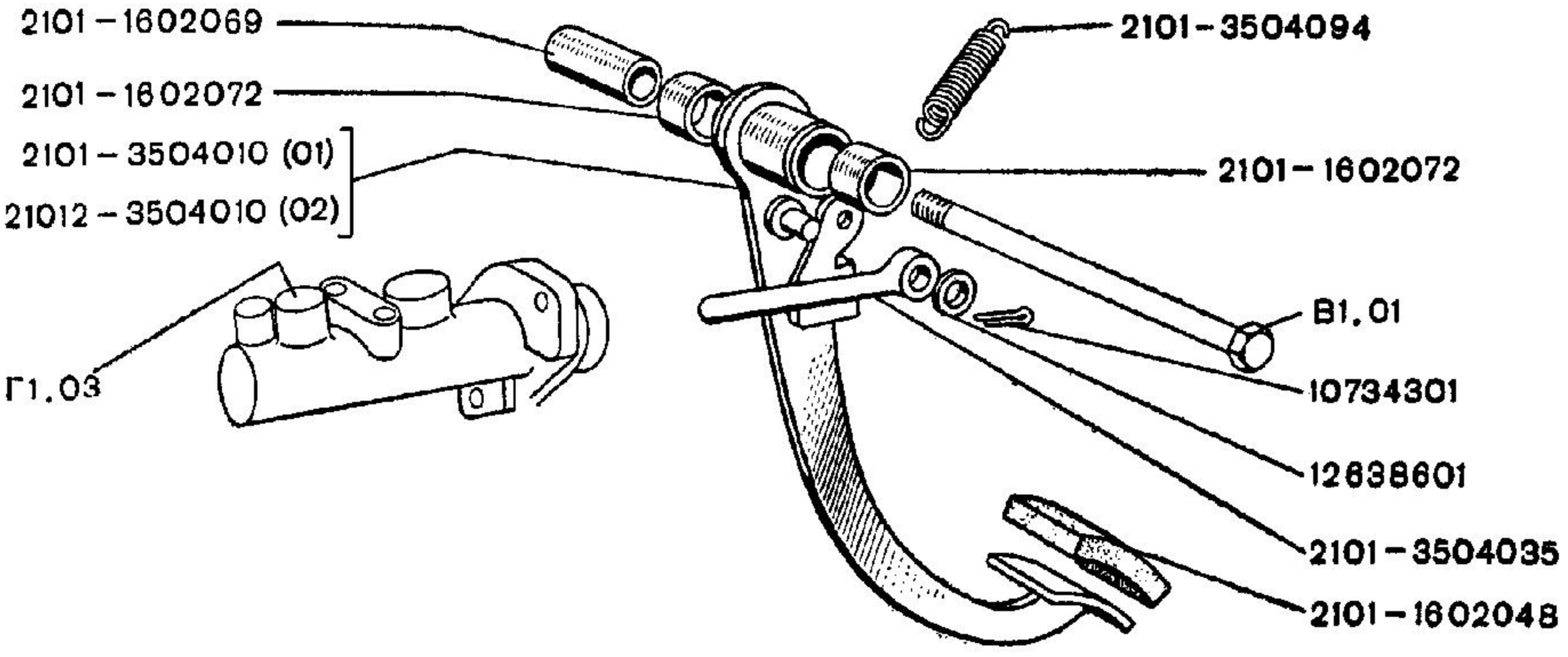
2101 – 1602069
2101 – 1602072
2101 – 3504010 (01)
21012 – 3504010 (02)
Г1.03
2101 – 3504094
2101 – 1602072
В1.01
10734301
12638601
2101 – 3504035
2101 – 1602048

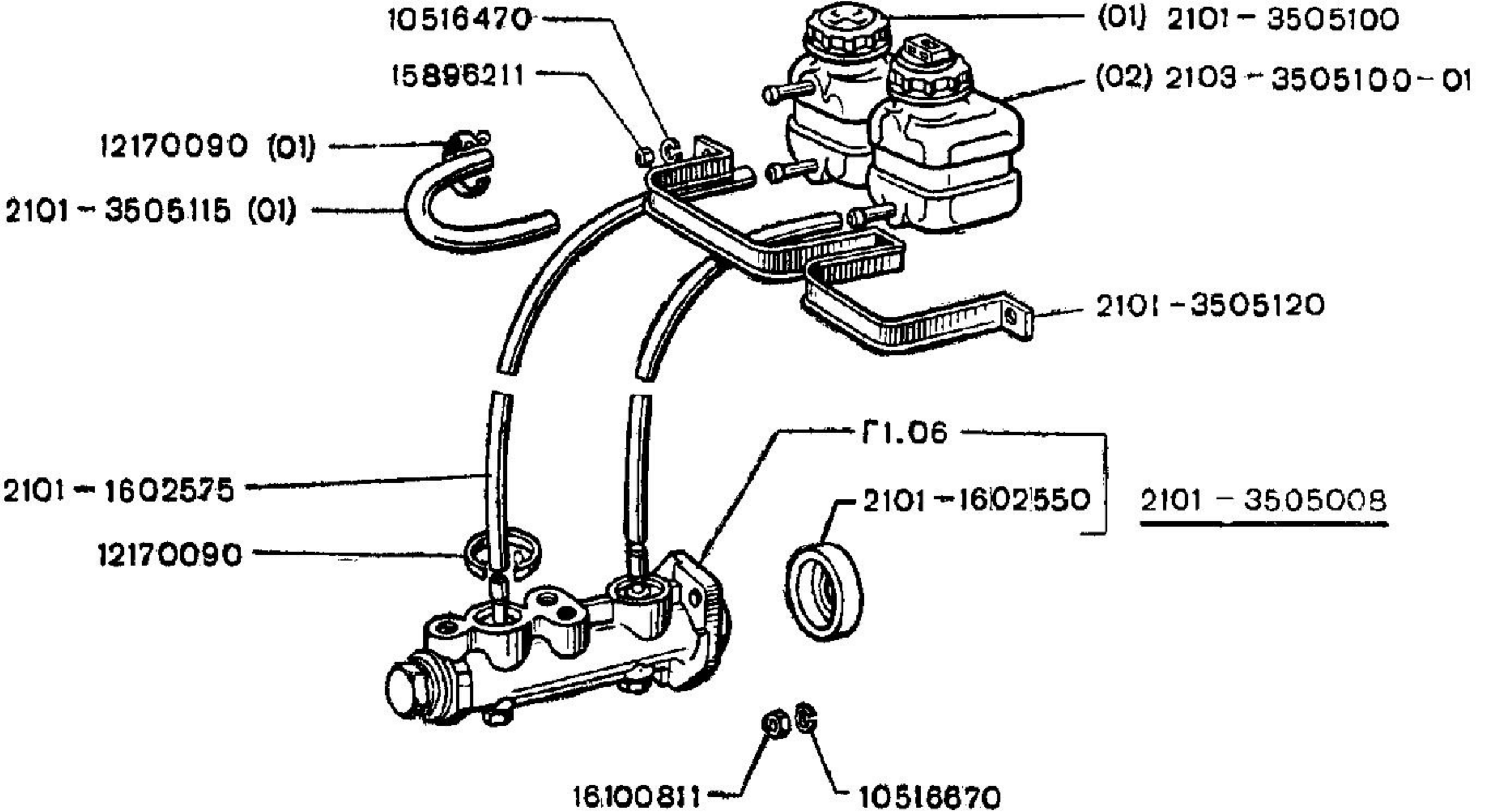
10516470
15896211
12170090 (01)
2101 - 3505115 (01)
(01) 2101 - 3505100
(02) 2103 - 3505100 - 01
2101 - 3505120
2101 - 1602575
12170090
Г1.06
2101 - 1602550
2101 - 3505008
16100811
10516670

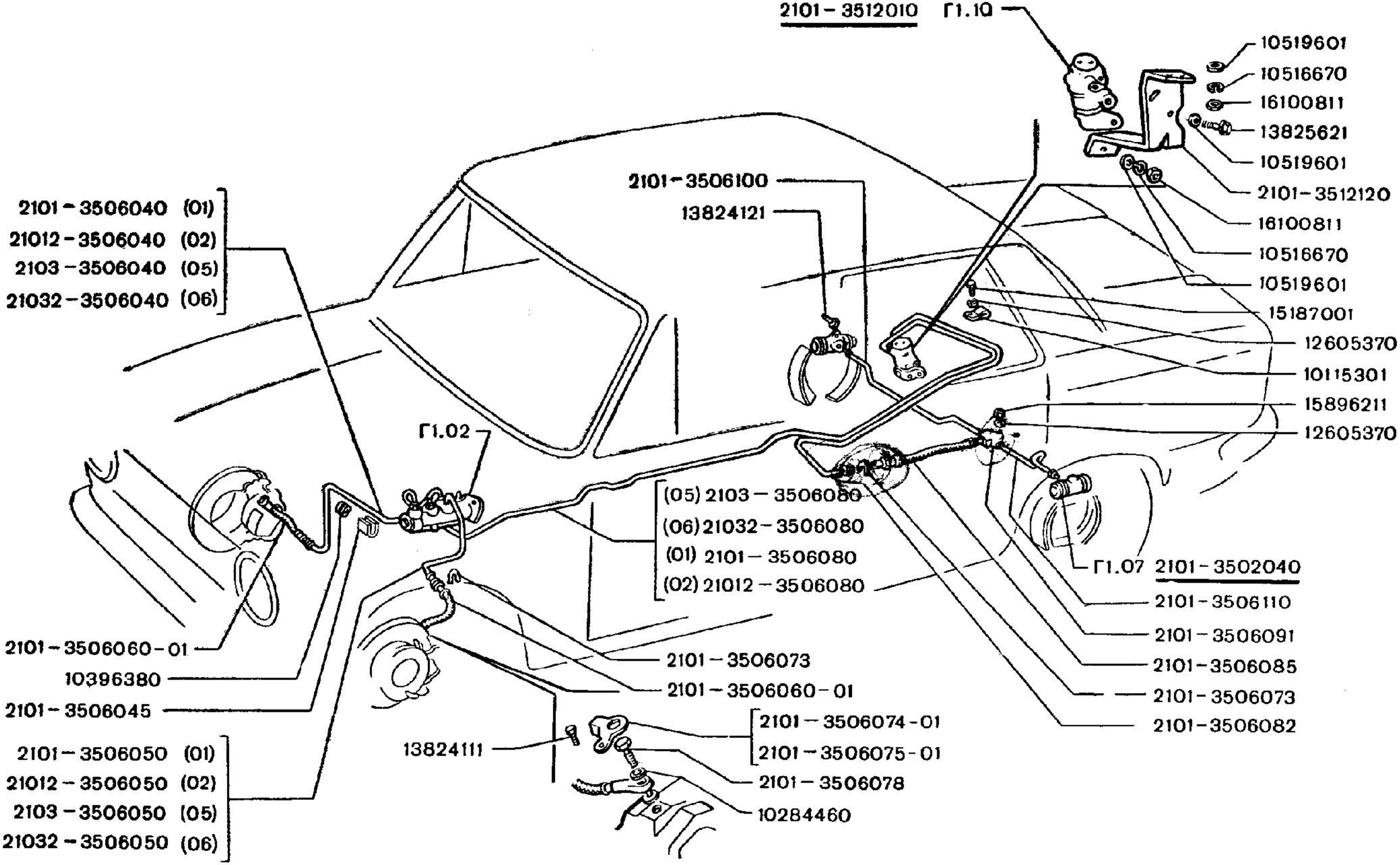
2101-3512010 Г1.10
10519601
10516670
16100811
13825621
10519601
2101-3512120
16100811
10516670
10519601
15187001
12605370
10115301
15896211
12605370
2101-3506100
13824121
2101-3506040 (01)
21012-3506040 (02)
2103-3506040 (05)
21032-3506040 (06)
Г1.02
(05) 2103-3506080
(06) 21032-3506080
(01) 2101-3506080
(02) 21012-3506080
Г1.07 2101-3502040
2101-3506110
2101-3506091
2101-3506085
2101-3506073
2101-3506082
2101-3506060-01
10396380
2101-3506045
2101-3506073
2101-3506060-01
2101-3506050 (01)
21012-3506050 (02)
2103-3506050 (05)
21032-3506050 (06)
13824111
2101-3506074-01
2101-3506075-01
2101-3506078
10284460

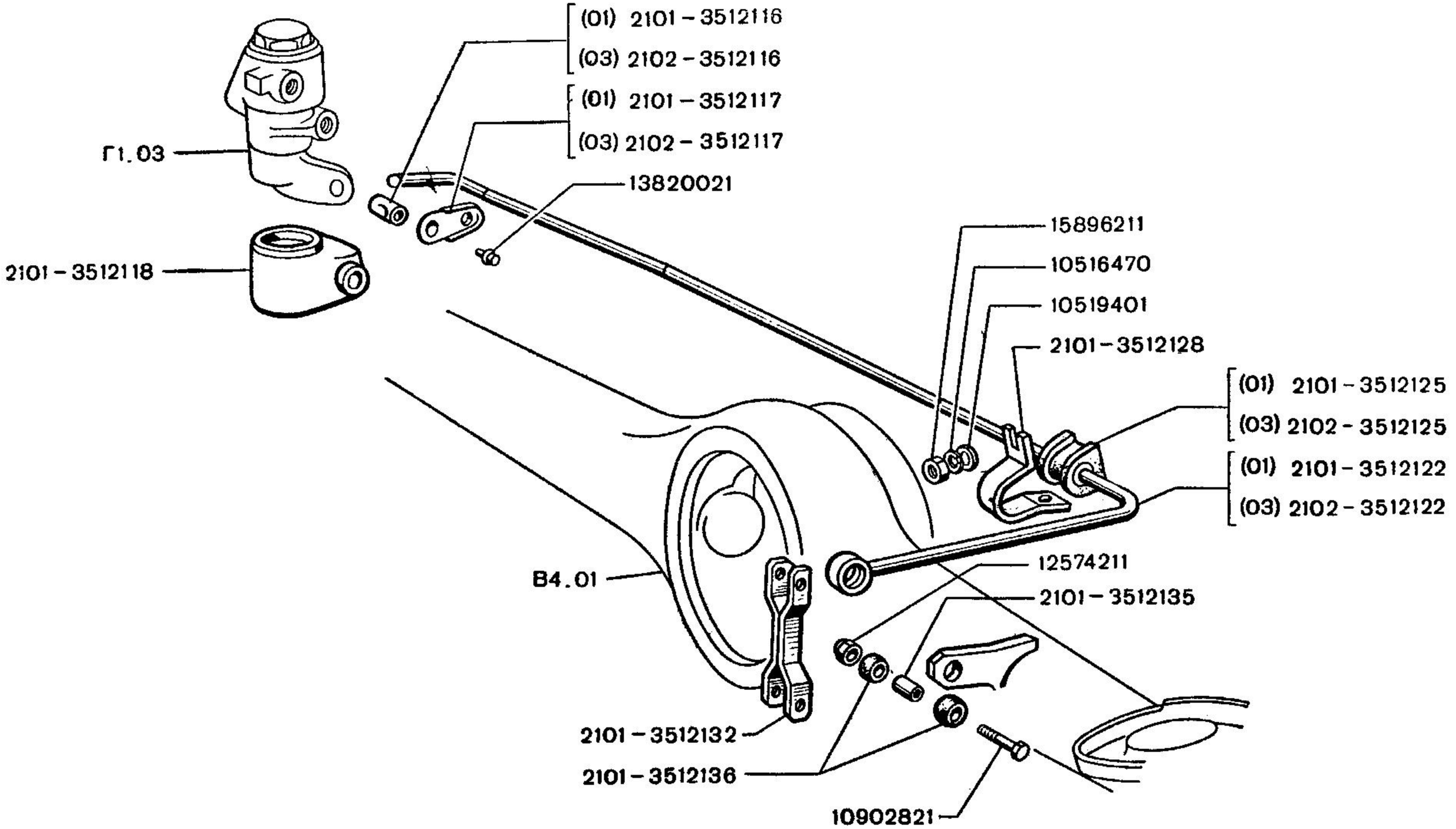
Г1.03
2101 – 3512118
(01) 2101 – 3512116
(03) 2102 – 3512116
(01) 2101 – 3512117
(03) 2102 – 3512117
13820021
15896211
10516470
10519401
2101 – 3512128
(01) 2101 – 3512125
(03) 2102 – 3512125
(01) 2101 – 3512122
(03) 2102 – 3512122
12574211
2101 – 3512135
B4.01
2101 – 3512132
2101 – 3512136
10902821

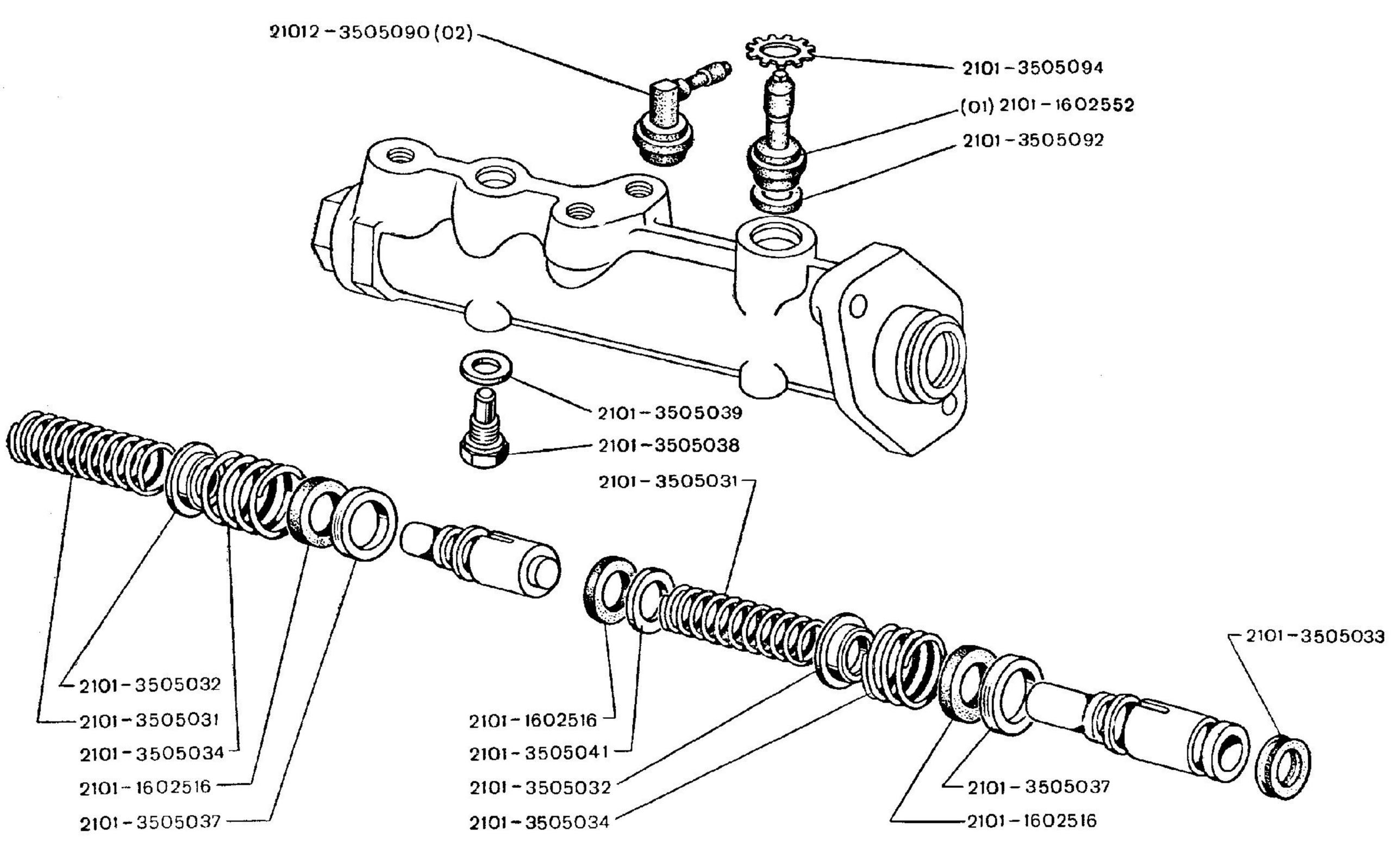
21012 – 3505090 (02)
2101 – 3505094
(01) 2101 – 1602552
2101 – 3505092
2101 – 3505039
2101 – 3505038
2101 – 3505031
2101 – 3505032
2101 – 3505031
2101 – 3505034
2101 – 1602516
2101 – 3505037
2101 – 1602516
2101 – 3505041
2101 – 3505032
2101 – 3505034
2101 – 3505037
2101 – 1602516
2101 – 3505033

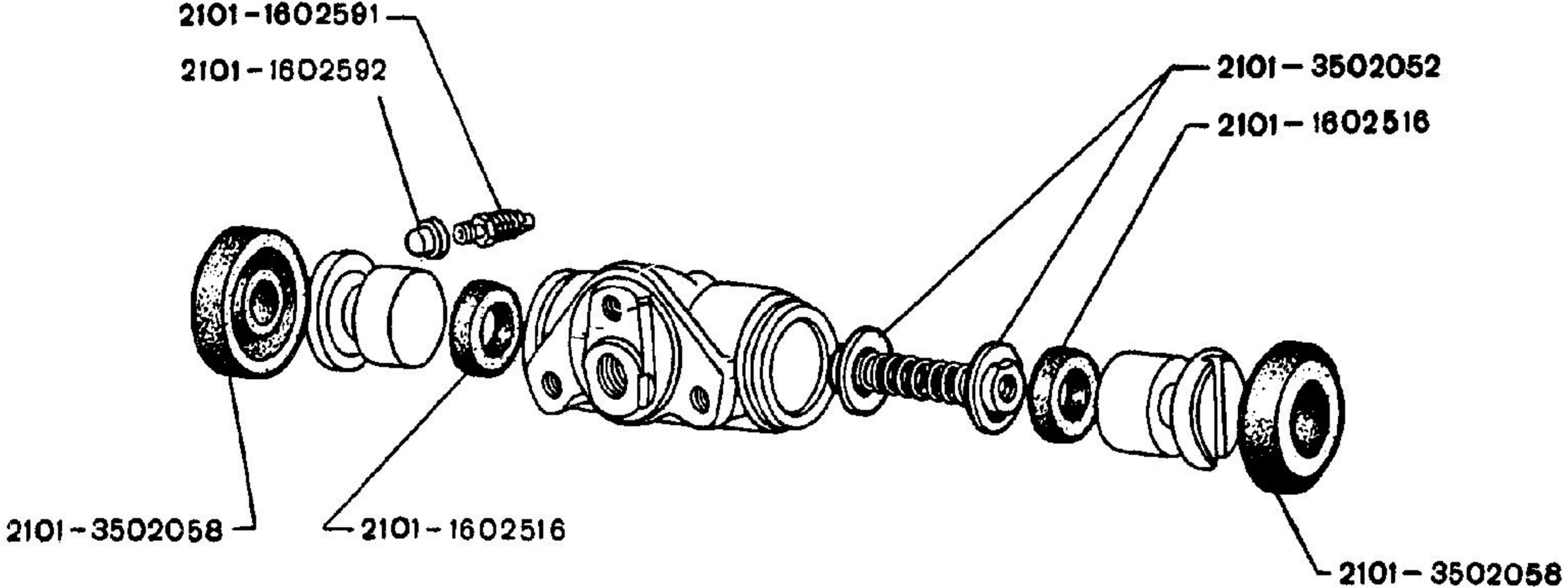
2101-1602591
2101-1602592
2101-3502052
2101-1602516
2101-3502058
2101-1602516
2101-3502058

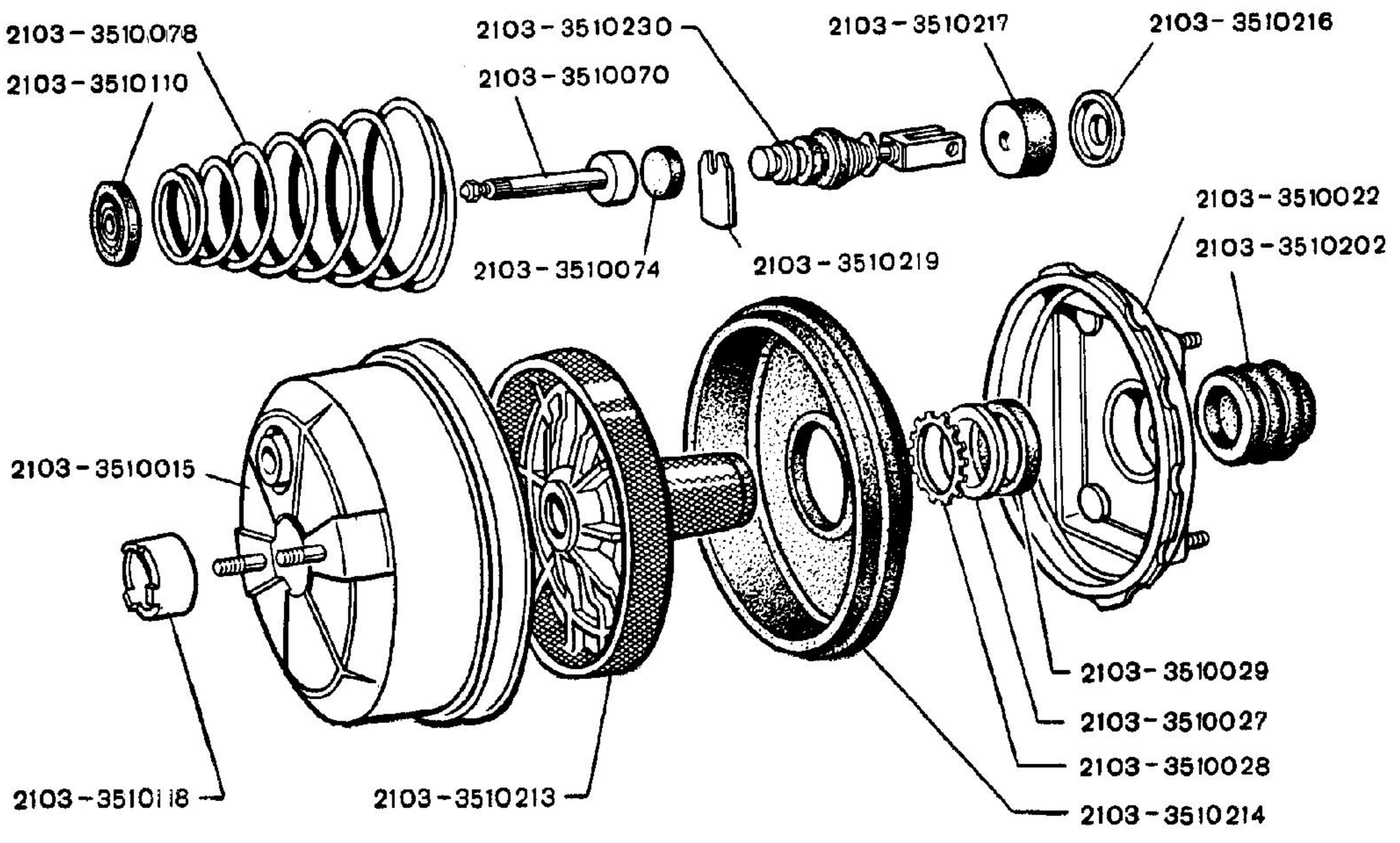
2103-3510078
2103-3510110
2103-3510230
2103-3510070
2103-3510217
2103-3510216
2103-3510074
2103-3510219
2103-3510022
2103-3510202
2103-3510015
2103-3510118
2103-3510213
2103-3510029
2103-3510027
2103-3510028
2103-3510214

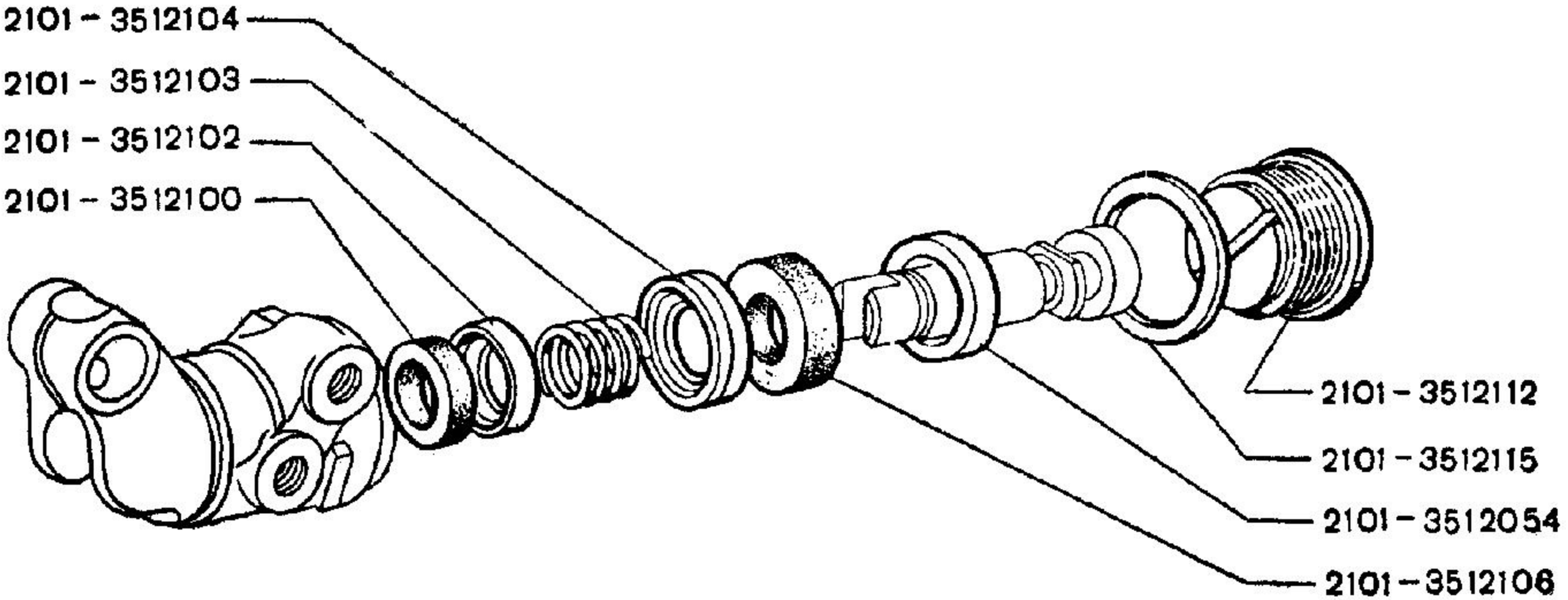
2101 – 3512104
2101 – 3512103
2101 – 3512102
2101 – 3512100
2101 – 3512112
2101 – 3512115
2101 – 3512054
2101 – 3512106

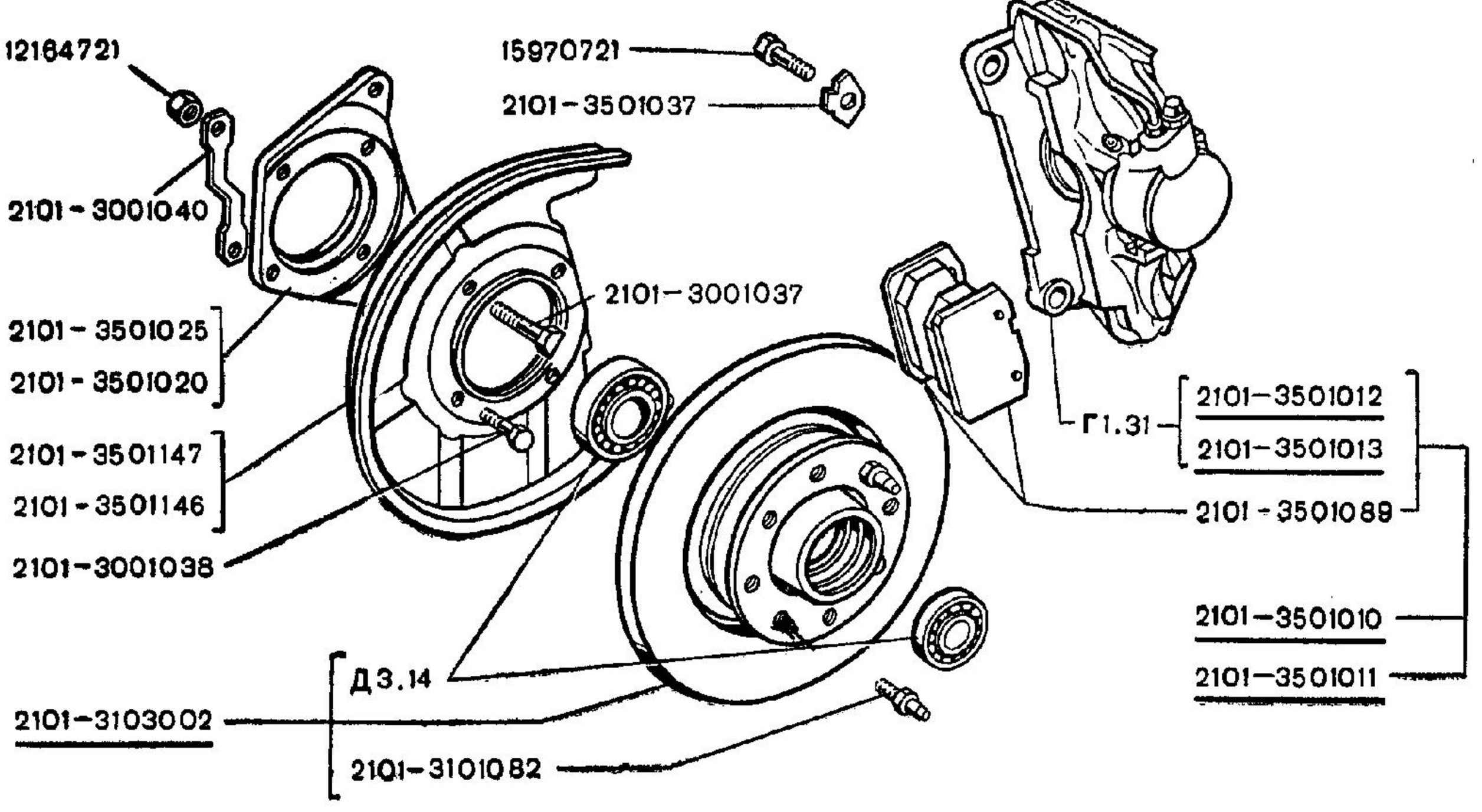
12184721
15970721
2101-3501037
2101-3001040
2101-3001037
2101-3501025
2101-3501020
2101-3501147
2101-3501146
2101-3001038
Г1.31
2101-3501012
2101-3501013
2101-3501089
2101-3501010
2101-3501011
Д3.14
2101-3103002
2101-3101082

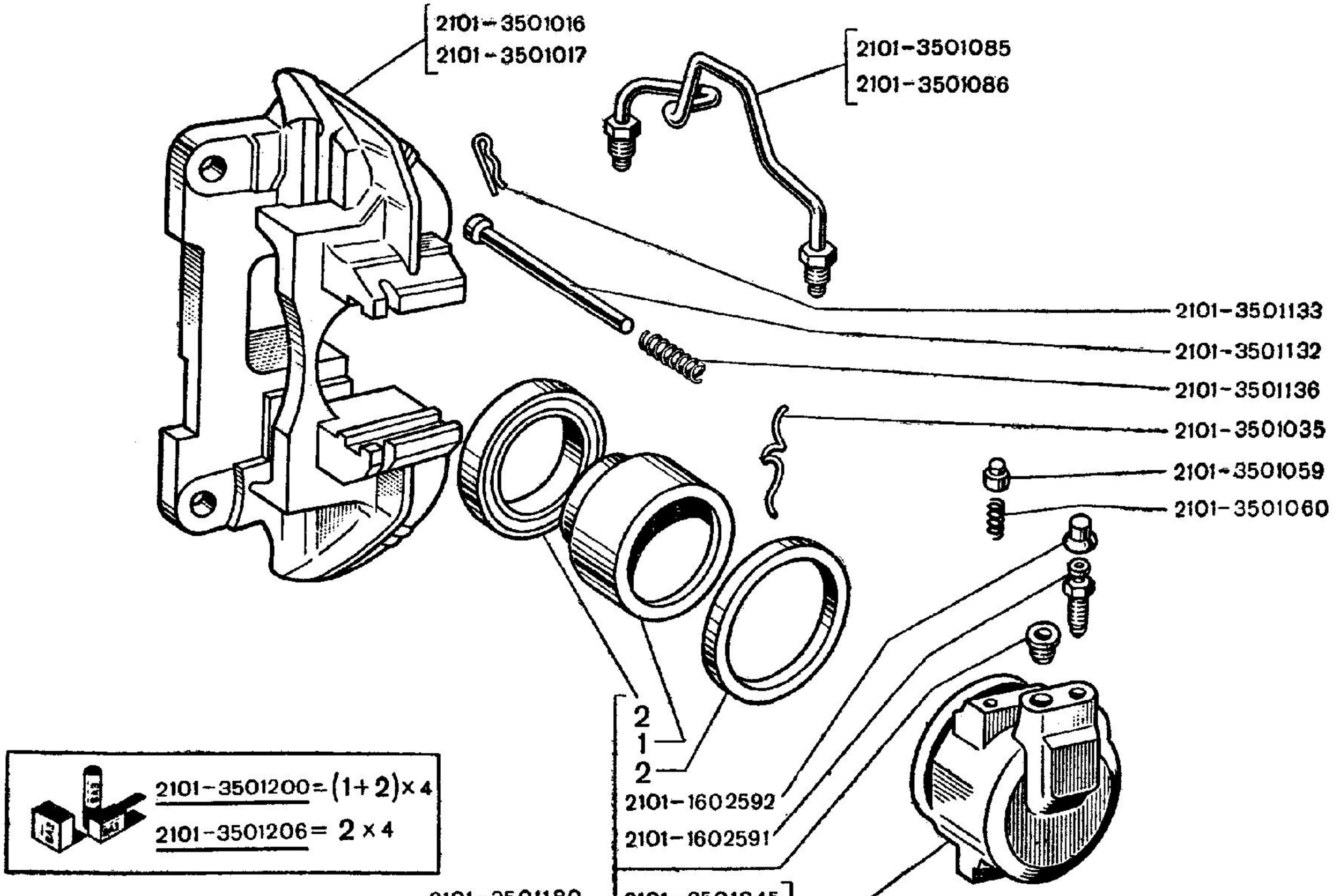

2101-3501200 = (1+2)×4

2101-3501206 = 2×4

2101-3501180
2101-3501181
2101-3501182
2101-3501183

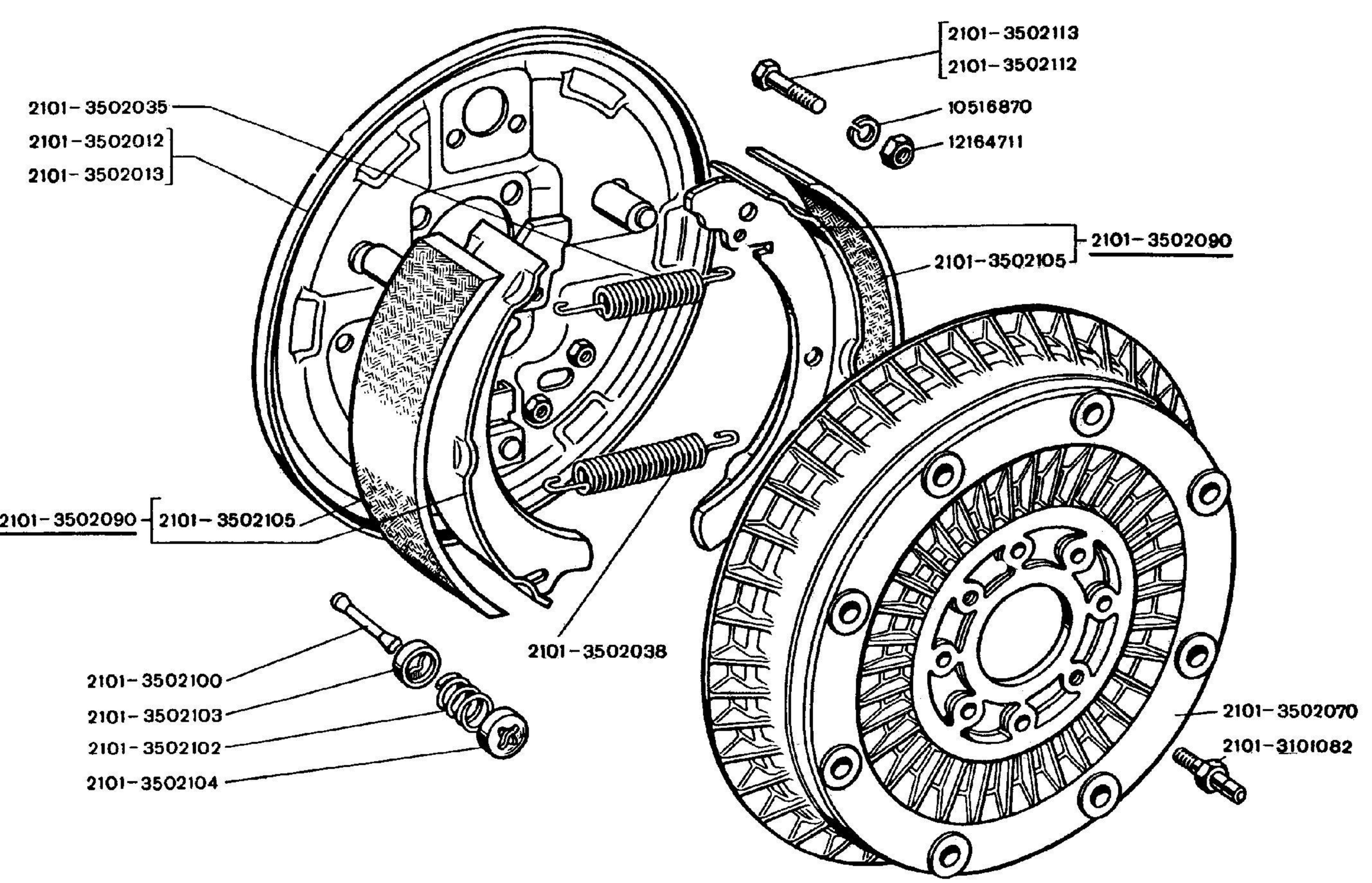
2101-3502113
2101-3502112
10516870
12164711
2101-3502035
2101-3502012
2101-3502013
2101-3502090
2101-3502105
2101-3502090
2101-3502105
2101-3502038
2101-3502100
2101-3502103
2101-3502102
2101-3502104
2101-3502070
2101-3101082

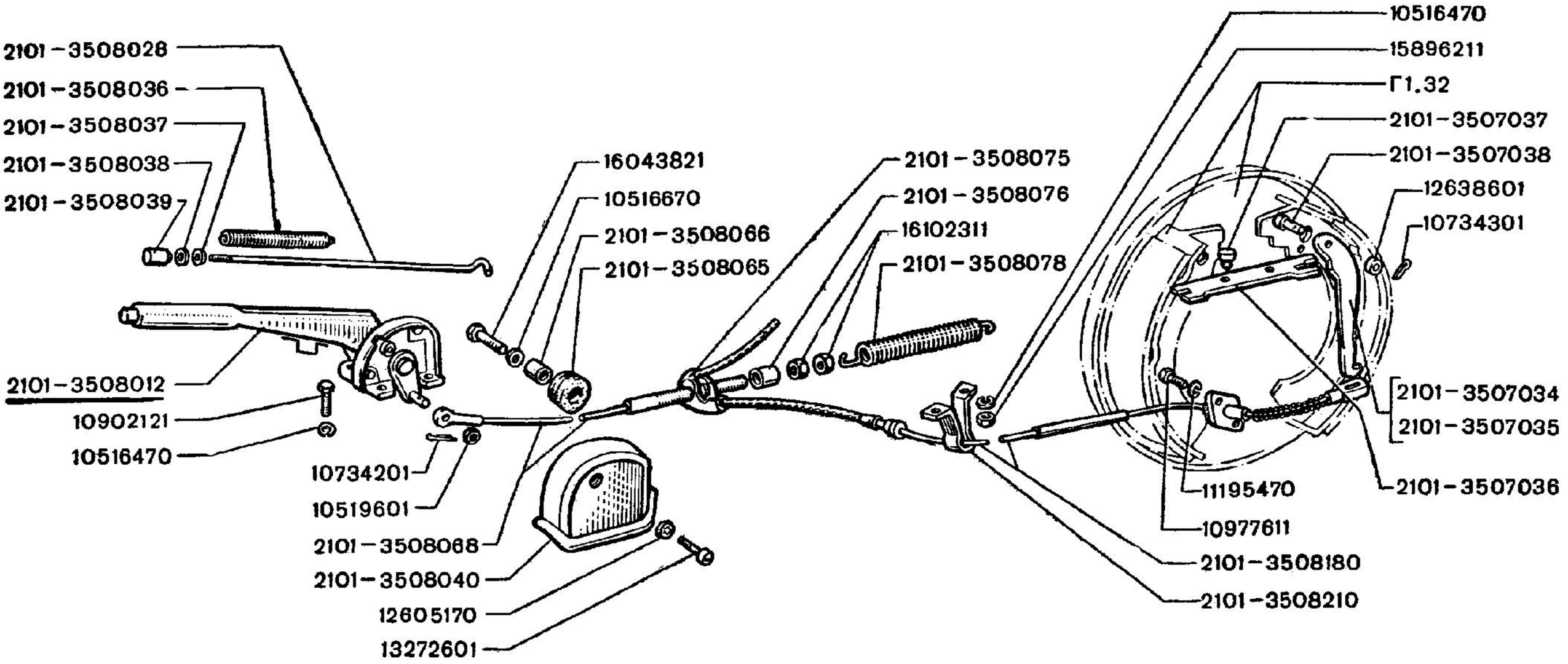
2101-3508028
2101-3508036
2101-3508037
2101-3508038
2101-3508039
2101-3508012
10902121
10516470
16043821
10516670
2101-3508066
2101-3508065
10734201
10519601
2101-3508068
2101-3508040
12605170
13272601
2101-3508075
2101-3508076
16102311
2101-3508078
10516470
15896211
Г1.32
2101-3507037
2101-3507038
12638601
10734301
2101-3507034
2101-3507035
2101-3507036
11195470
10977611
2101-3508180
2101-3508210

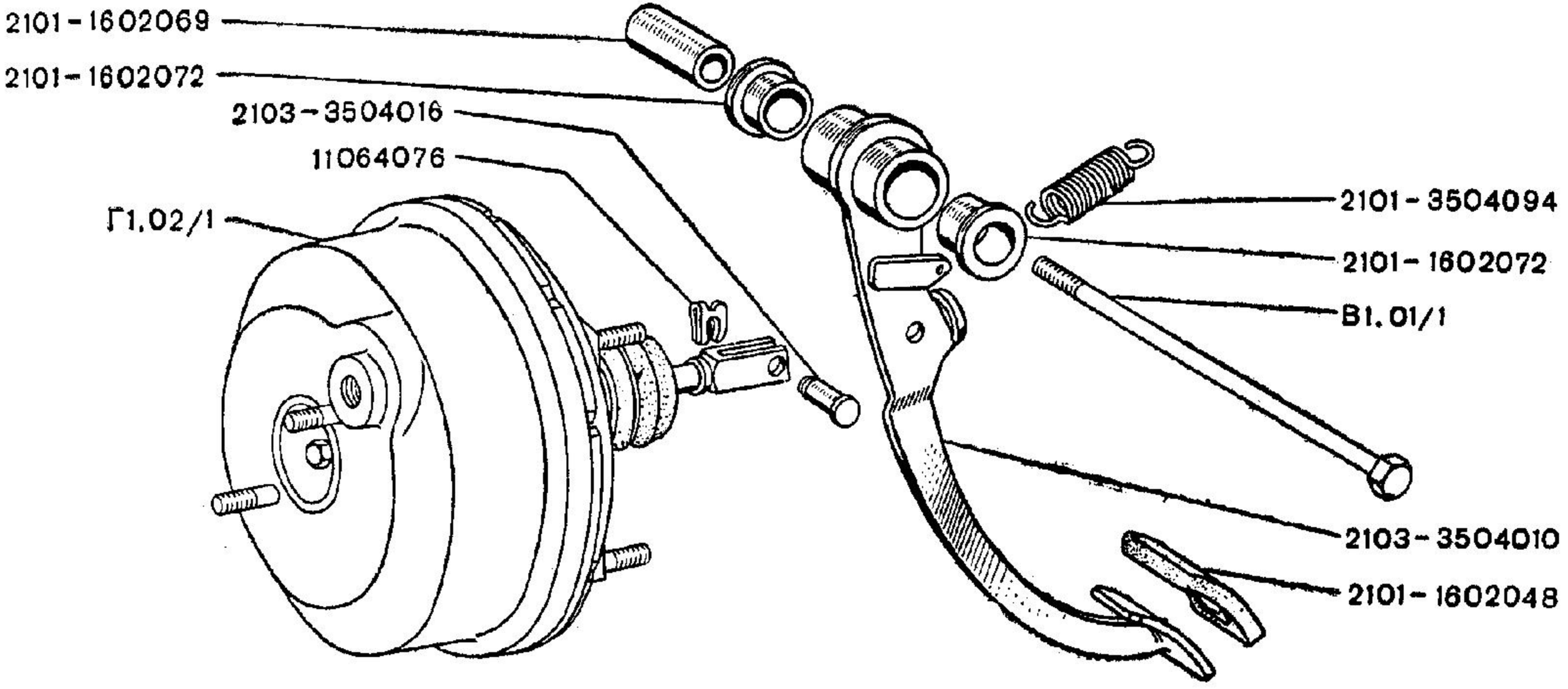
2101-1602069
2101-1602072
2103-3504016
11064076
Г1.02/1
2101-3504094
2101-1602072
В1.01/1
2103-3504010
2101-1602048

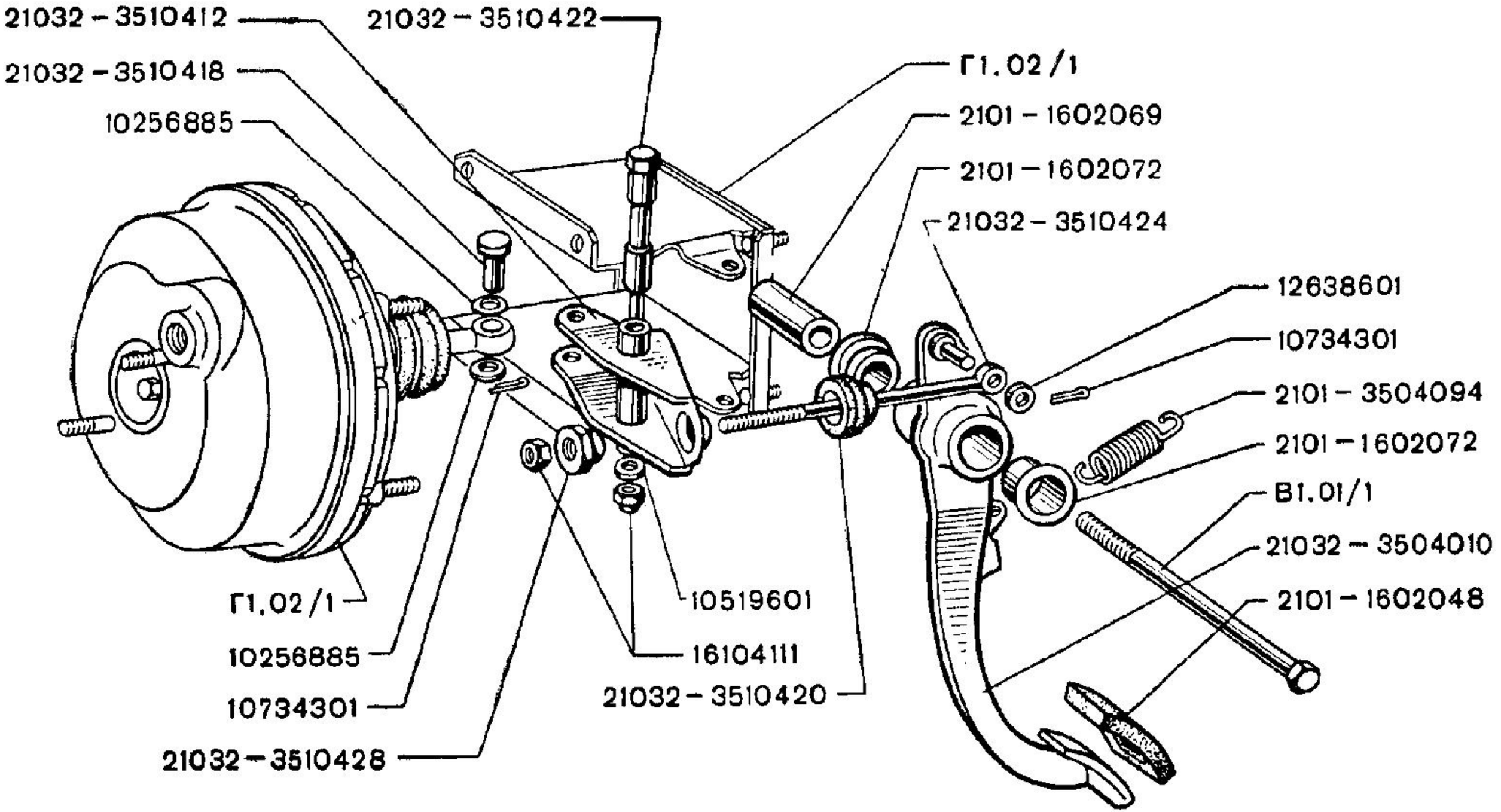
21032 – 3510412
21032 – 3510422
21032 – 3510418
10256885
Г1.02/1
2101 – 1602069
2101 – 1602072
21032 – 3510424
12638601
10734301
2101 – 3504094
2101 – 1602072
В1.01/1
21032 – 3504010
2101 – 1602048
Г1.02/1
10256885
10734301
21032 – 3510428
10519601
16104111
21032 – 3510420

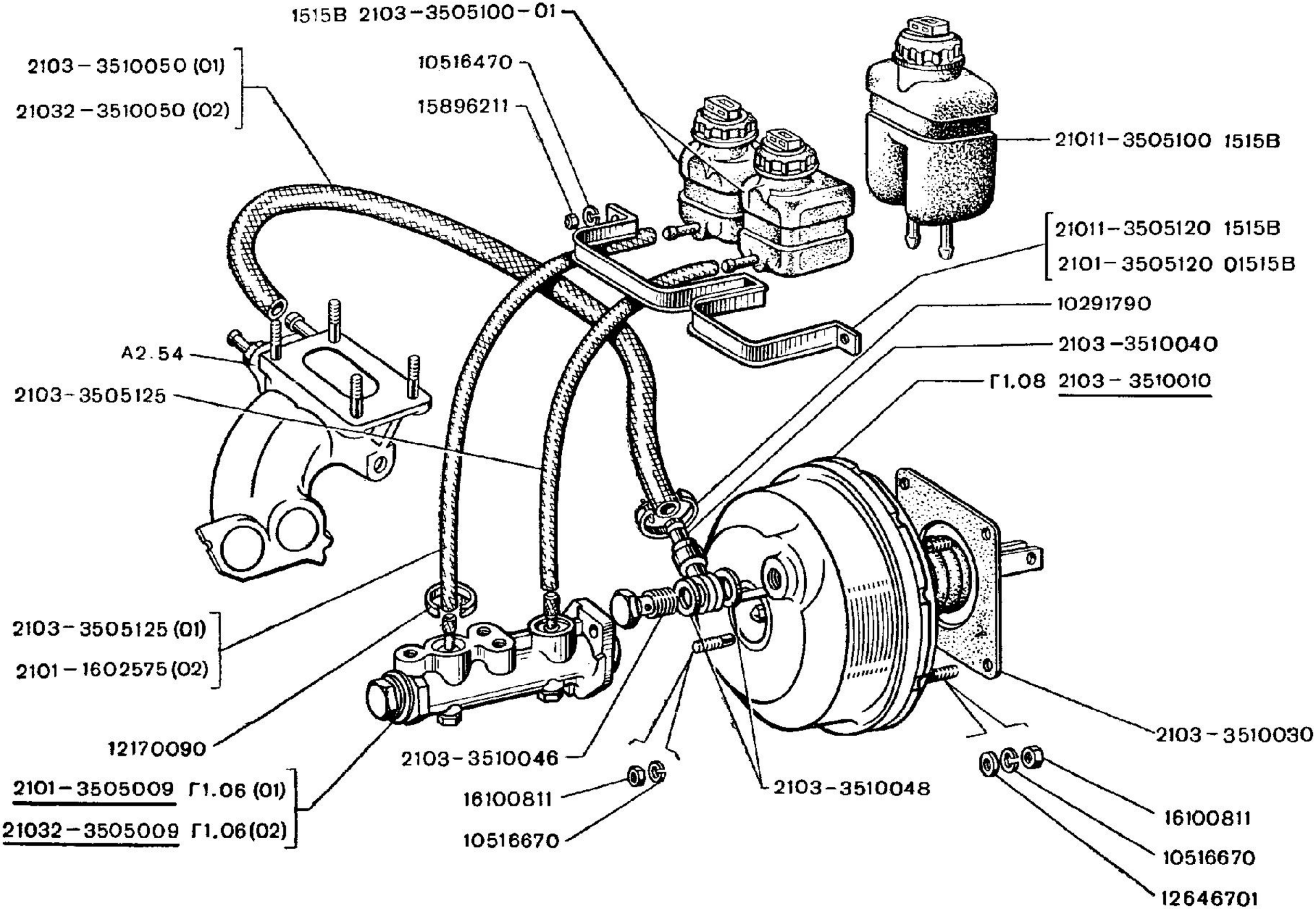
1515B 2103-3505100-01
2103-3510050 (01)
21032-3510050 (02)
10516470
15896211
21011-3505100 1515B
21011-3505120 1515B
2101-3505120 01515B
10291790
2103-3510040
Г1.08 2103-3510010
A2.54
2103-3505125
2103-3505125 (01)
2101-1602575 (02)
12170090
2101-3505009 Г1.06 (01)
21032-3505009 Г1.06(02)
2103-3510046
16100811
10516670
2103-3510048
2103-3510030
16100811
10516670
12646701

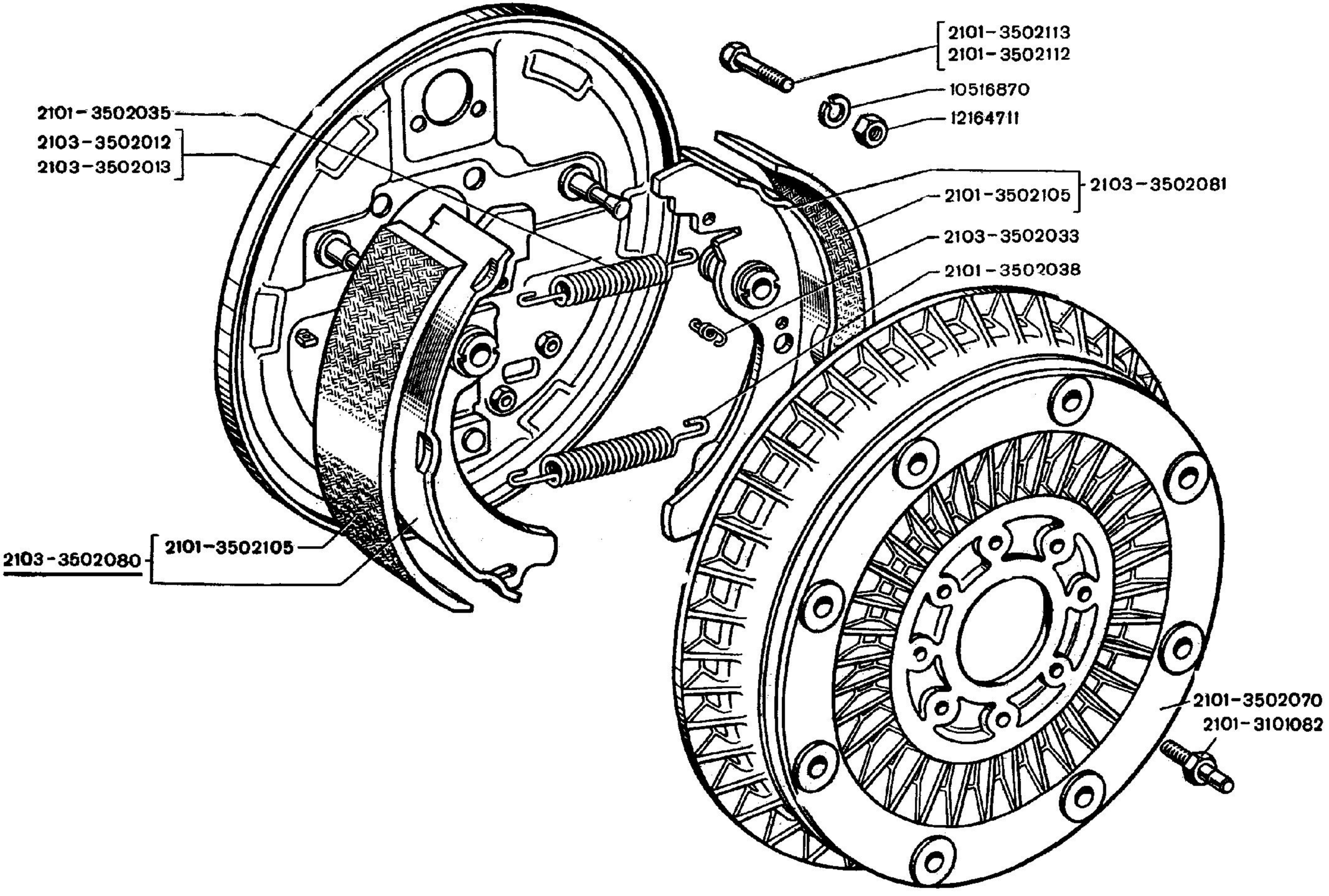
2101-3502113
2101-3502112
10516870
12164711
2101-3502035
2103-3502012
2103-3502013
2101-3502105
2103-3502081
2103-3502033
2101-3502038
2103-3502080
2101-3502105
2101-3502070
2101-3101082

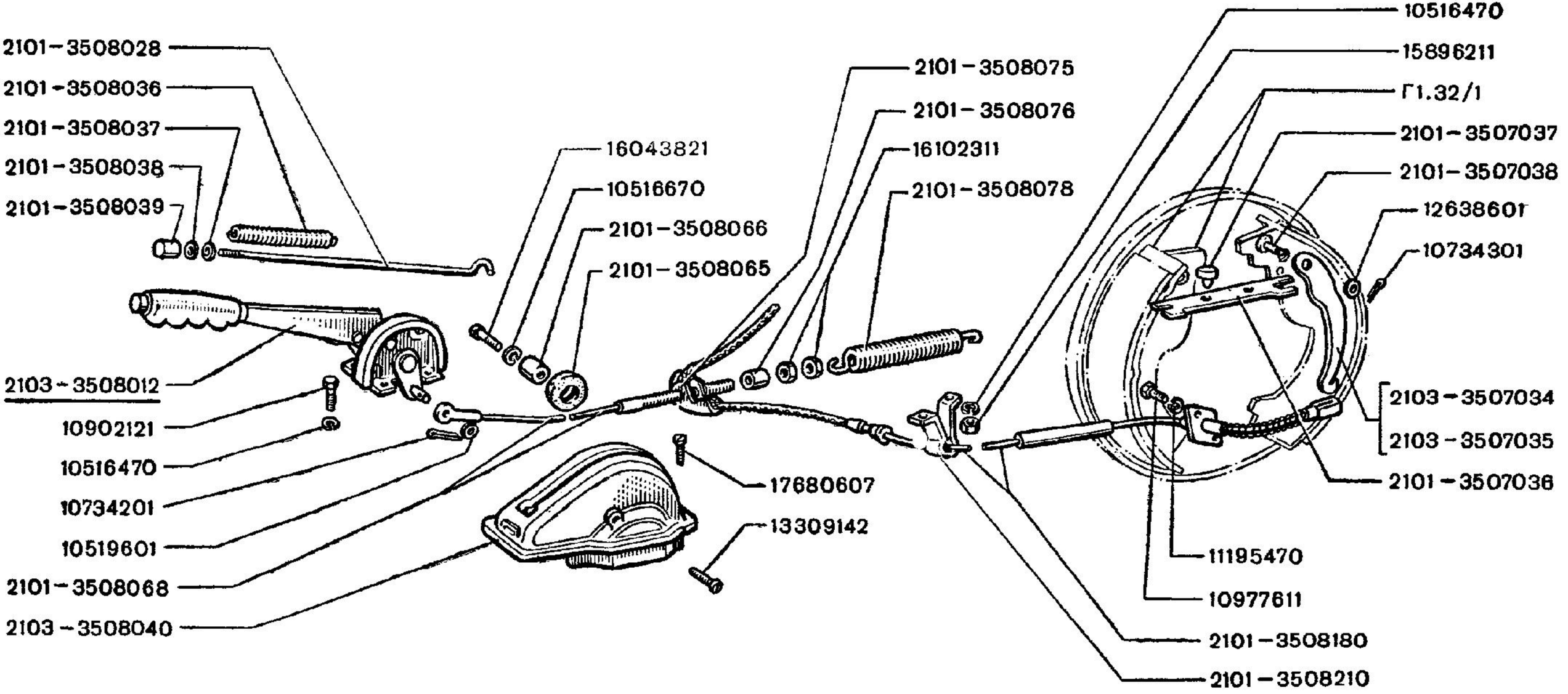
2101-3508028
2101-3508036
2101-3508037
2101-3508038
2101-3508039
2103-3508012
10902121
10516470
10734201
10519601
2101-3508068
2103-3508040
16043821
10516670
2101-3508066
2101-3508065
2101-3508075
2101-3508076
16102311
2101-3508078
17680607
13309142
10516470
15896211
Г1.32/1
2101-3507037
2101-3507038
12638601
10734301
2103-3507034
2103-3507035
2101-3507036
11195470
10977611
2101-3508180
2101-3508210

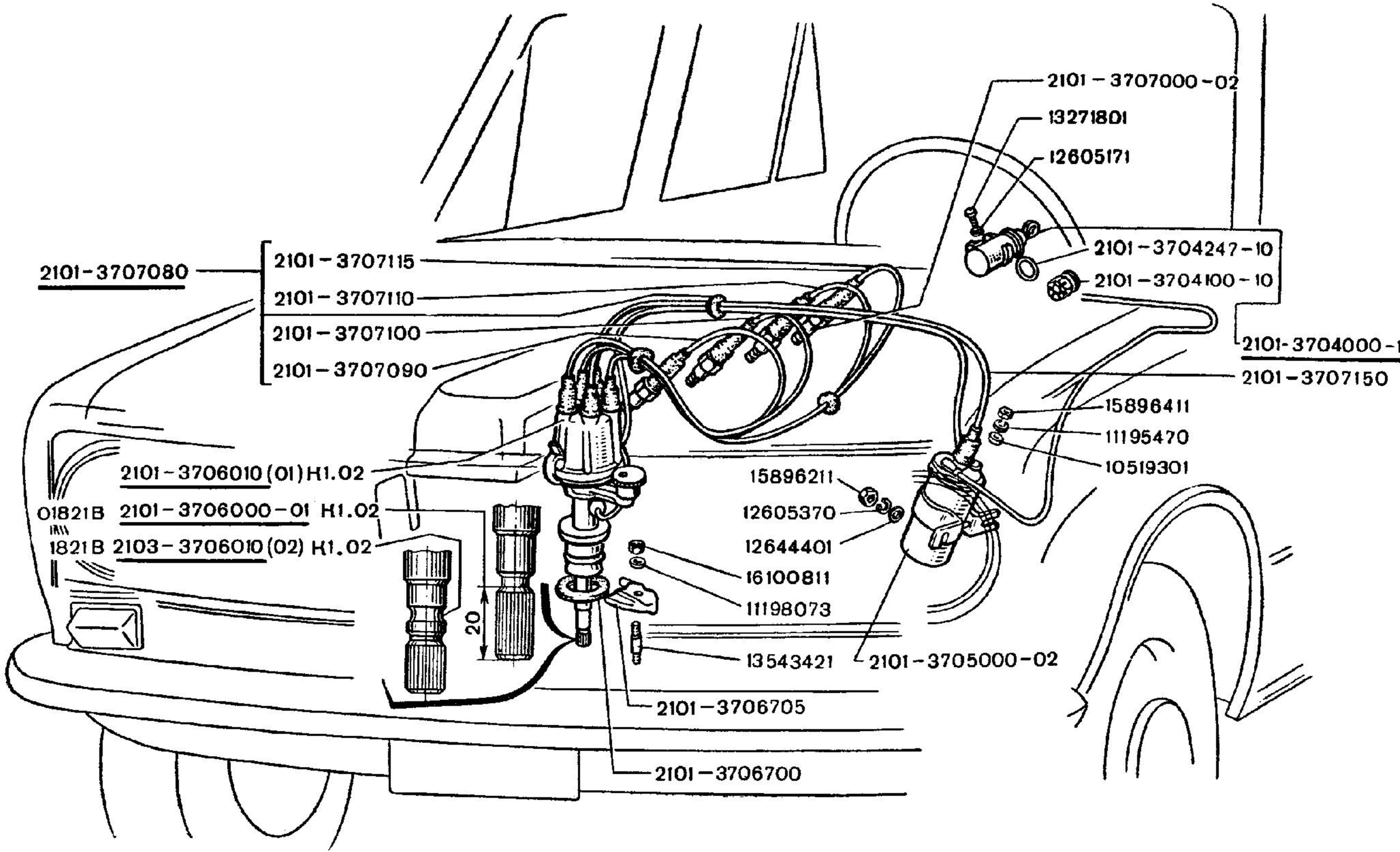
2101-3707080
2101-3707115
2101-3707110
2101-3707100
2101-3707090
2101-3706010(01)H1.02
01821B 2101-3706000-01 H1.02
1821B 2103-3706010(02) H1.02
20
2101-3706705
2101-3706700
2101-3707000-02
13271801
12605171
2101-3704247-10
2101-3704100-10
2101-3704000-10
2101-3707150
15896411
11195470
10519301
15896211
12605370
12644401
16100811
11198073
13543421
2101-3705000-02

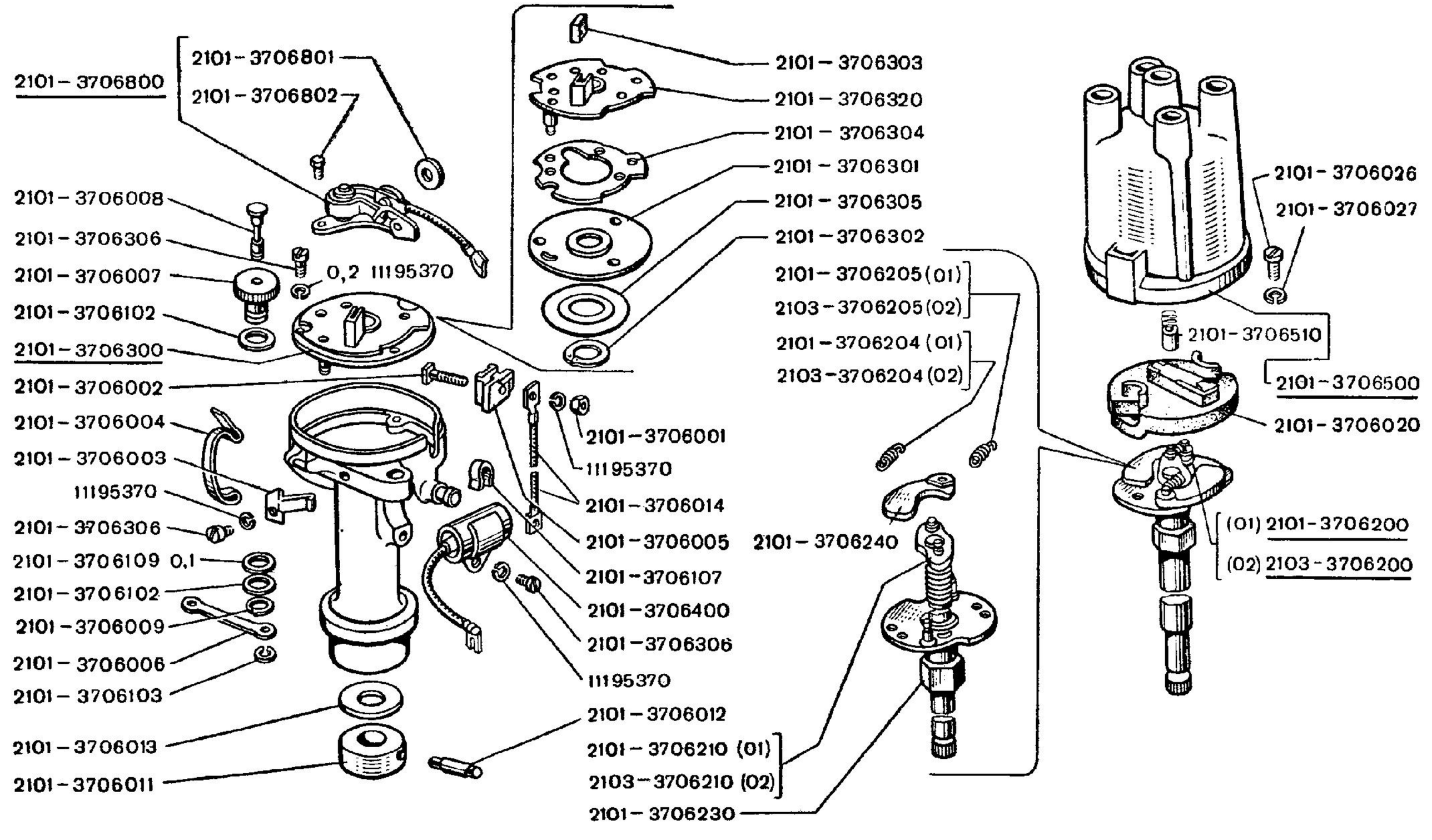
2101-3706800
2101-3706801
2101-3706802
2101-3706008
2101-3706306
2101-3706007
2101-3706102
2101-3706300
2101-3706002
2101-3706004
2101-3706003
11195370
2101-3706306
2101-3706109 0,1
2101-3706102
2101-3706009
2101-3706006
2101-3706103
2101-3706013
2101-3706011
0,2 11195370
2101-3706303
2101-3706320
2101-3706304
2101-3706301
2101-3706305
2101-3706302
2101-3706205(01)
2103-3706205(02)
2101-3706204(01)
2103-3706204(02)
2101-3706001
11195370
2101-3706014
2101-3706005
2101-3706107
2101-3706400
2101-3706306
11195370
2101-3706012
2101-3706210 (01)
2103-3706210 (02)
2101-3706230
2101-3706240
2101-3706026
2101-3706027
2101-3706510
2101-3706500
2101-3706020
(01) 2101-3706200
(02) 2103-3706200

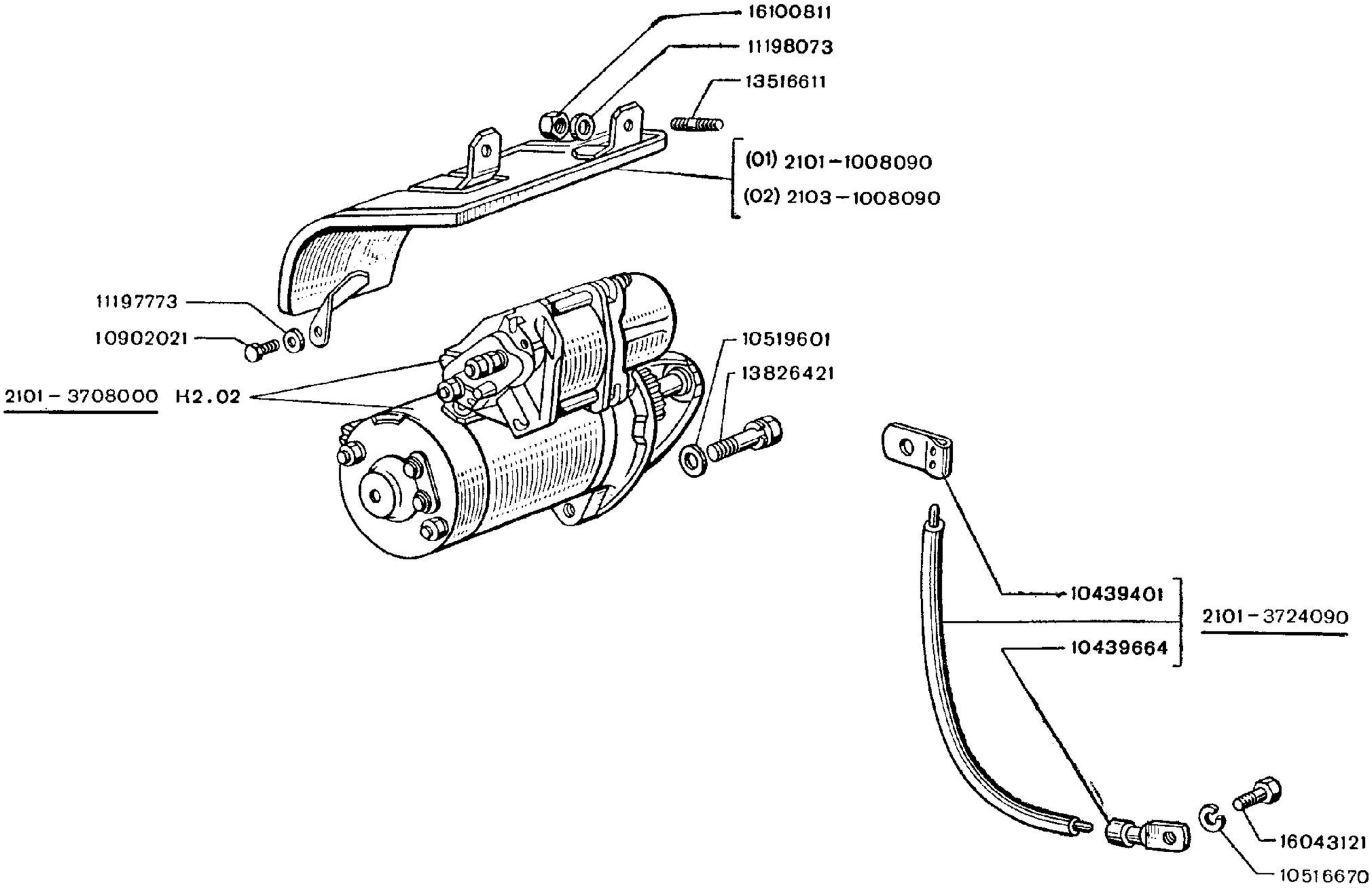
16100811
11198073
13516611
(01) 2101-1008090
(02) 2103-1008090
11197773
10902021
2101-3708000 H2.02
10519601
13826421
10439401
10439664
2101-3724090
16043121
10516670

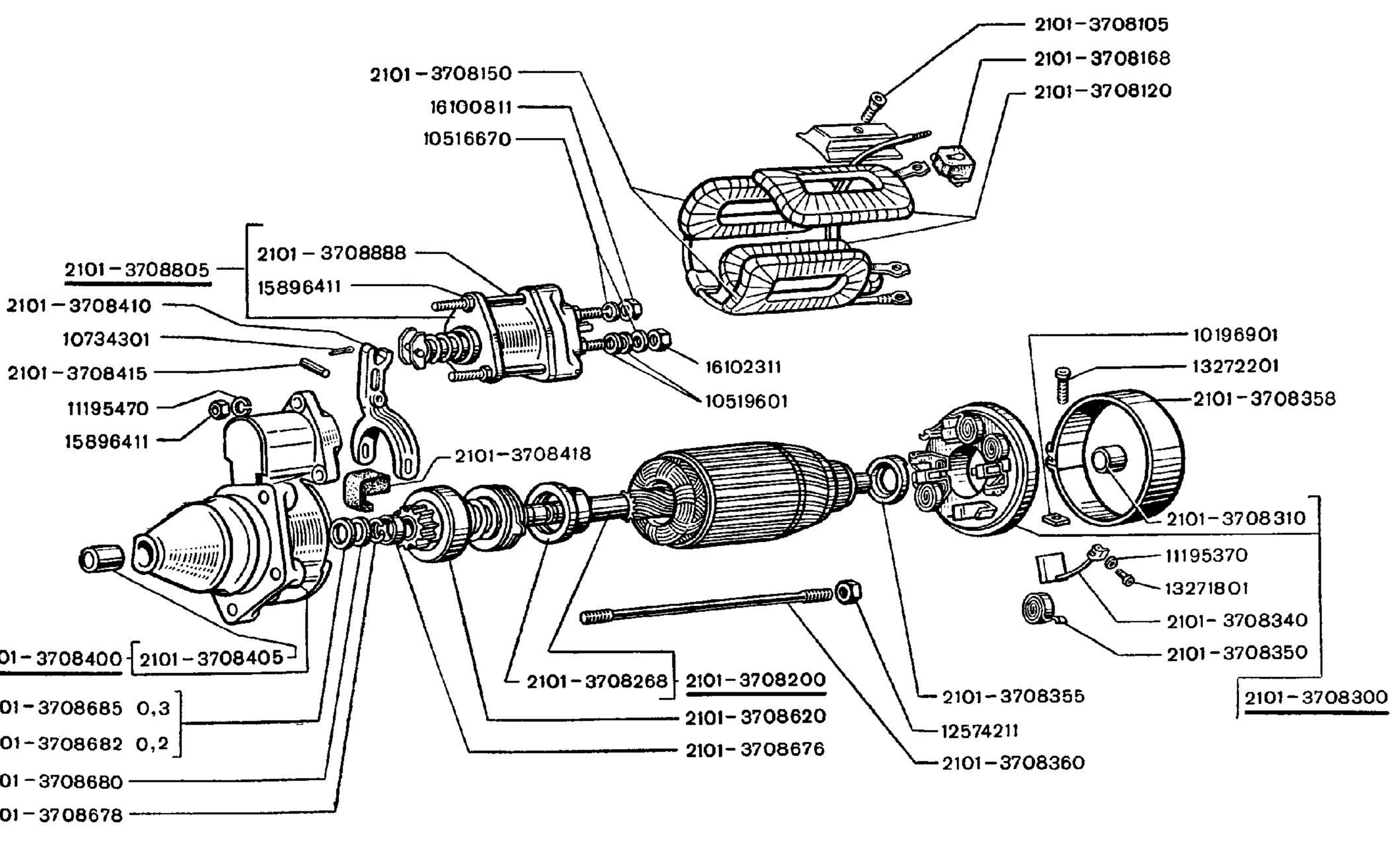
2101-3708105
2101-3708168
2101-3708120
2101-3708150
16100811
10516670
2101-3708888
15896411
2101-3708805
2101-3708410
10734301
2101-3708415
11195470
15896411
16102311
10519601
10196901
13272201
2101-3708358
2101-3708418
2101-3708310
11195370
13271801
2101-3708340
2101-3708350
2101-3708300
2101-3708400
2101-3708405
2101-3708685 0,3
2101-3708682 0,2
2101-3708680
2101-3708678
2101-3708268
2101-3708200
2101-3708620
2101-3708676
2101-3708355
12574211
2101-3708360

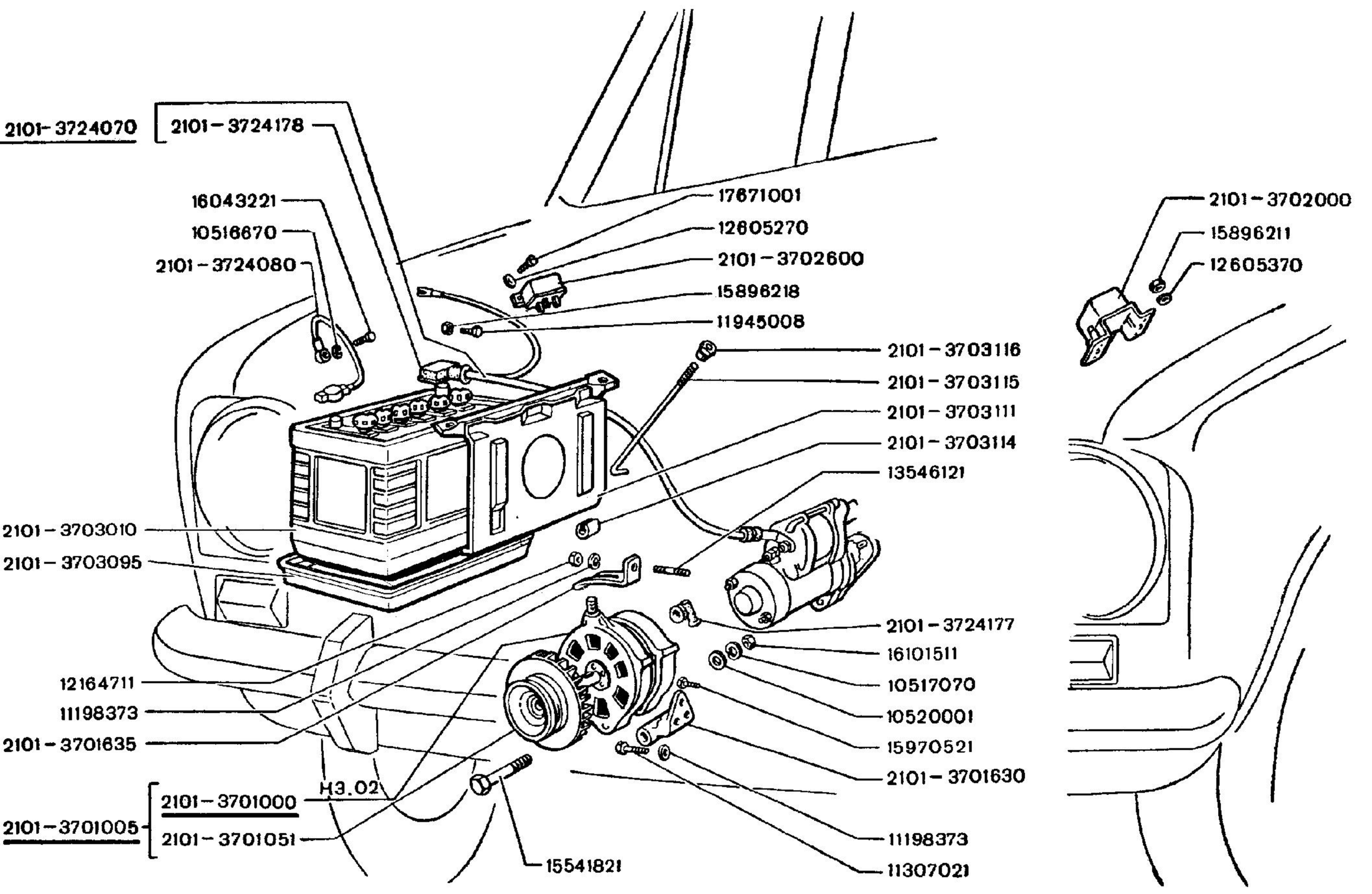
2101-3724070
2101-3724178
16043221
10516670
2101-3724080
17671001
12605270
2101-3702600
15896218
11945008
2101-3703116
2101-3703115
2101-3703111
2101-3703114
13546121
2101-3703010
2101-3703095
2101-3724177
16101511
10517070
10520001
15970521
2101-3701630
11198373
11307021
12164711
11198373
2101-3701635
H3.02
2101-3701005
2101-3701000
2101-3701051
15541821
2101-3702000
15896211
12605370

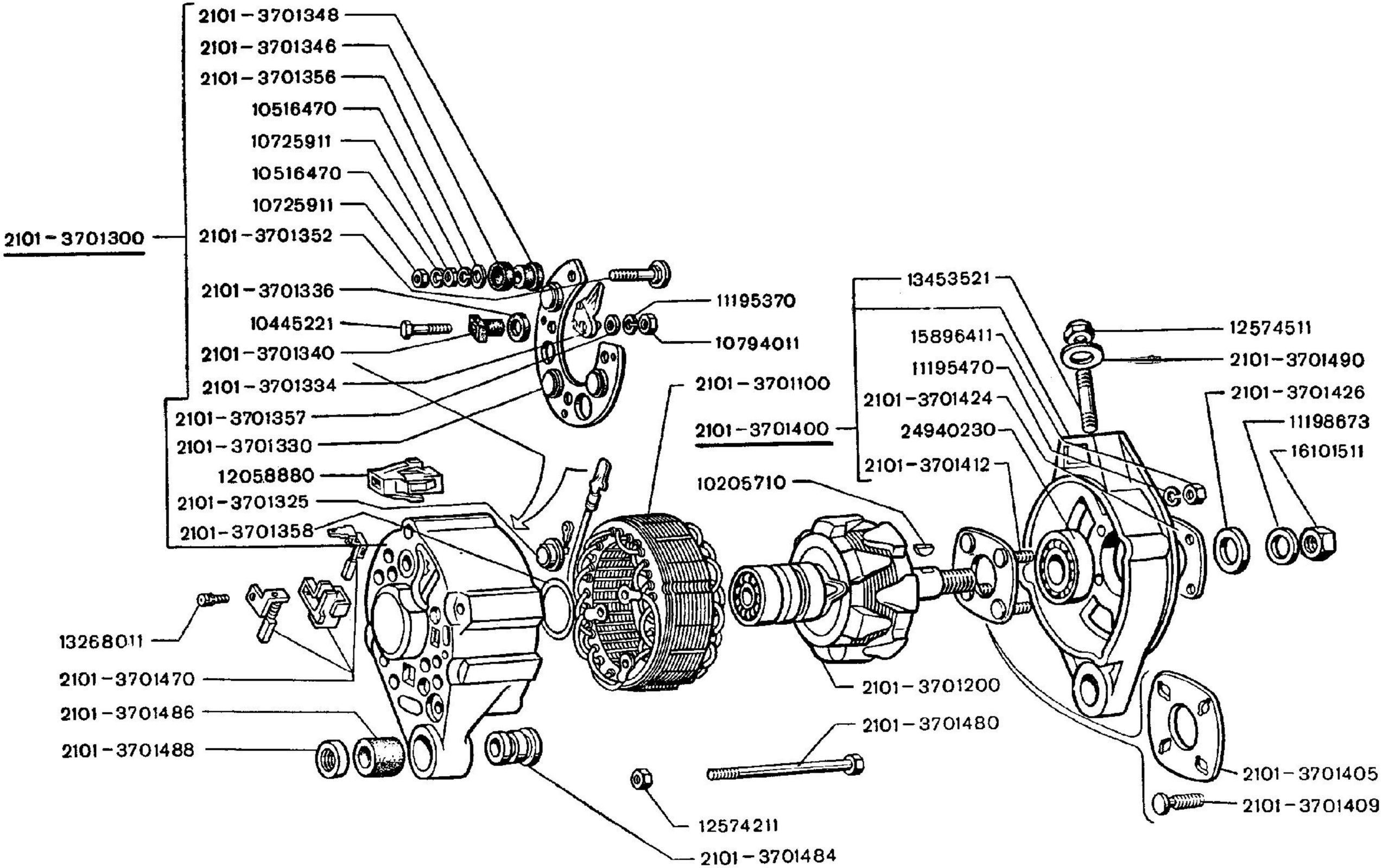
2101-3701300
2101-3701348
2101-3701346
2101-3701356
10516470
10725911
10516470
10725911
2101-3701352
2101-3701336
10445221
2101-3701340
2101-3701334
2101-3701357
2101-3701330
12058880
2101-3701325
2101-3701358
13268011
2101-3701470
2101-3701486
2101-3701488
11195370
10794011
2101-3701100
2101-3701400
12574211
2101-3701484
10205710
2101-3701200
2101-3701480
13453521
15896411
11195470
2101-3701424
24940230
2101-3701412
12574511
2101-3701490
2101-3701426
11198673
16101511
2101-3701405
2101-3701409

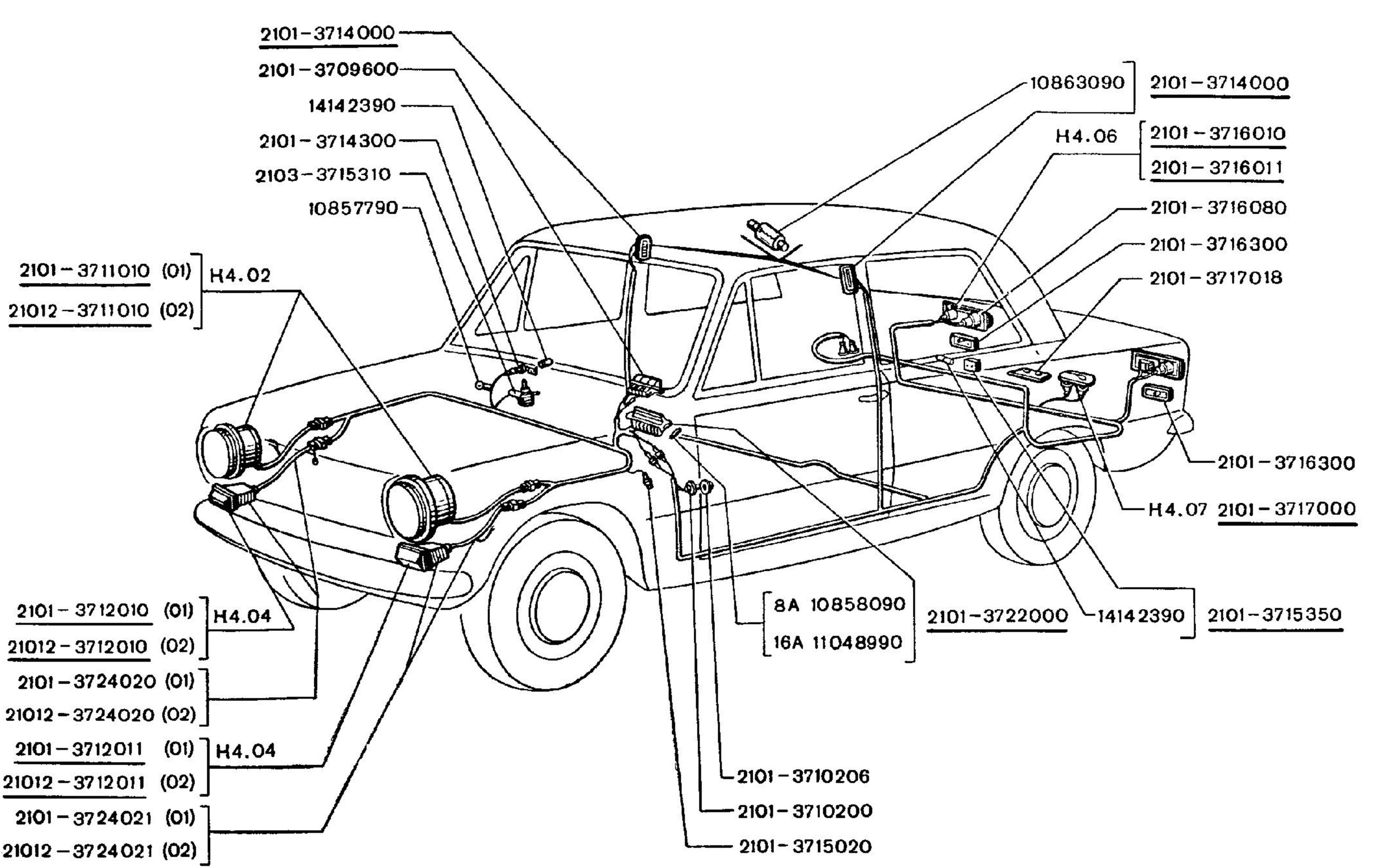
2101-3714000
2101-3709600
14142390
2101-3714300
2103-3715310
10857790
2101-3711010 (01)
21012-3711010 (02)
H4.02
10863090
2101-3714000
H4.06
2101-3716010
2101-3716011
2101-3716080
2101-3716300
2101-3717018
2101-3716300
H4.07 2101-3717000
2101-3712010 (01)
21012-3712010 (02)
H4.04
2101-3724020 (01)
21012-3724020 (02)
2101-3712011 (01)
21012-3712011 (02)
H4.04
2101-3724021 (01)
21012-3724021 (02)
8A 10858090
16A 11048990
2101-3722000
14142390
2101-3715350
2101-3710206
2101-3710200
2101-3715020

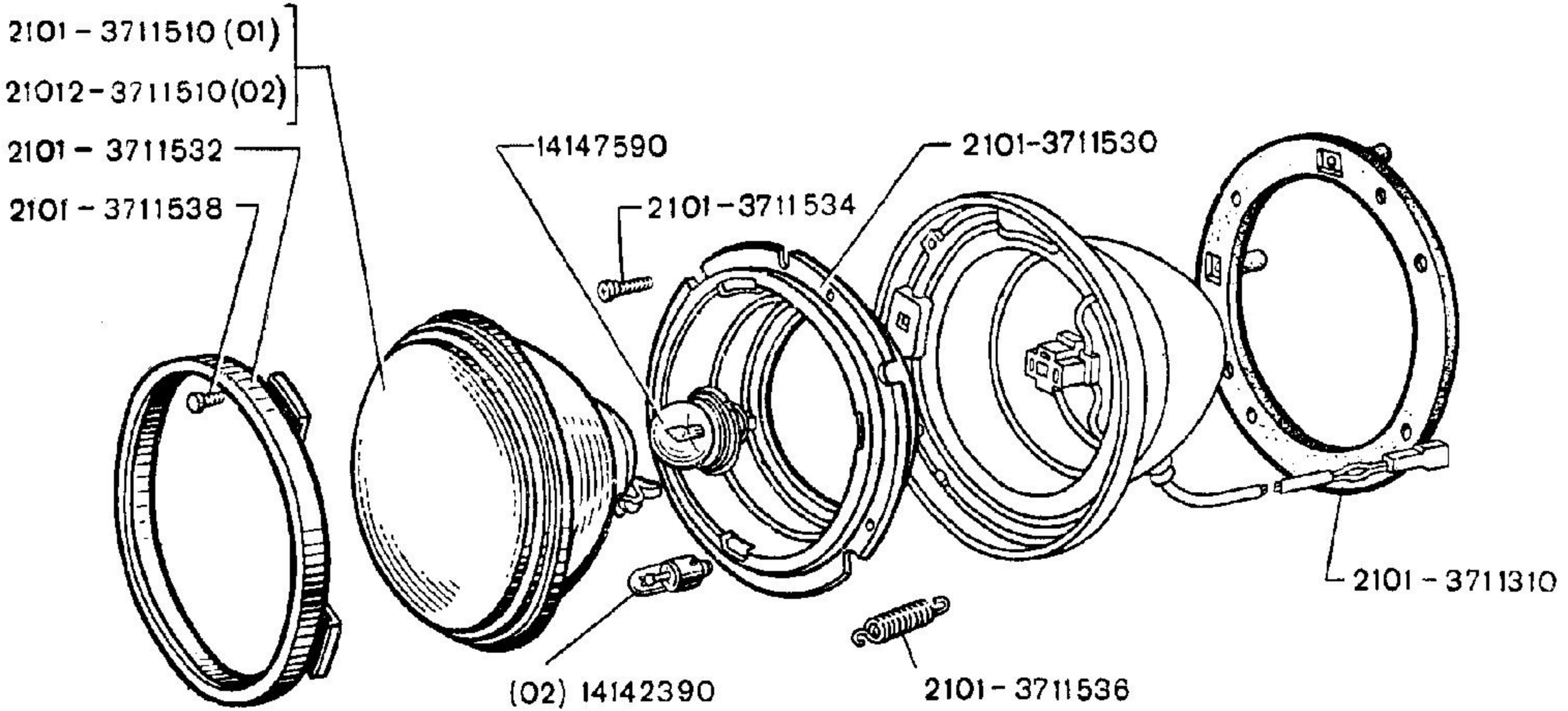
2101 – 3711510 (01)
21012 – 3711510 (02)
2101 – 3711532
2101 – 3711538
14147590
2101 – 3711534
2101 – 3711530
2101 – 3711310
(02) 14142390
2101 – 3711536

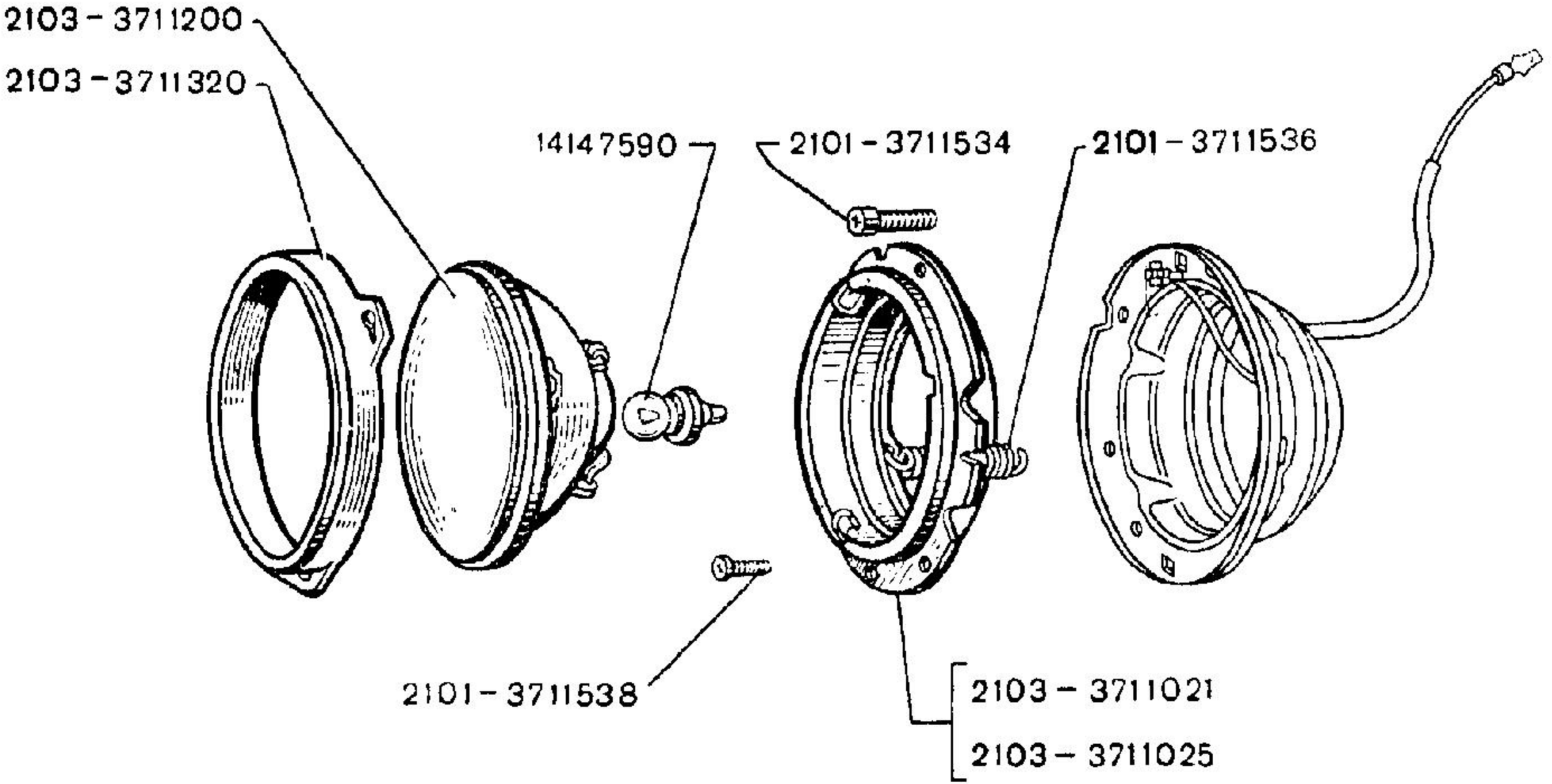
2103 - 3711200
2103 - 3711320
14147590
2101 - 3711534
2101 - 3711536
2101 - 3711538
2103 - 3711021
2103 - 3711025

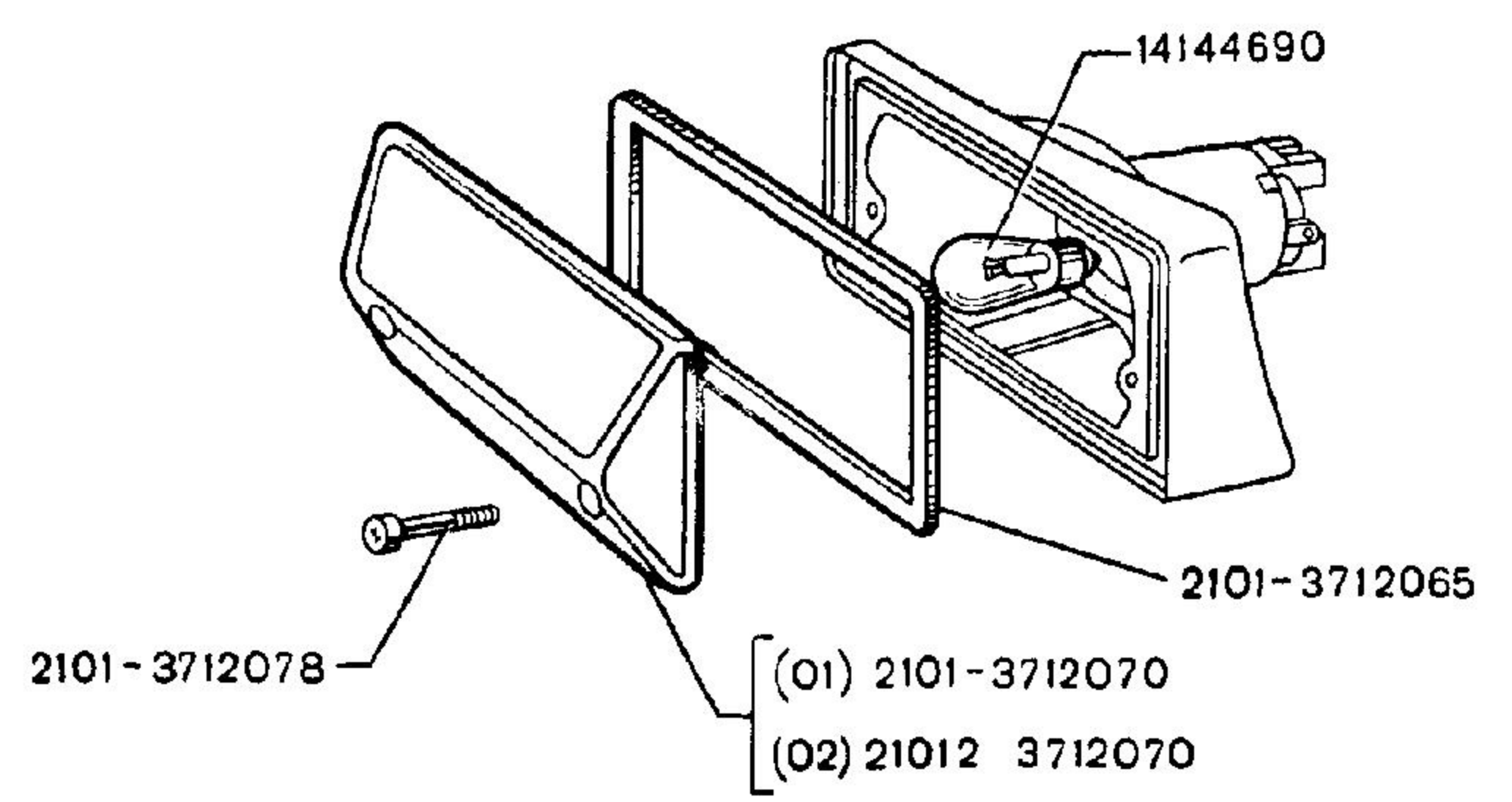
14144690
2101-3712065
2101-3712078
(01) 2101-3712070
(02) 21012 3712070

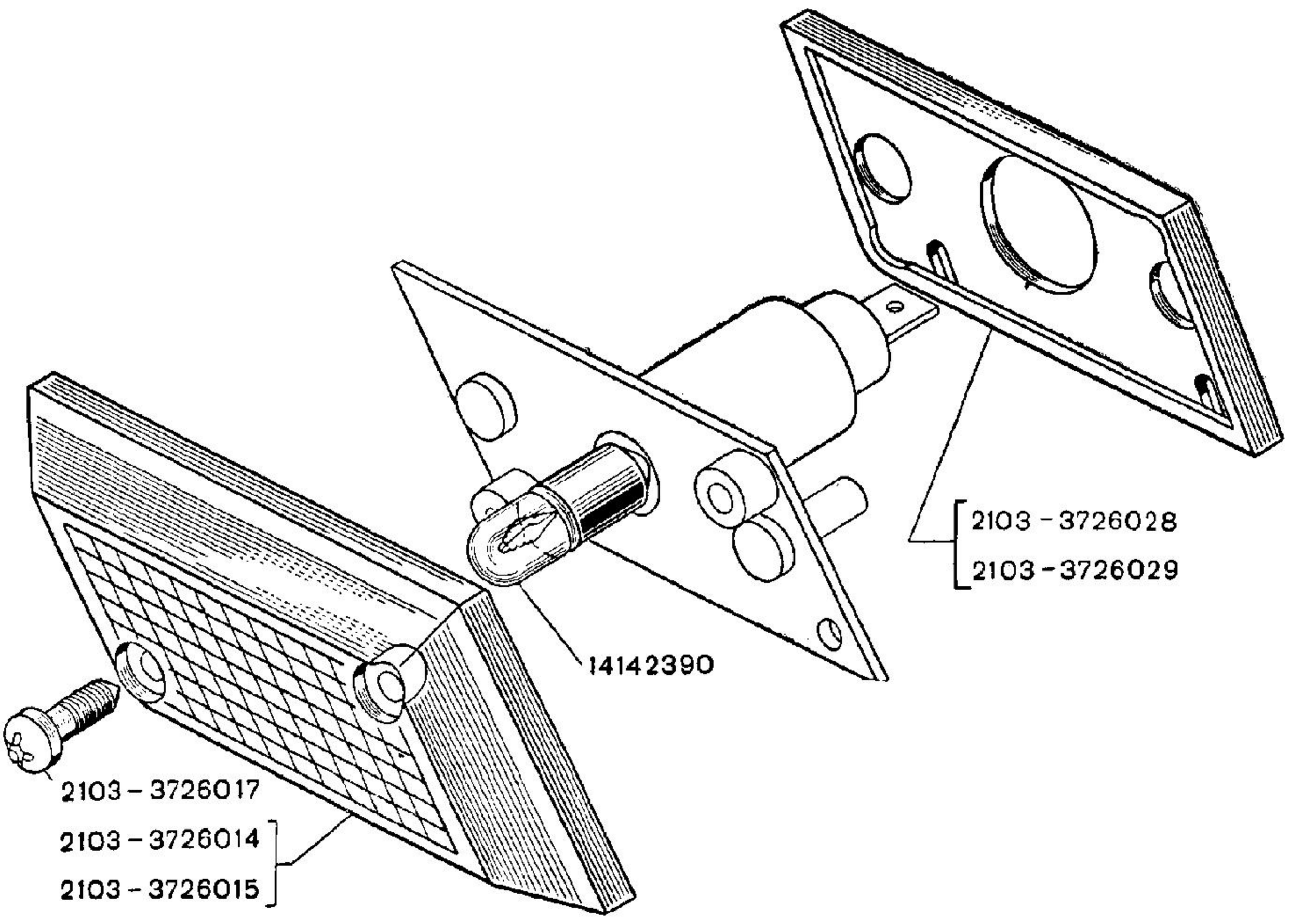
2103 - 3726028
2103 - 3726029
14142390
2103 - 3726017
2103 - 3726014
2103 - 3726015

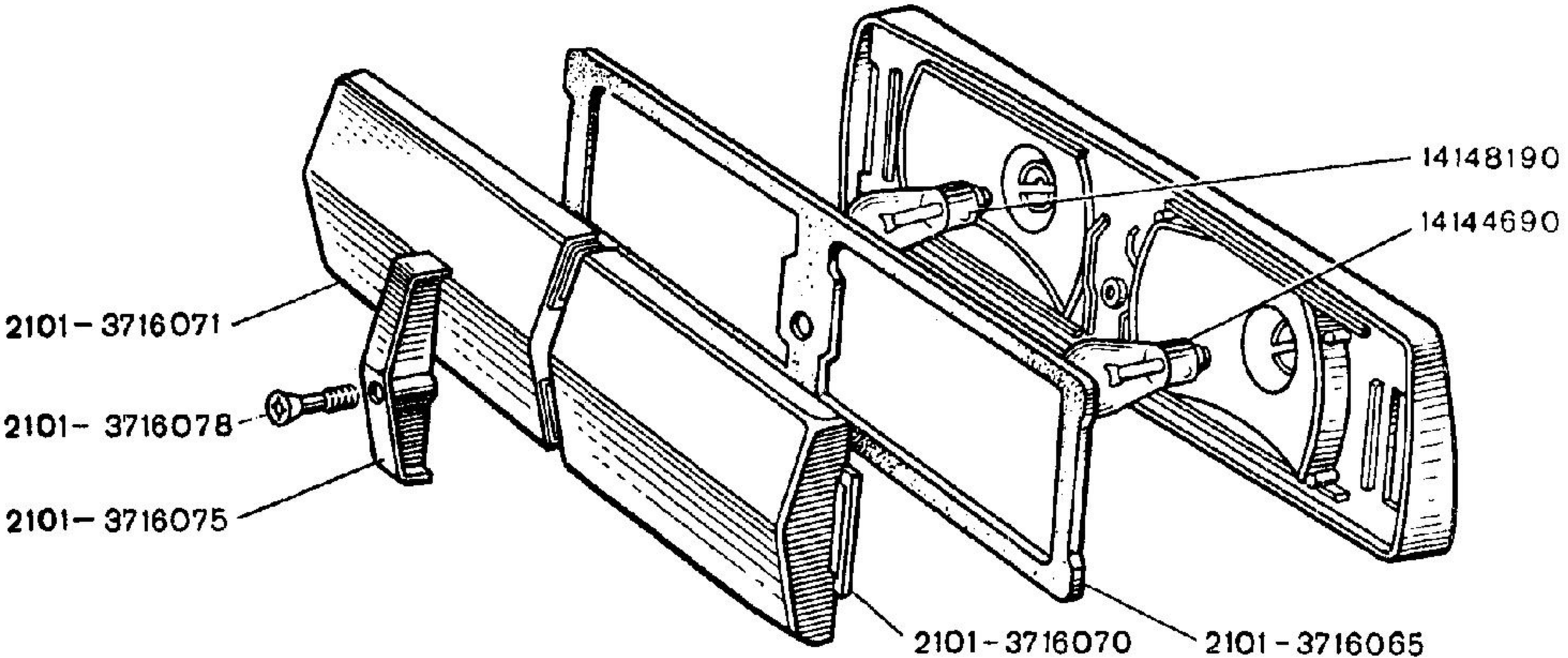
14148190
14144690
2101-3716071
2101-3716078
2101-3716075
2101-3716070
2101-3716065

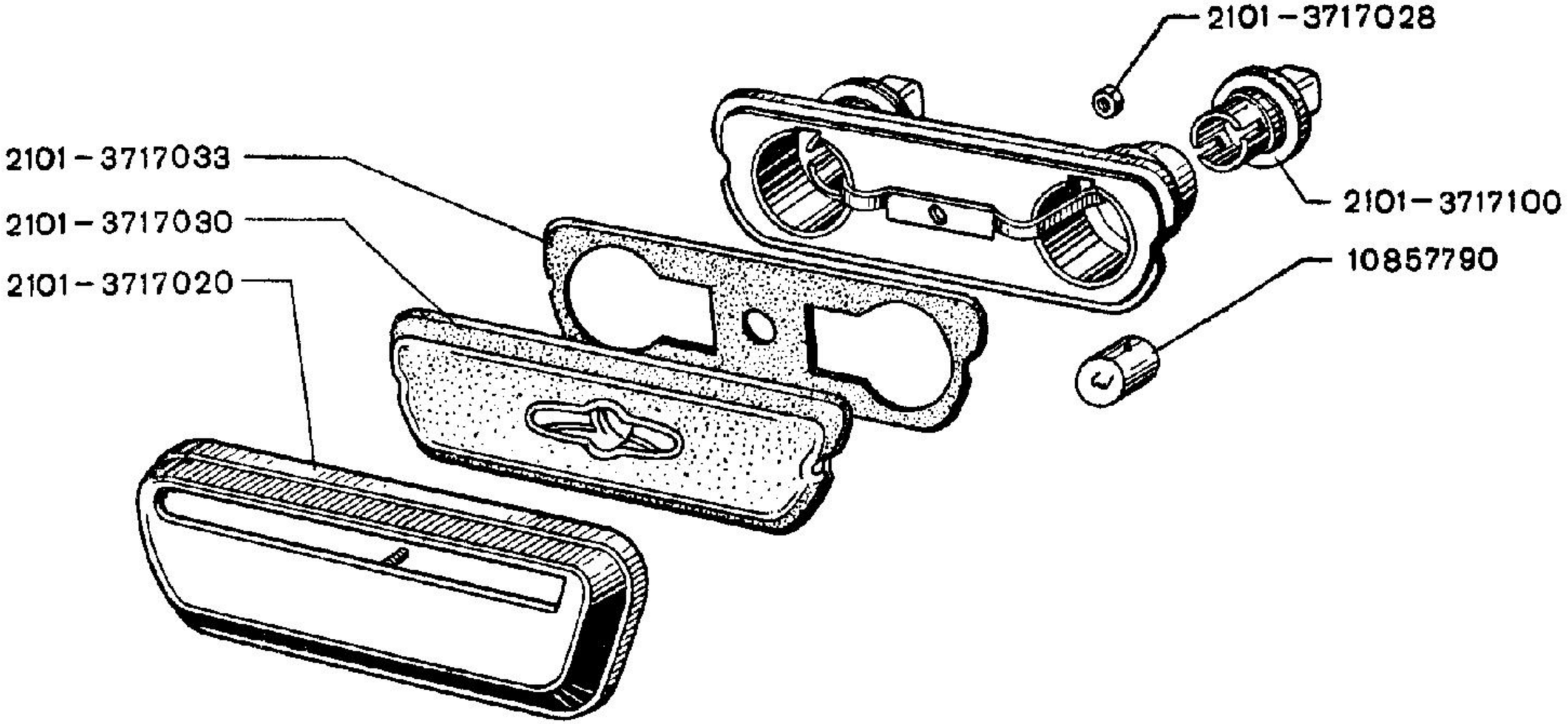
2101-3717028
2101-3717033
2101-3717030
2101-3717020
2101-3717100
10857790

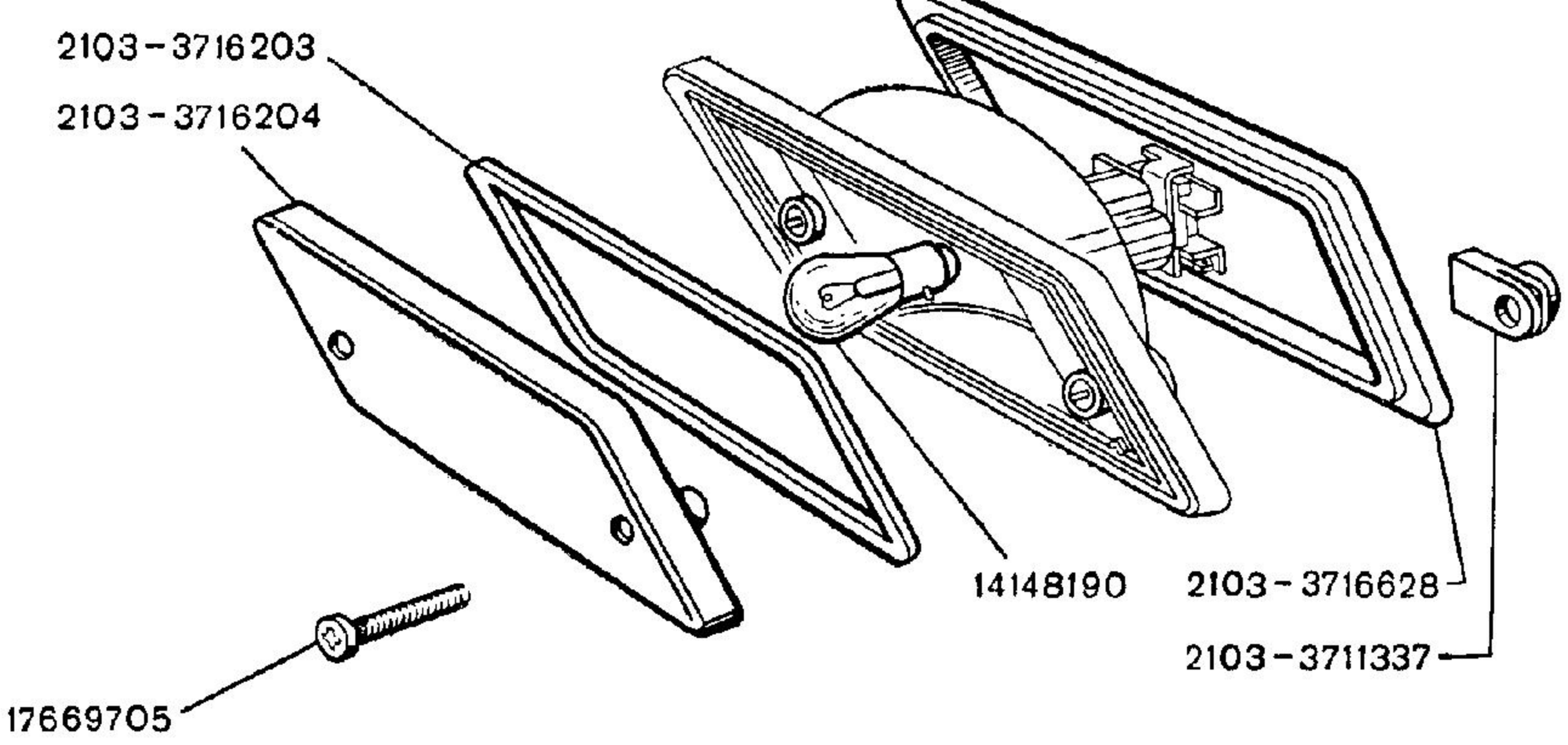
2103-3716203
2103-3716204
14148190
2103-3716628
2103-3711337
17669705

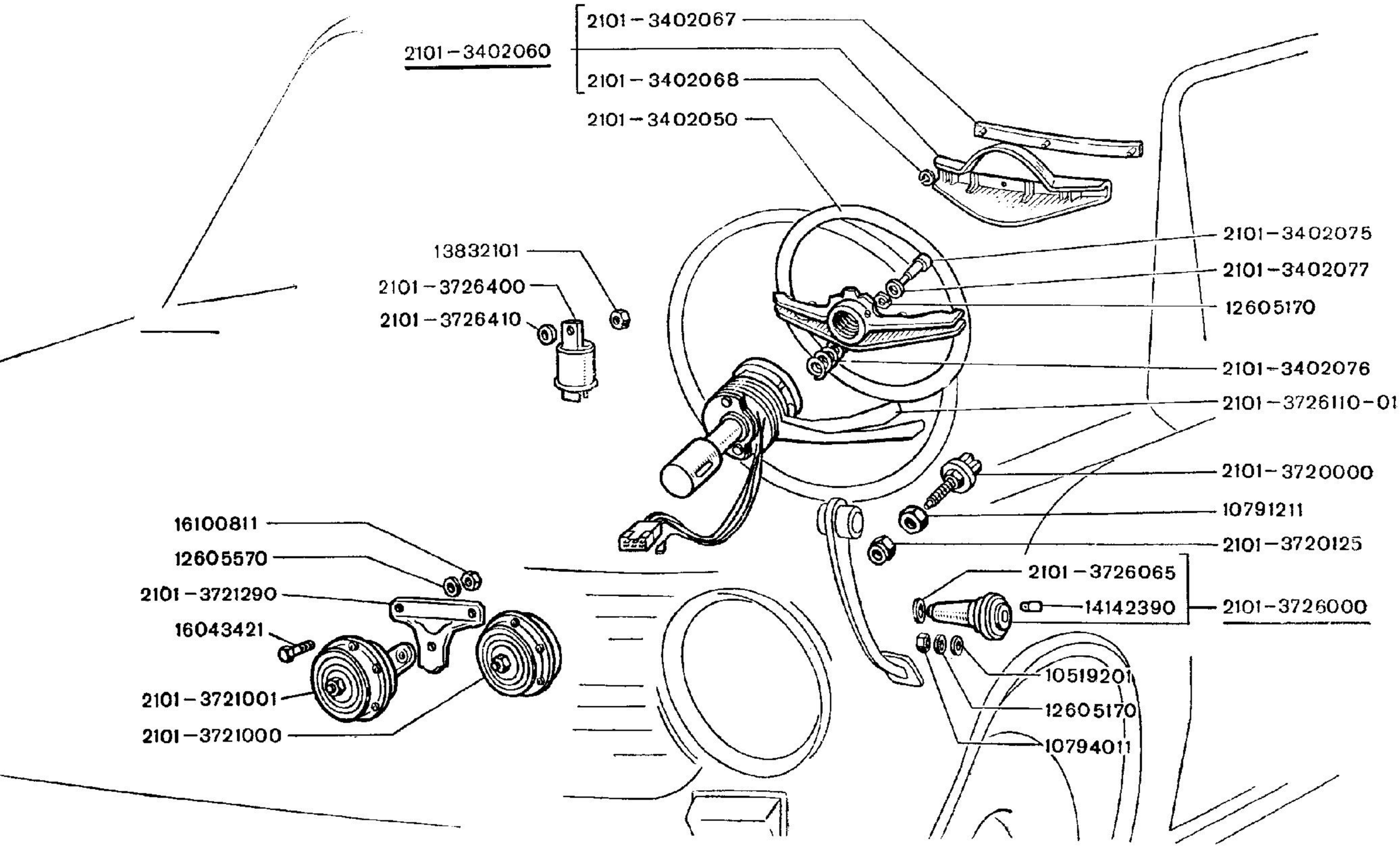
2101-3402060
2101-3402067
2101-3402068
2101-3402050
13832101
2101-3726400
2101-3726410
2101-3402075
2101-3402077
12605170
2101-3402076
2101-3726110-01
2101-3720000
10791211
2101-3720125
2101-3726065
14142390
2101-3726000
10519201
12605170
10794011
16100811
12605570
2101-3721290
16043421
2101-3721001
2101-3721000

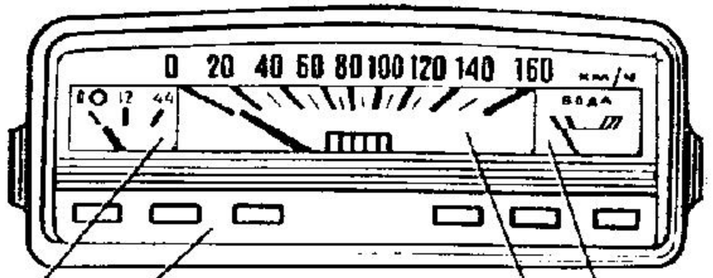

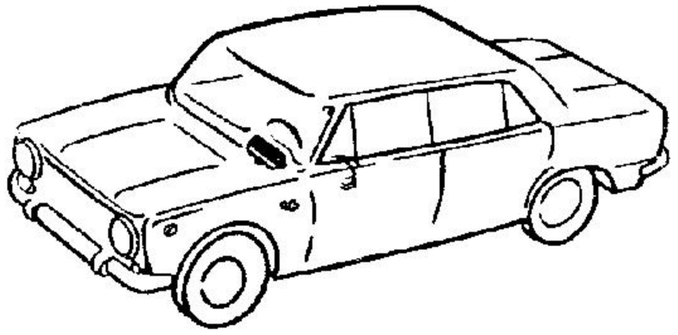

2101-3806010

2101-3801000

2101-3801214

2101-3808010

2101-3802010

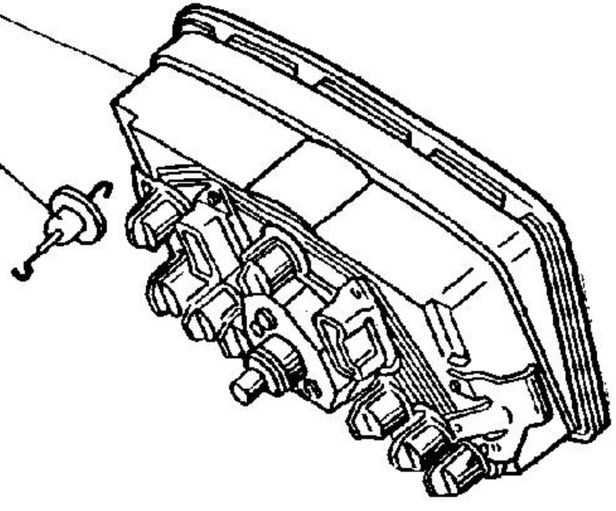

2101-3803130

17670001

12605270

10858390

2101-3803150

2101-3803138

2101-3803140

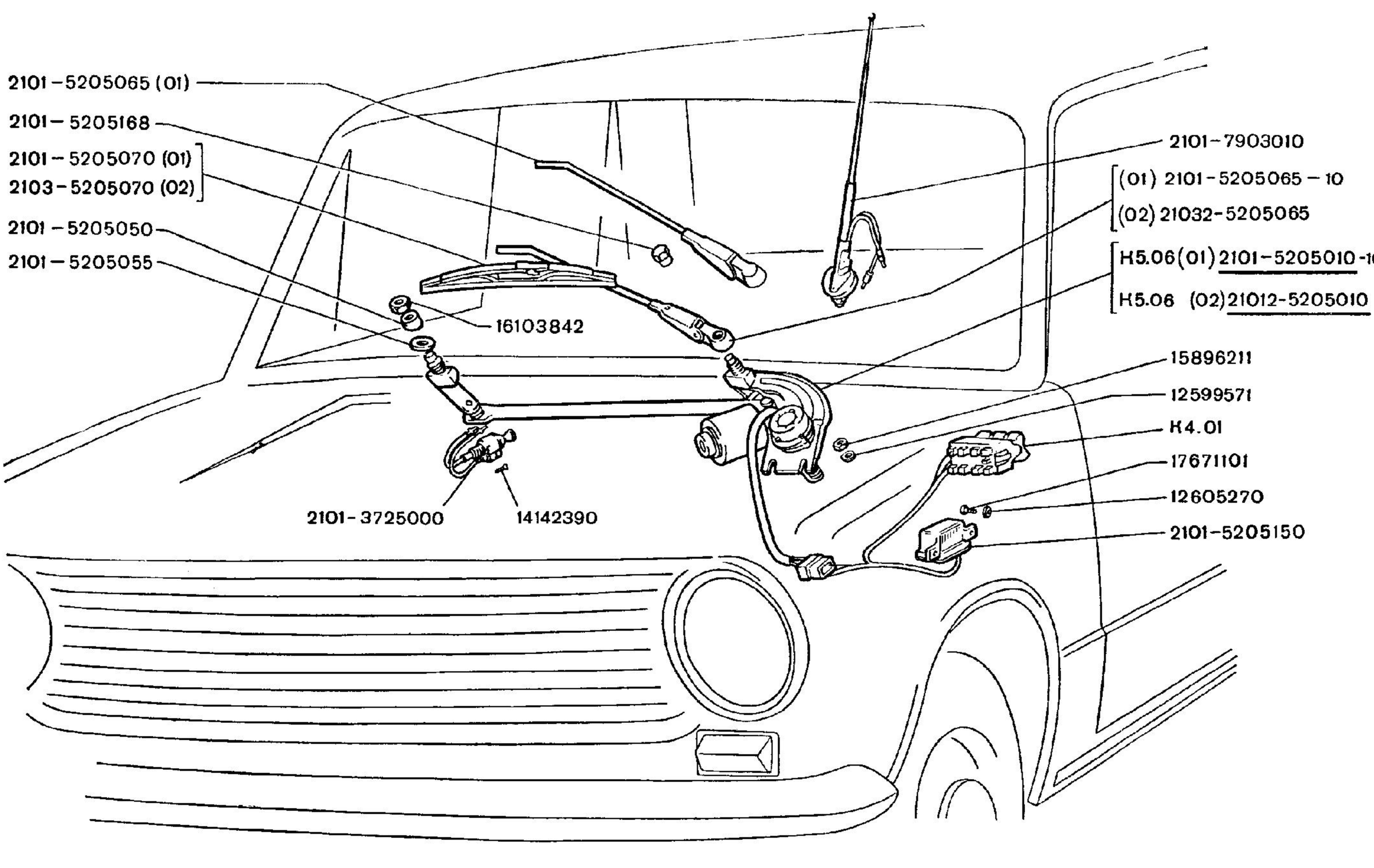
2101-5205065 (01)
2101-5205168
2101-5205070 (01)
2103-5205070 (02)
2101-5205050
2101-5205055
16103842
2101-3725000
14142390
2101-7903010
(01) 2101-5205065-10
(02) 21032-5205065
H5.06 (01) 2101-5205010-10
H5.06 (02) 21012-5205010
15896211
12599571
K4.01
17671101
12605270
2101-5205150

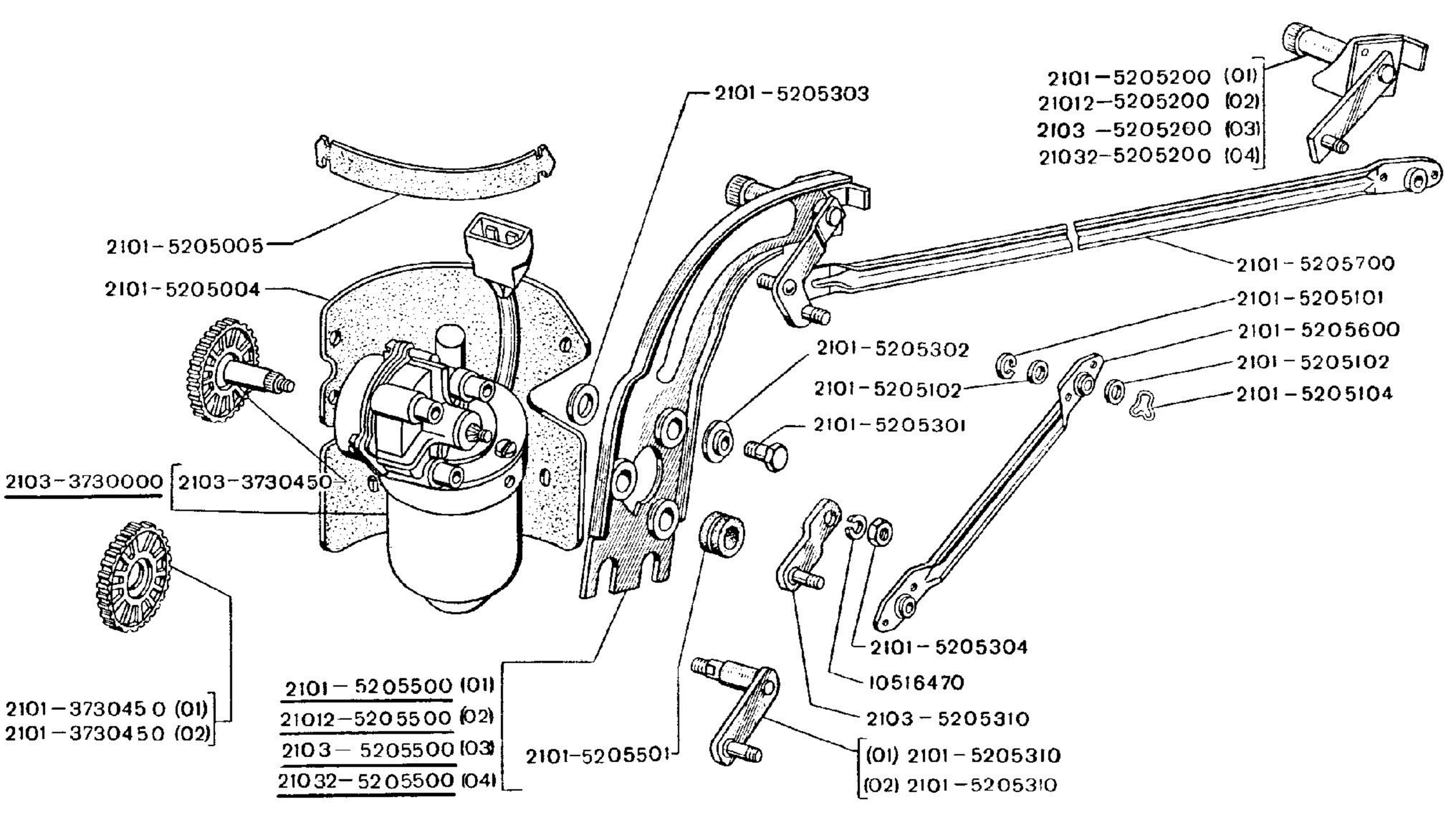
2101-5205303
2101-5205200 (01)
21012-5205200 (02)
2103 -5205200 (03)
21032-5205200 (04)
2101-5205005
2101-5205004
2101-5205700
2101-5205101
2101-5205600
2101-5205102
2101-5205104
2101-5205302
2101-5205102
2101-5205301
2103-3730000
2103-3730450
2101-5205304
10516470
2103-5205310
2101-3730450 (01)
2101-3730450 (02)
2101-5205500 (01)
21012-5205500 (02)
2103- 5205500 (03)
21032-5205500 (04)
2101-5205501
(01) 2101-5205310
(02) 2101-5205310

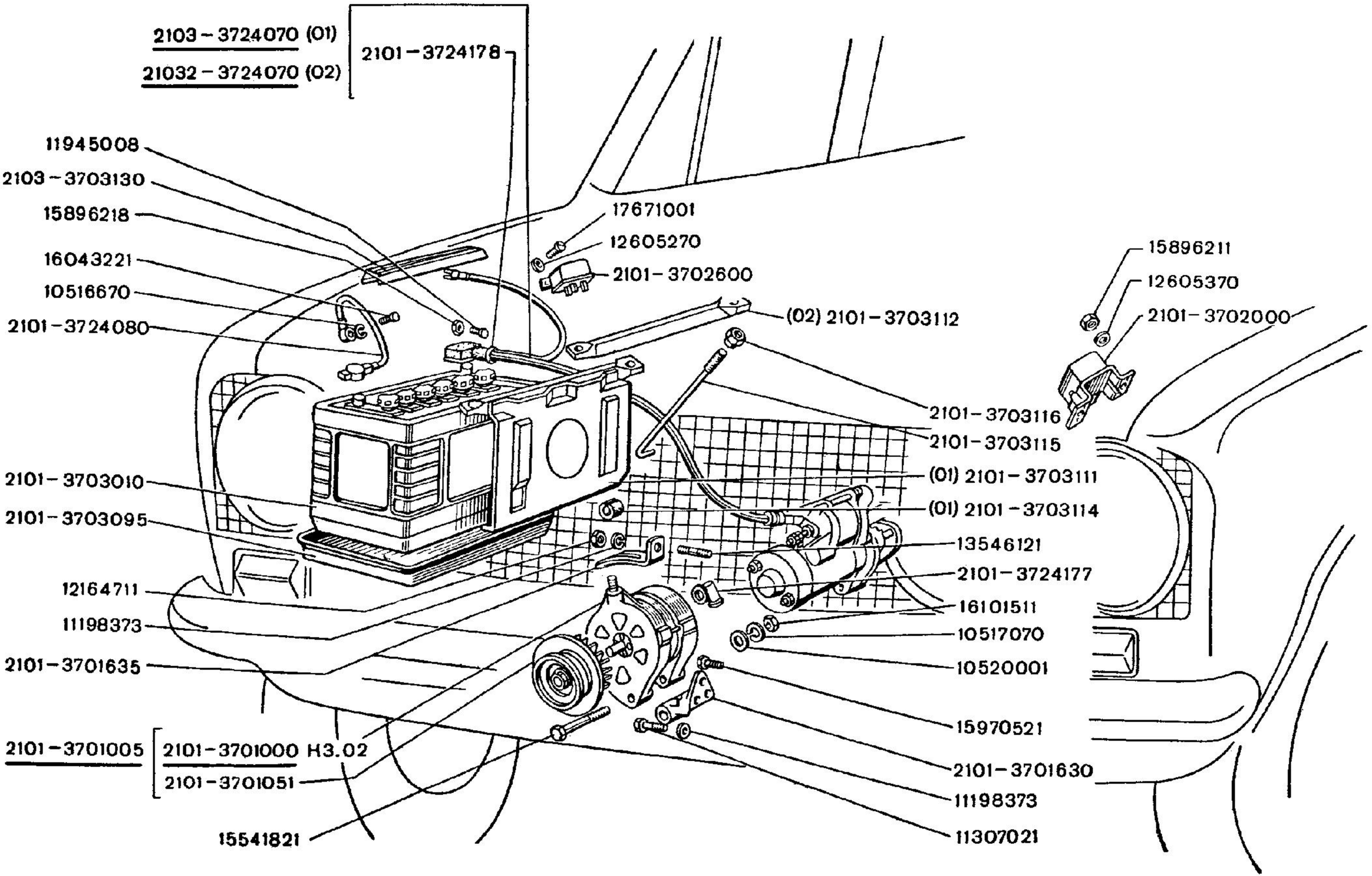
2103 – 3724070 (01)
21032 – 3724070 (02)
2101 – 3724178
11945008
2103 – 3703130
15896218
16043221
10516670
2101 – 3724080
17671001
12605270
2101 – 3702600
(02) 2101 – 3703112
15896211
12605370
2101 – 3702000
2101 – 3703116
2101 – 3703115
(01) 2101 – 3703111
(01) 2101 – 3703114
13546121
2101 – 3724177
16101511
10517070
10520001
15970521
2101 – 3701630
11198373
11307021
2101 – 3703010
2101 – 3703095
12164711
11198373
2101 – 3701635
2101 – 3701005
2101 – 3701000 H3.02
2101 – 3701051
15541821

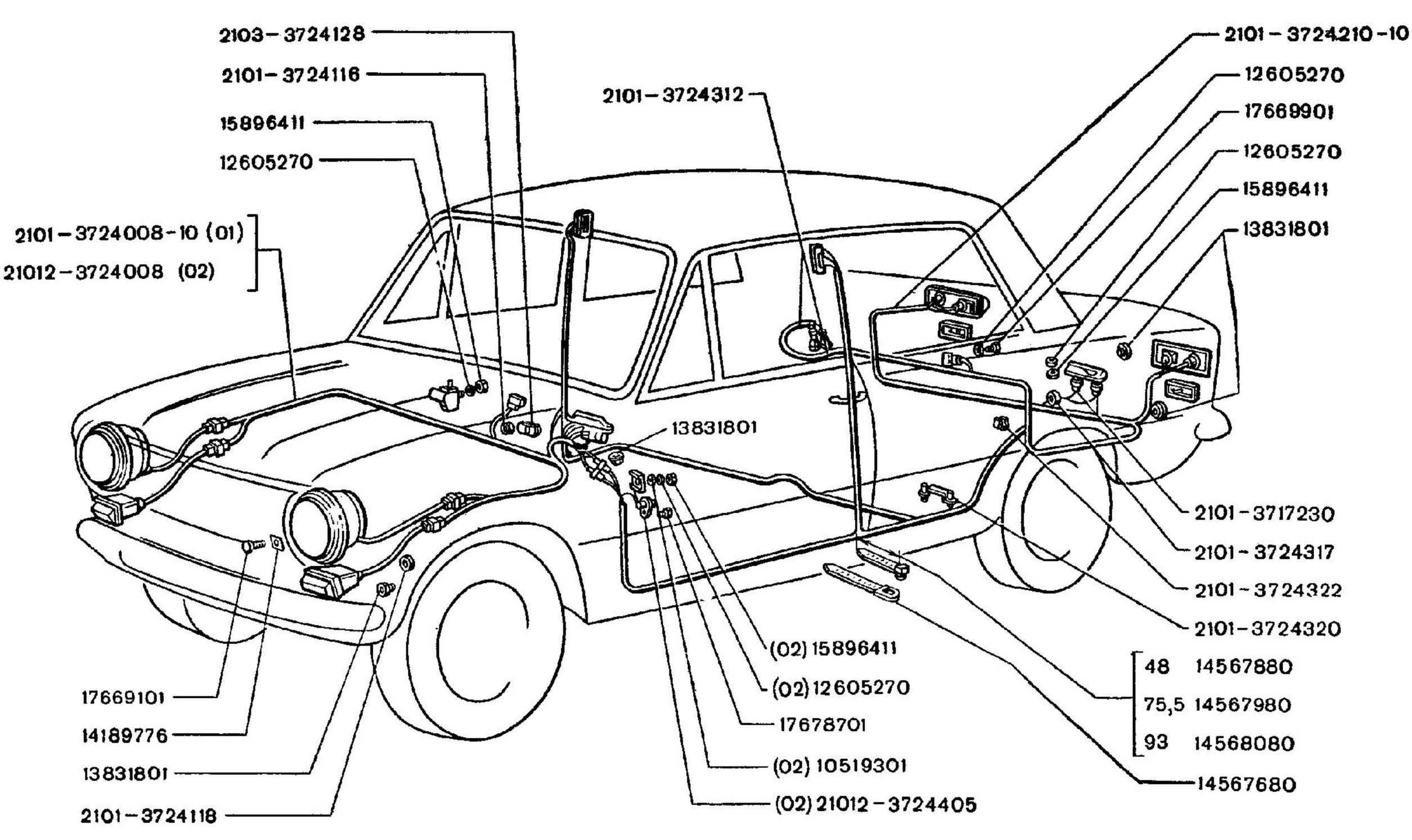
2103-3724128
2101-3724116
15896411
12605270
2101-3724008-10 (01)
21012-3724008 (02)
2101-3724312
2101-3724210-10
12605270
17669901
12605270
15896411
13831801
13831801
2101-3717230
2101-3724317
2101-3724322
2101-3724320
(02) 15896411
(02) 12605270
17678701
(02) 10519301
(02) 21012-3724405
48 14567880
75,5 14567980
93 14568080
14567680
17669101
14189776
13831801
2101-3724118

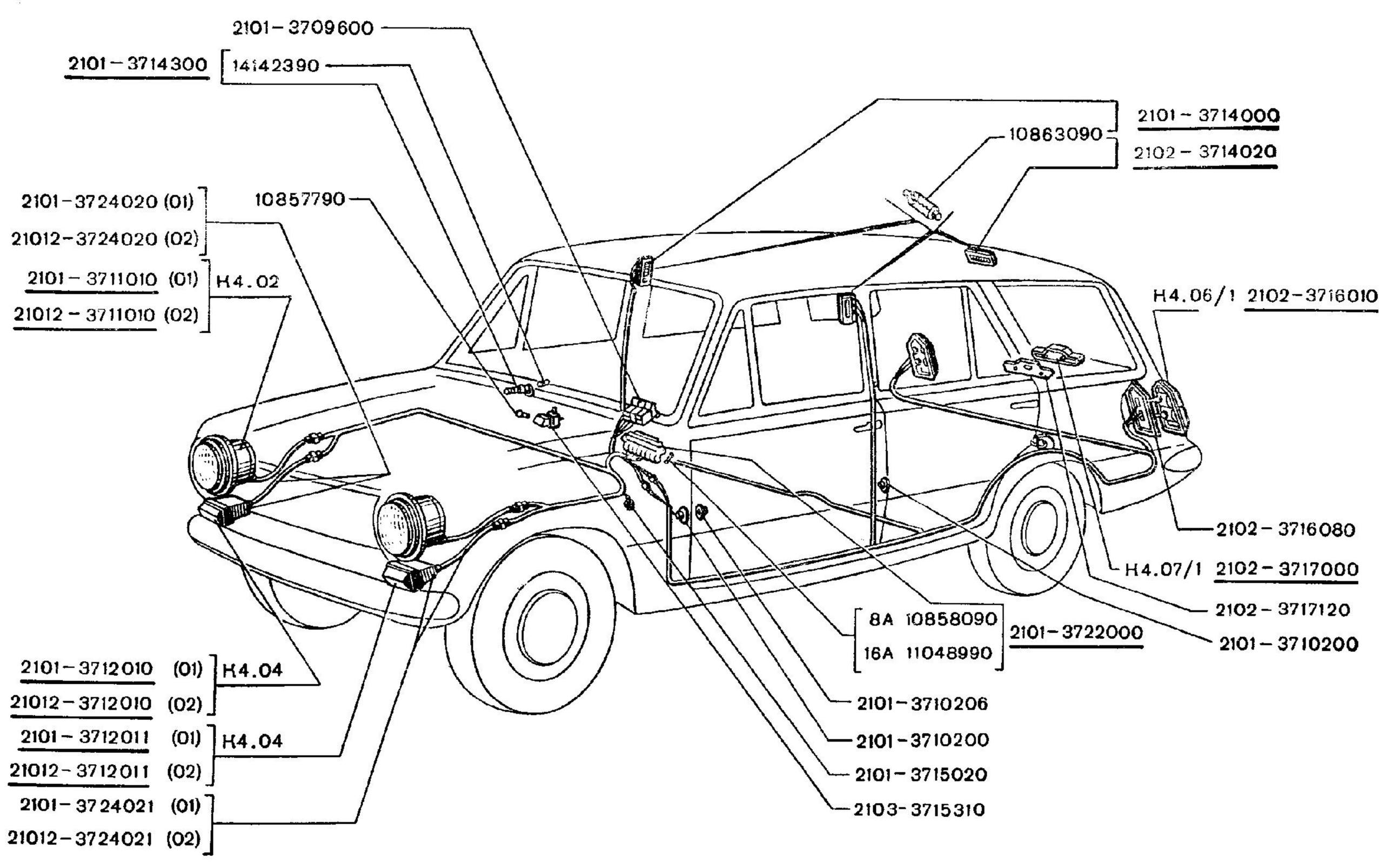
2101-3709600
2101-3714300
14142390
2101-3714000
10863090
2102-3714020
2101-3724020 (01)
21012-3724020 (02)
10857790
2101-3711010 (01)
21012-3711010 (02)
H4.02
H4.06/1 2102-3716010
2102-3716080
H4.07/1 2102-3717000
2102-3717120
2101-3710200
8A 10858090
16A 11048990
2101-3722000
2101-3712010 (01)
21012-3712010 (02)
H4.04
2101-3712011 (01)
21012-3712011 (02)
H4.04
2101-3710206
2101-3710200
2101-3715020
2103-3715310
2101-3724021 (01)
21012-3724021 (02)

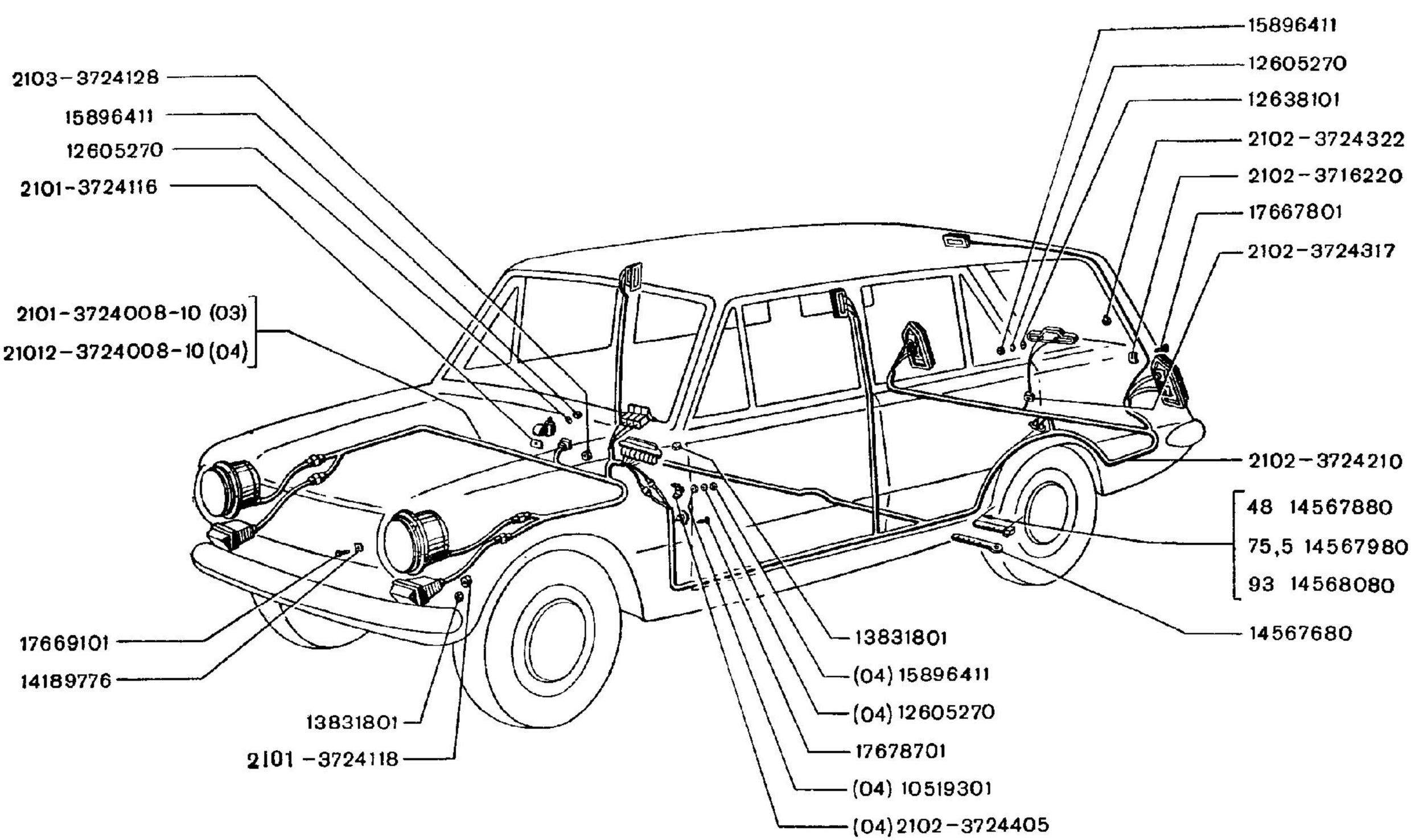
2103-3724128
15896411
12605270
2101-3724116
2101-3724008-10 (03)
21012-3724008-10 (04)
17669101
14189776
13831801
2101-3724118
15896411
12605270
12638101
2102-3724322
2102-3716220
17667801
2102-3724317
2102-3724210
48 14567880
75,5 14567980
93 14568080
14567680
13831801
(04) 15896411
(04) 12605270
17678701
(04) 10519301
(04) 2102-3724405

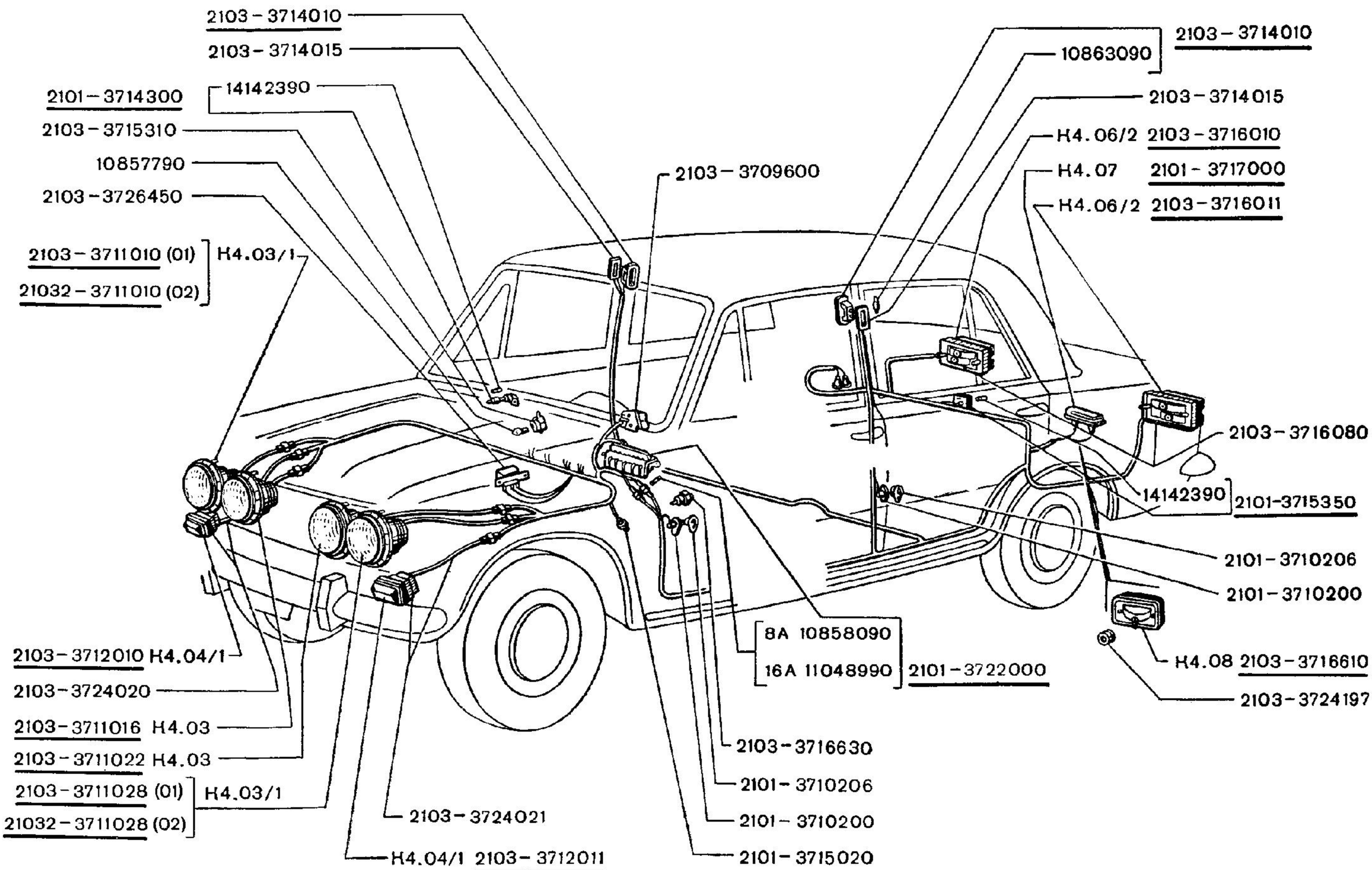
2103 – 3714010
2103 – 3714015
2101 – 3714300
14142390
2103 – 3715310
10857790
2103 – 3726450
2103 – 3711010 (01)
21032 – 3711010 (02)
H4.03/1
2103 – 3709600
10863090
2103 – 3714010
2103 – 3714015
H4.06/2 2103 – 3716010
H4.07 2101 – 3717000
H4.06/2 2103 – 3716011
2103 – 3716080
14142390
2101-3715350
2101 – 3710206
2101 – 3710200
H4.08 2103 – 3716610
2103 – 3724197
2103 – 3712010 H4.04/1
2103 – 3724020
2103 – 3711016 H4.03
2103 – 3711022 H4.03
2103 – 3711028 (01)
21032 – 3711028 (02)
H4.03/1
2103 – 3724021
H4.04/1 2103 – 3712011
8A 10858090
16A 11048990
2101 – 3722000
2103 – 3716630
2101 – 3710206
2101 – 3710200
2101 – 3715020

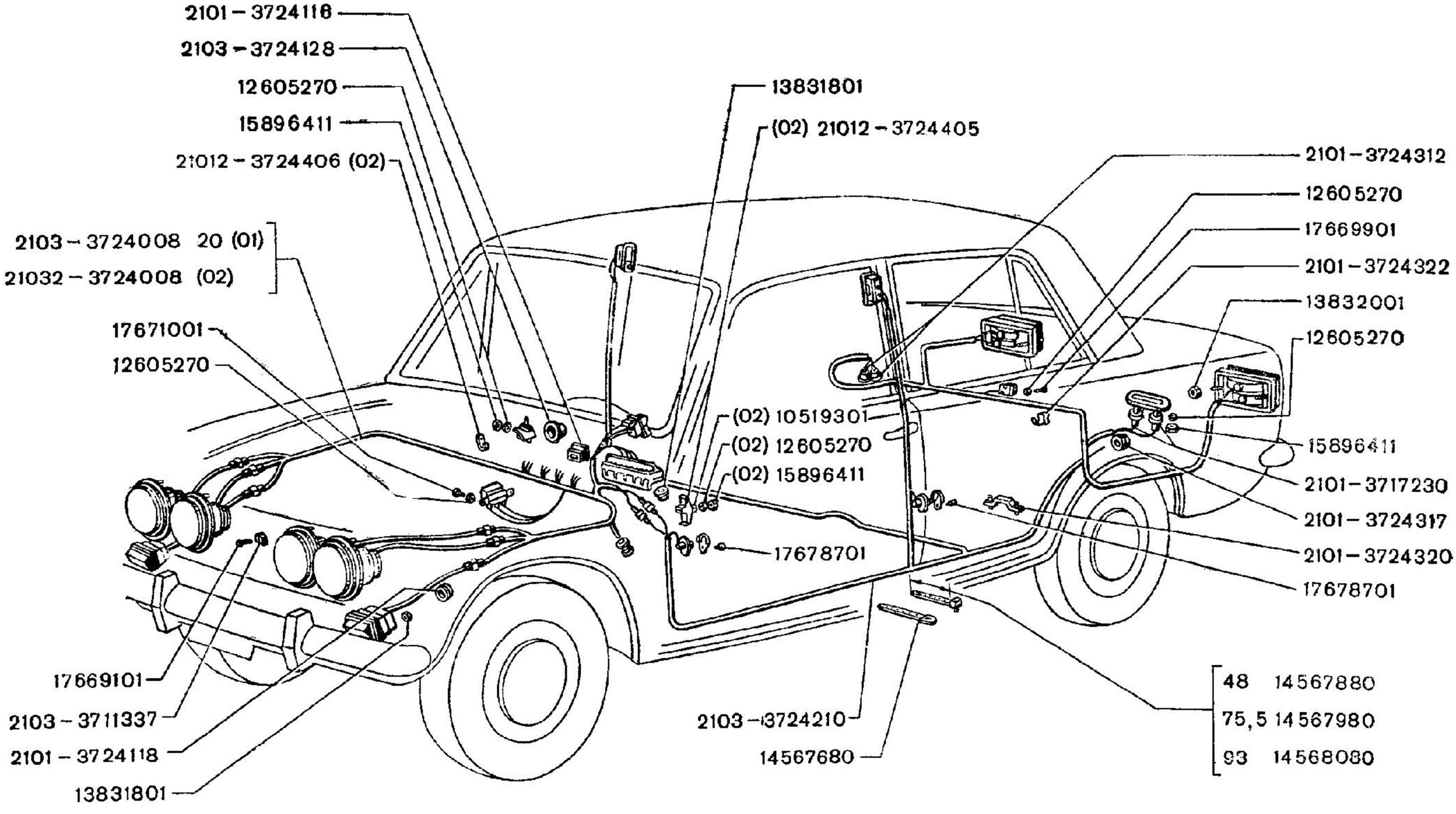
2101 – 3724116
2103 – 3724128
12605270
15896411
21012 – 3724406 (02)
2103 – 3724008 20 (01)
21032 – 3724008 (02)
17671001
12605270
17669101
2103 – 3711337
2101 – 3724118
13831801
13831801
(02) 21012 – 3724405
(02) 10519301
(02) 12605270
(02) 15896411
17678701
2103 – 3724210
14567680
2101 – 3724312
12605270
17669901
2101 – 3724322
13832001
12605270
15896411
2101 – 3717230
2101 – 3724317
2101 – 3724320
17678701
48 14567880
75,5 14567980
93 14568080

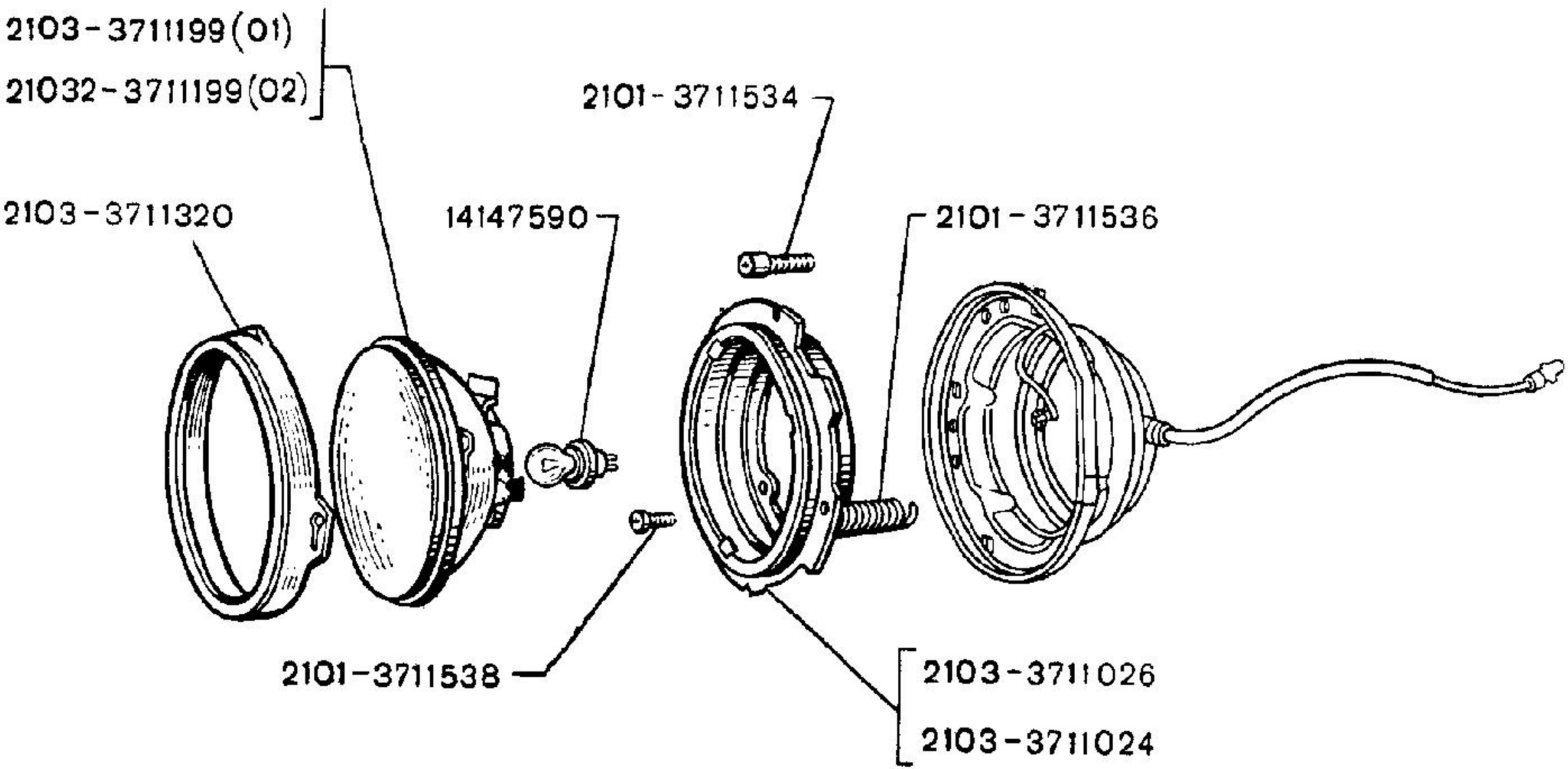
2103-3711199(01)
21032-3711199(02)
2101-3711534
2103-3711320
14147590
2101-3711536
2101-3711538
2103-3711026
2103-3711024

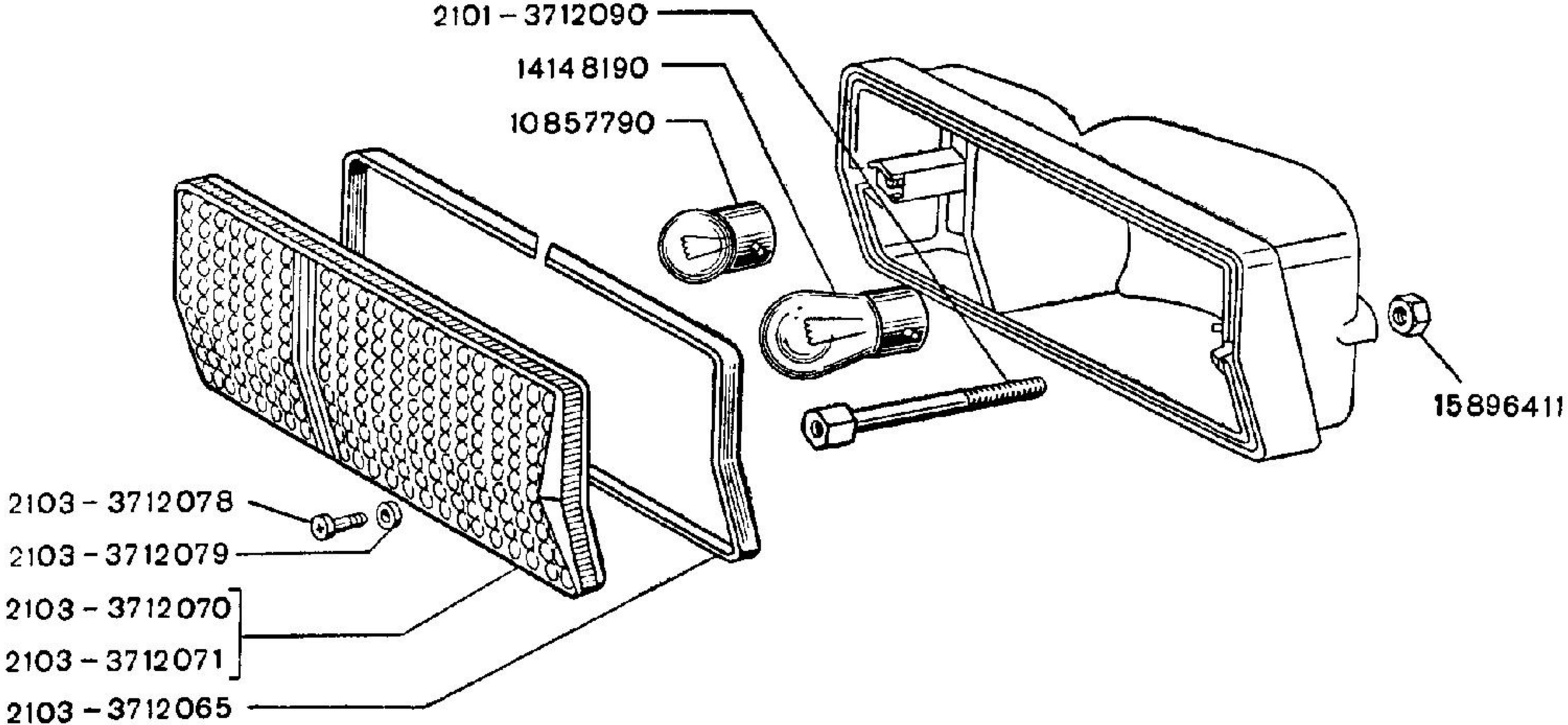
2101 – 3712090
1414 8190
10857790
15896411
2103 – 3712078
2103 – 3712079
2103 – 3712070
2103 – 3712071
2103 – 3712065

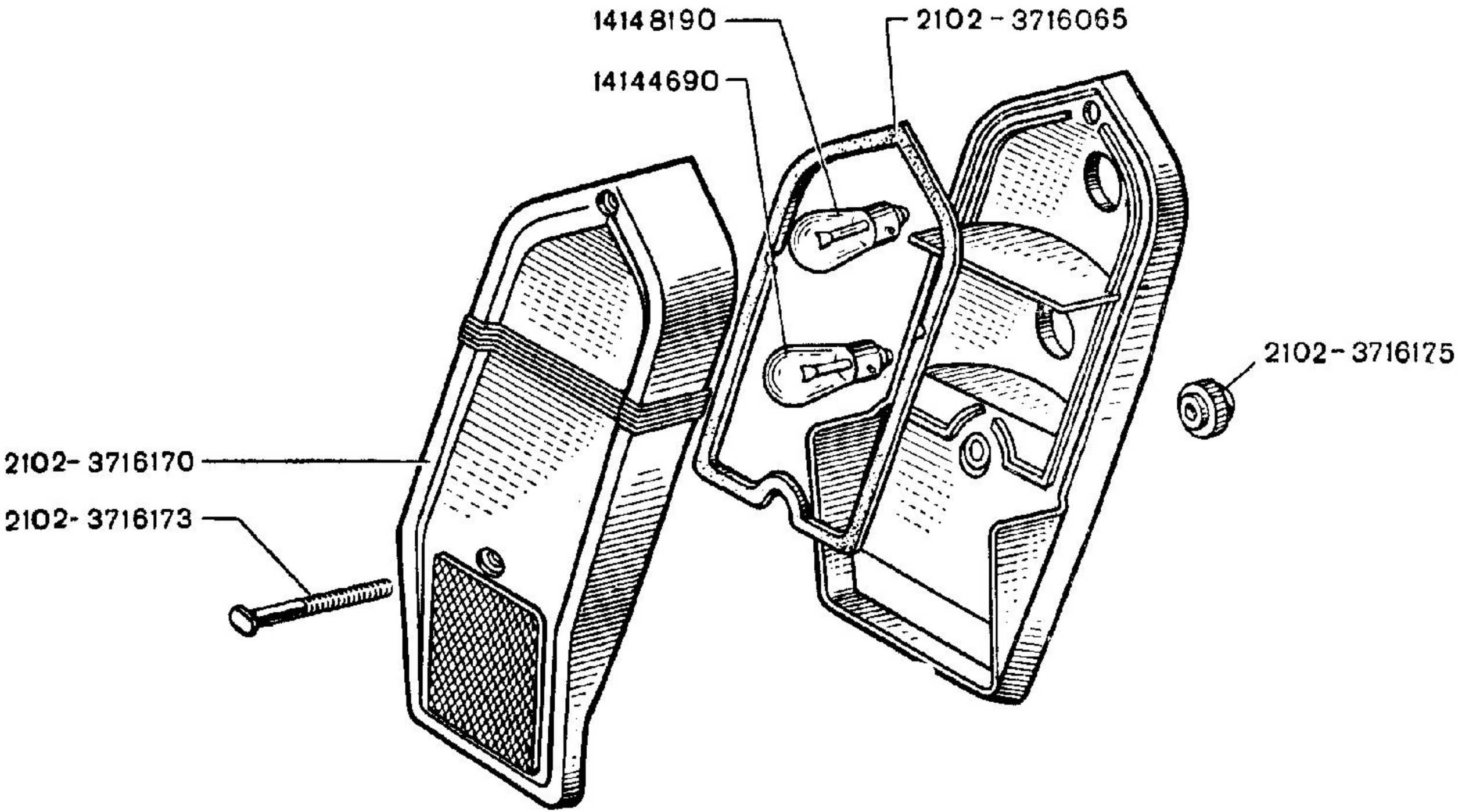
1414 8190
2102 - 3716065
14144690
2102 - 3716175
2102- 3716170
2102- 3716173

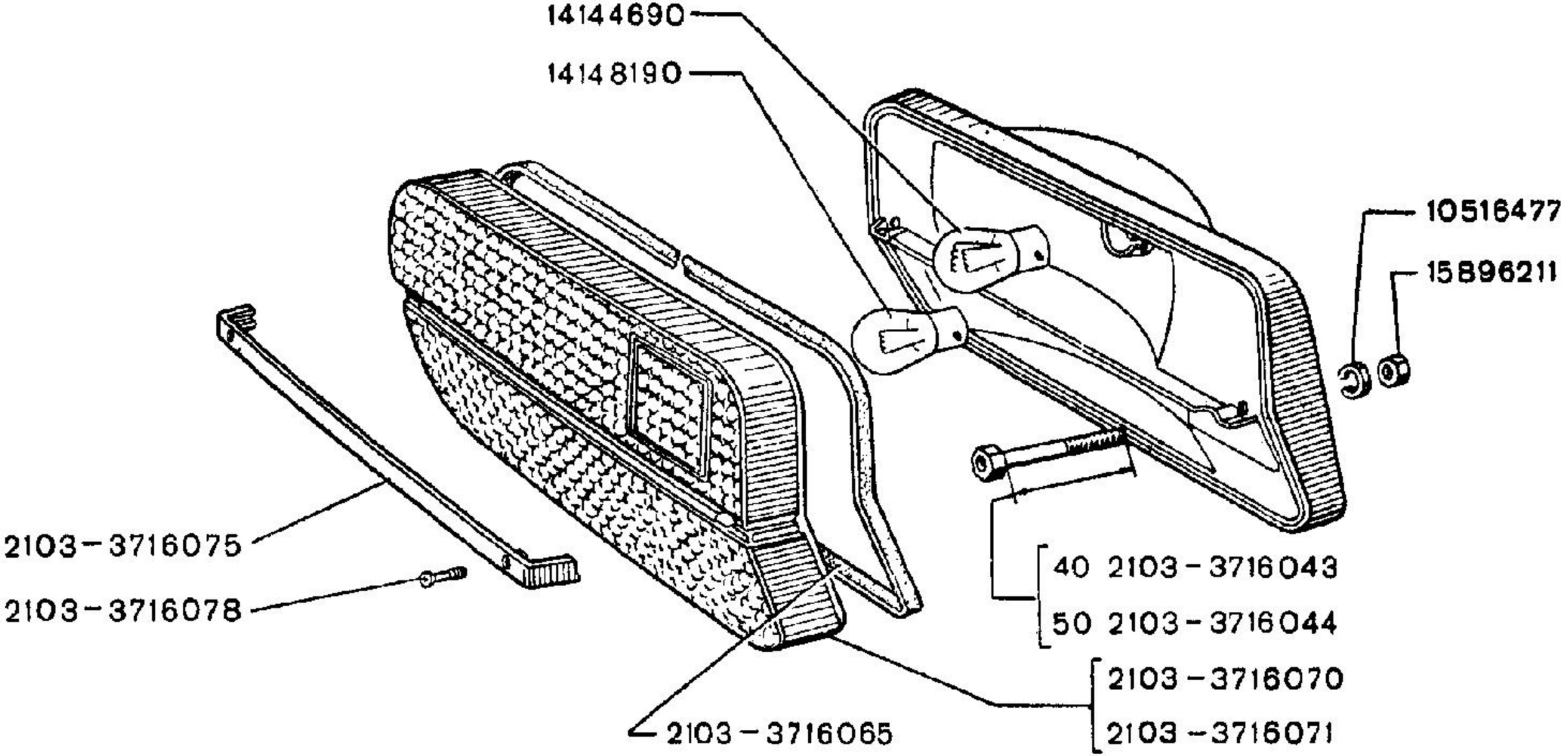
14144690
14148190
10516477
15896211
2103-3716075
2103-3716078
40 2103-3716043
50 2103-3716044
2103-3716070
2103-3716071
2103-3716065

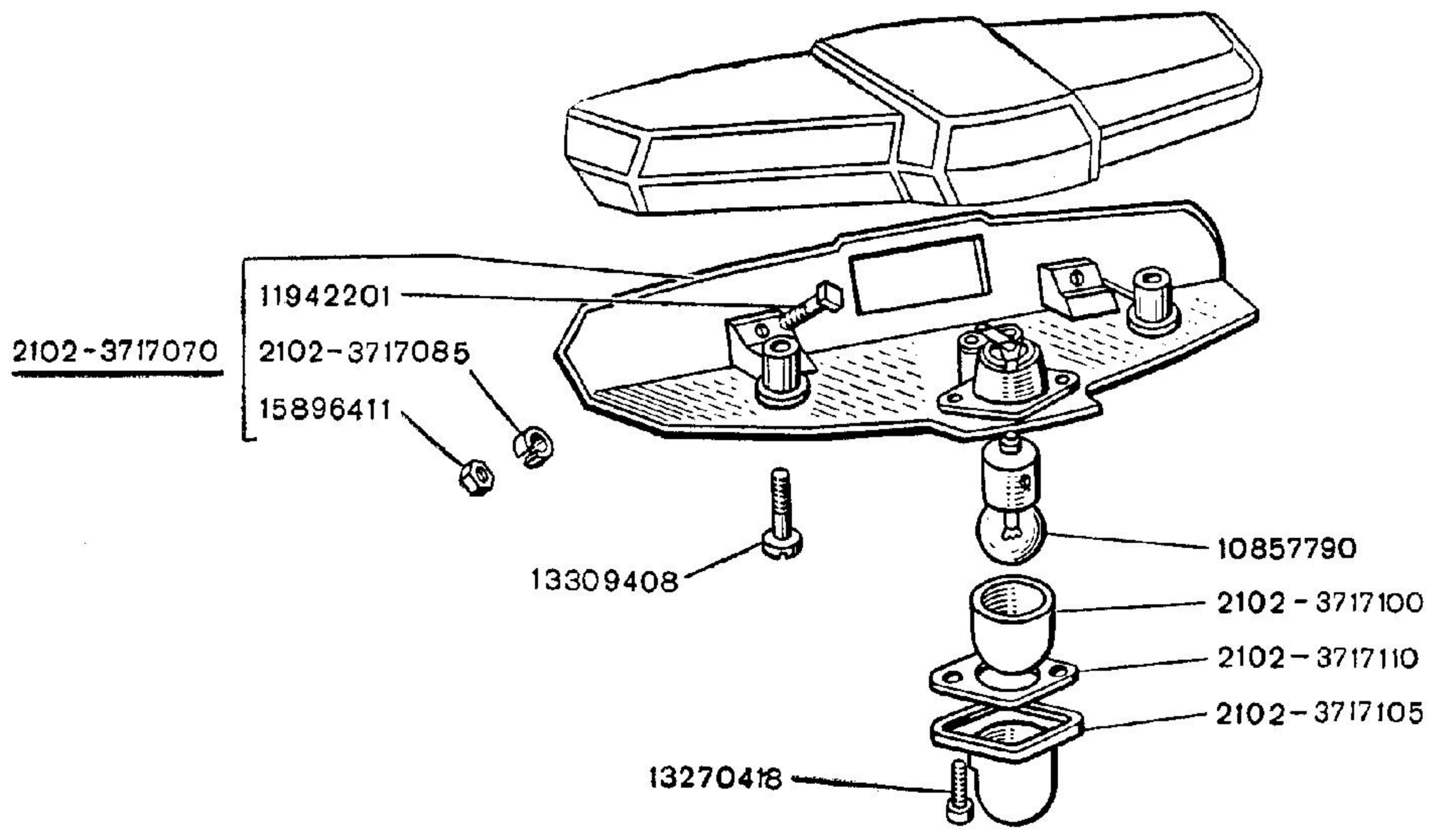
2102-3717070
11942201
2102-3717085
15896411
13309408
10857790
2102-3717100
2102-3717110
2102-3717105
13270418

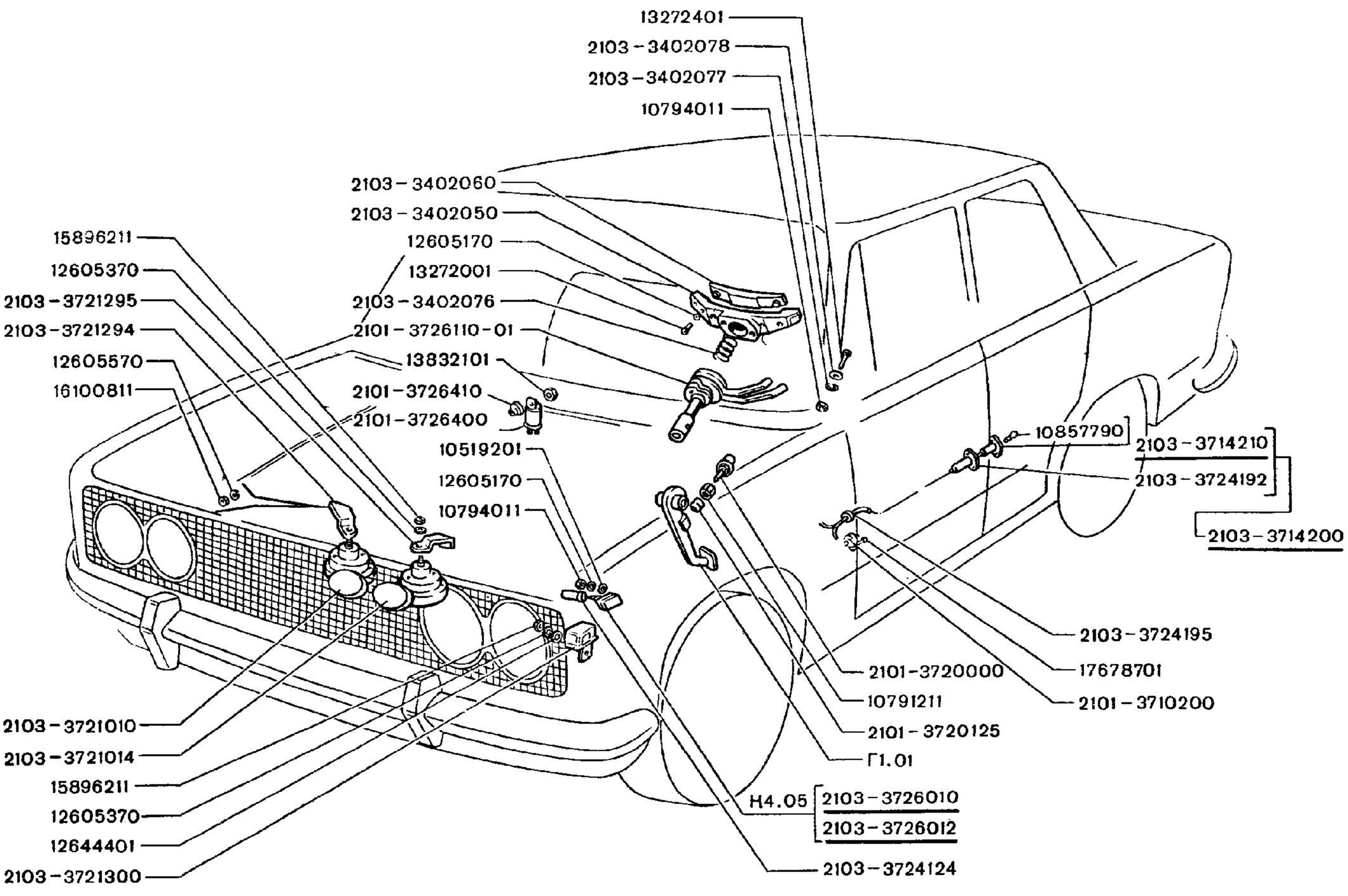
13272401
2103-3402078
2103-3402077
10794011
2103-3402060
2103-3402050
12605170
13272001
2103-3402076
2101-3726110-01
13832101
2101-3726410
2101-3726400
10519201
12605170
10794011
15896211
12605370
2103-3721295
2103-3721294
12605570
16100811
2103-3721010
2103-3721014
15896211
12605370
12644401
2103-3721300
10857790
2103-3714210
2103-3724192
2103-3714200
2103-3724195
17678701
2101-3710200
2101-3720000
10791211
2101-3720125
Г1.01
H4.05
2103-3726010
2103-3726012
2103-3724124

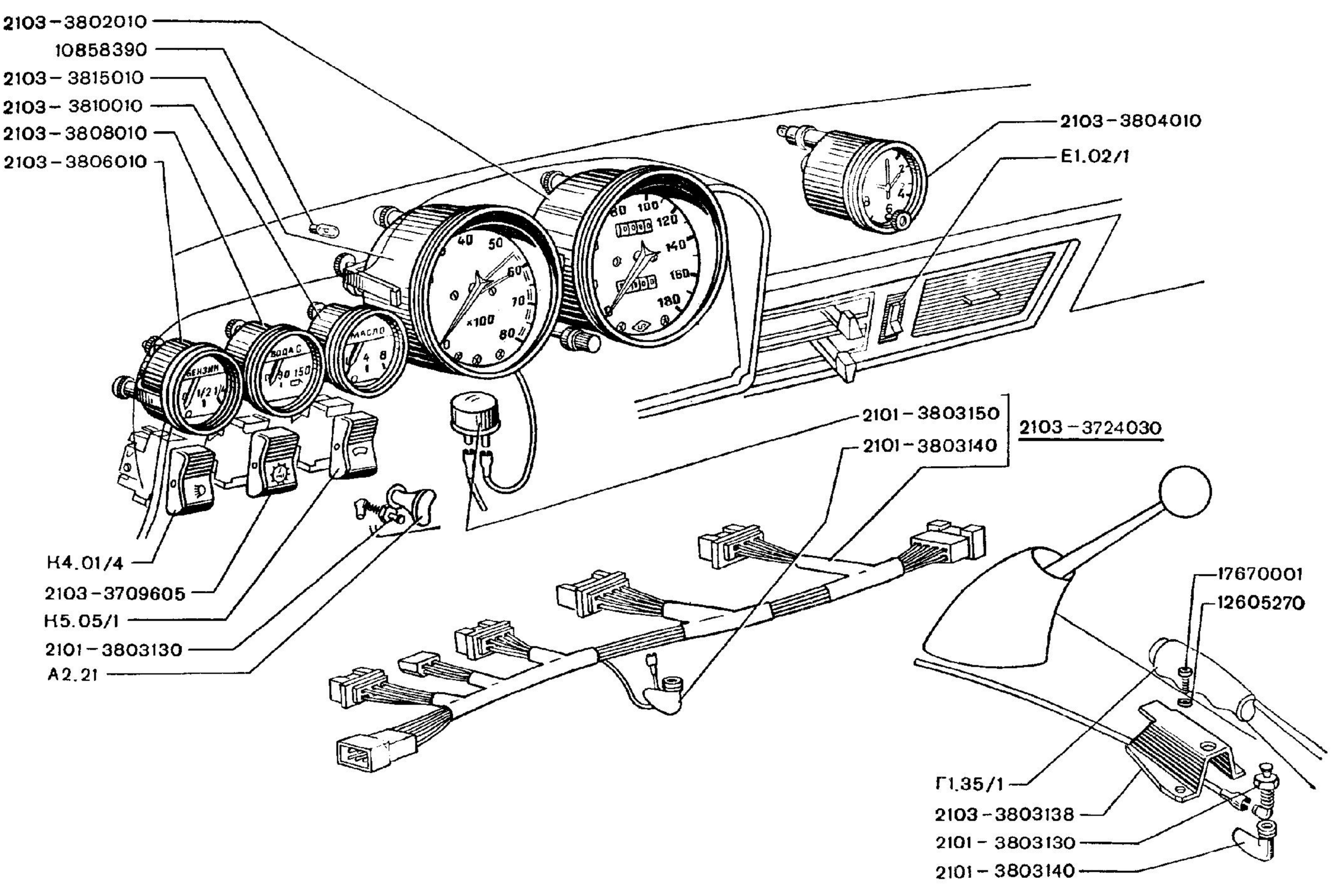
2103-3802010
10858390
2103-3815010
2103-3810010
2103-3808010
2103-3806010
2103-3804010
E1.02/1
2101-3803150
2101-3803140
2103-3724030
17670001
12605270
Г1.35/1
2103-3803138
2101-3803130
2101-3803140
H4.01/4
2103-3709605
H5.05/1
2101-3803130
A2.21

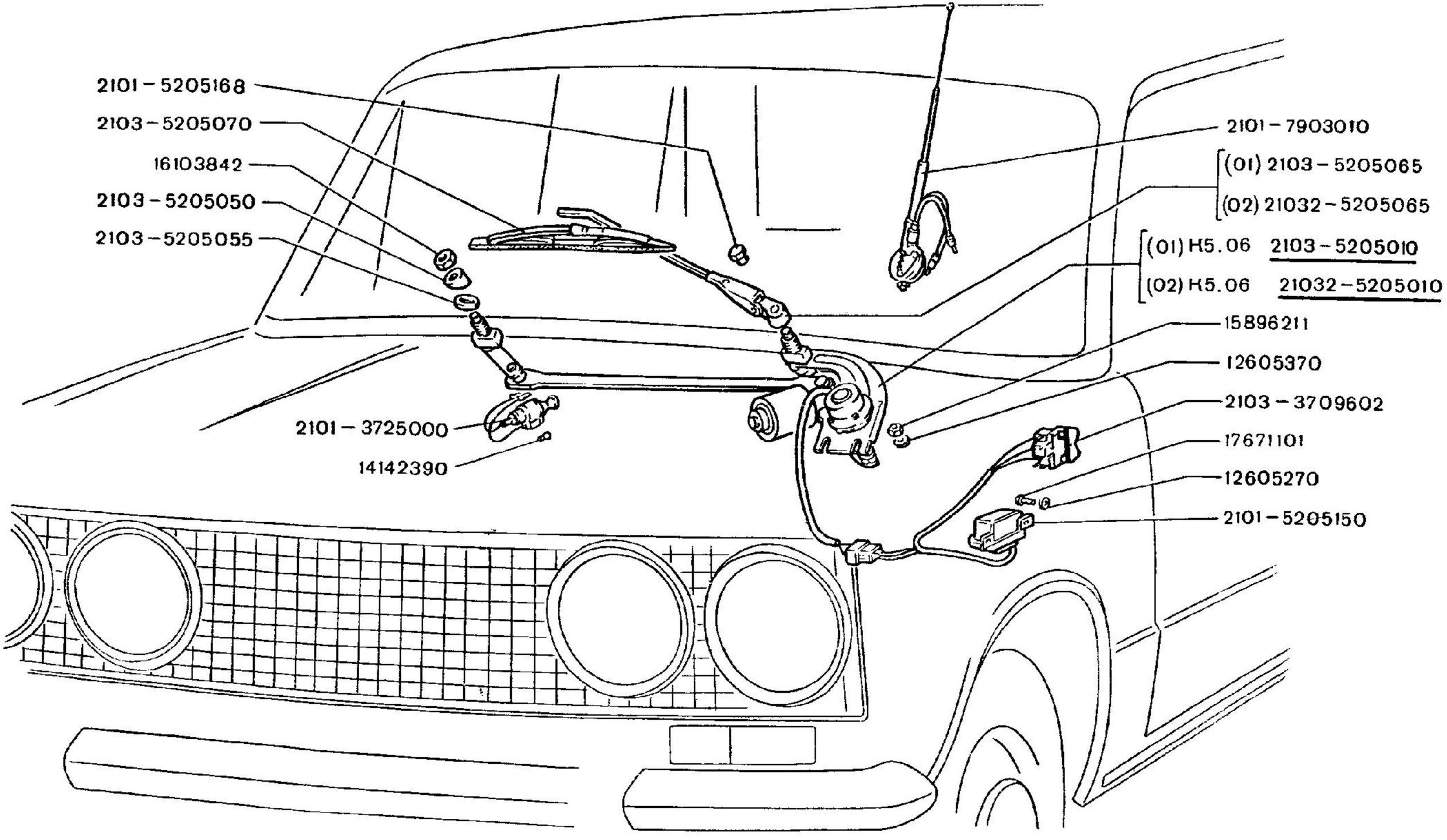
2101 – 5205168
2103 – 5205070
16103842
2103 – 5205050
2103 – 5205055
2101 – 3725000
14142390
2101 – 7903010
(01) 2103 – 5205065
(02) 21032 – 5205065
(01) H5.06 2103 – 5205010
(02) H5.06 21032 – 5205010
15896211
12605370
2103 – 3709602
17671101
12605270
2101 – 5205150

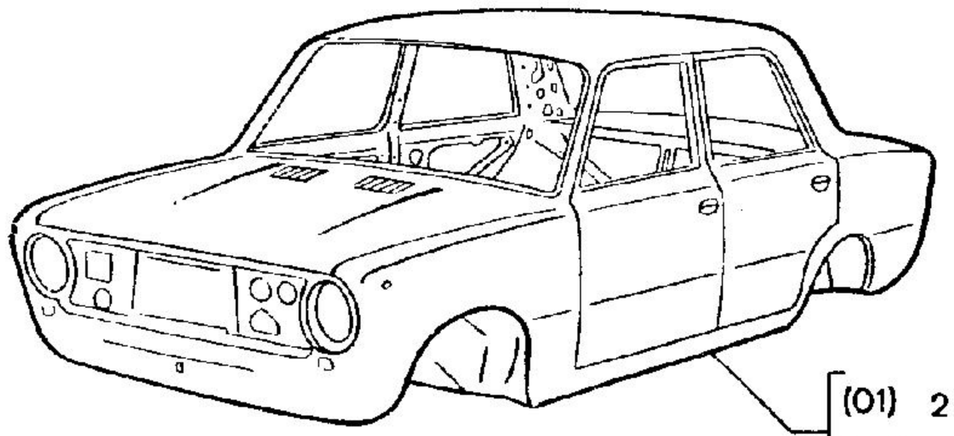

(01) 2101 – 5000014
(02) 21012 – 5000014

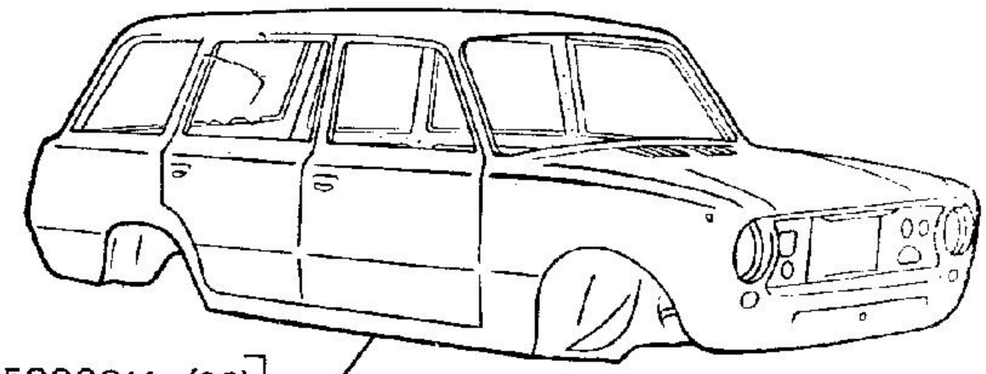

2102 – 5000014 (03)
21022 – 5000014 (04)

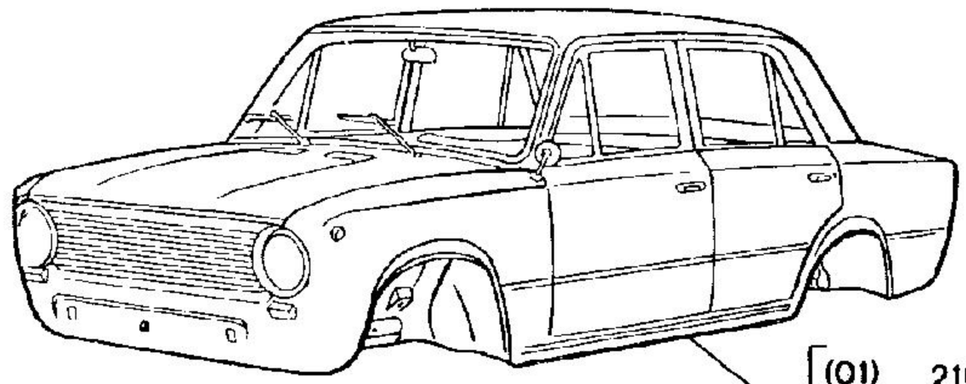

(01) 2101 – 5000010
(02) 21012 – 5000010

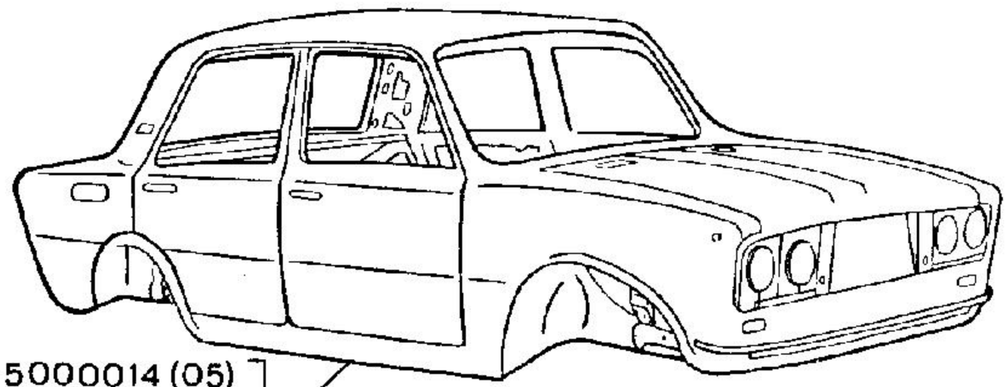

2103 – 5000014 (05)
21032 – 5000014 (06)

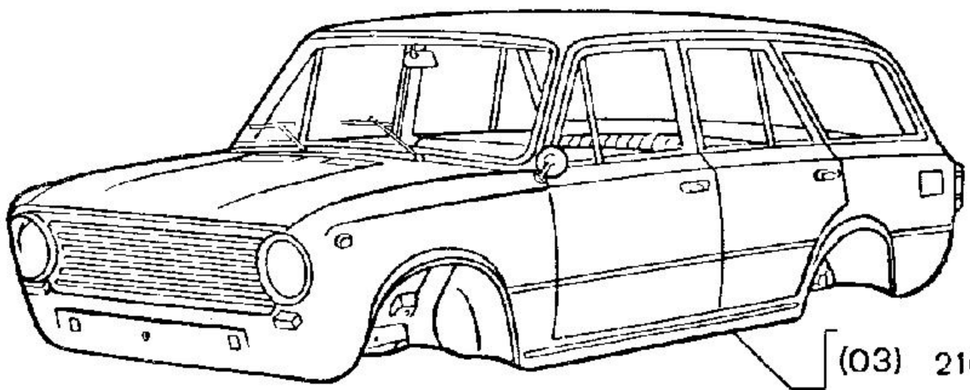

(03) 2102 – 5000010
(04) 21022 – 5000010

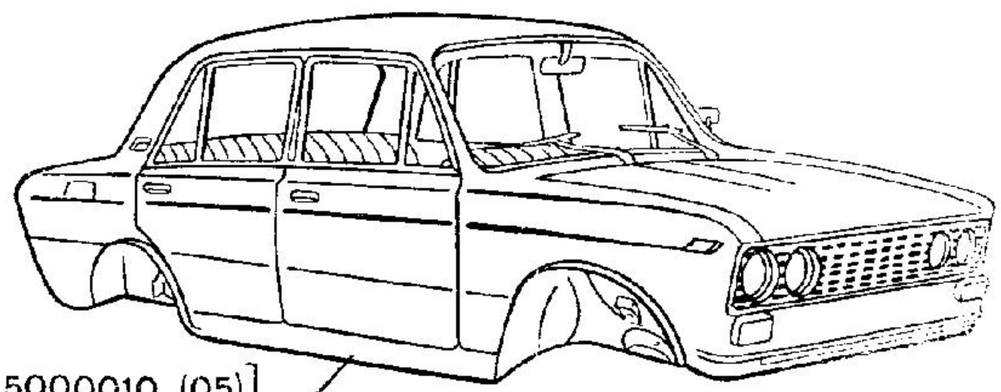

2103 – 5000010 (05)
21032 – 5000010 (06)

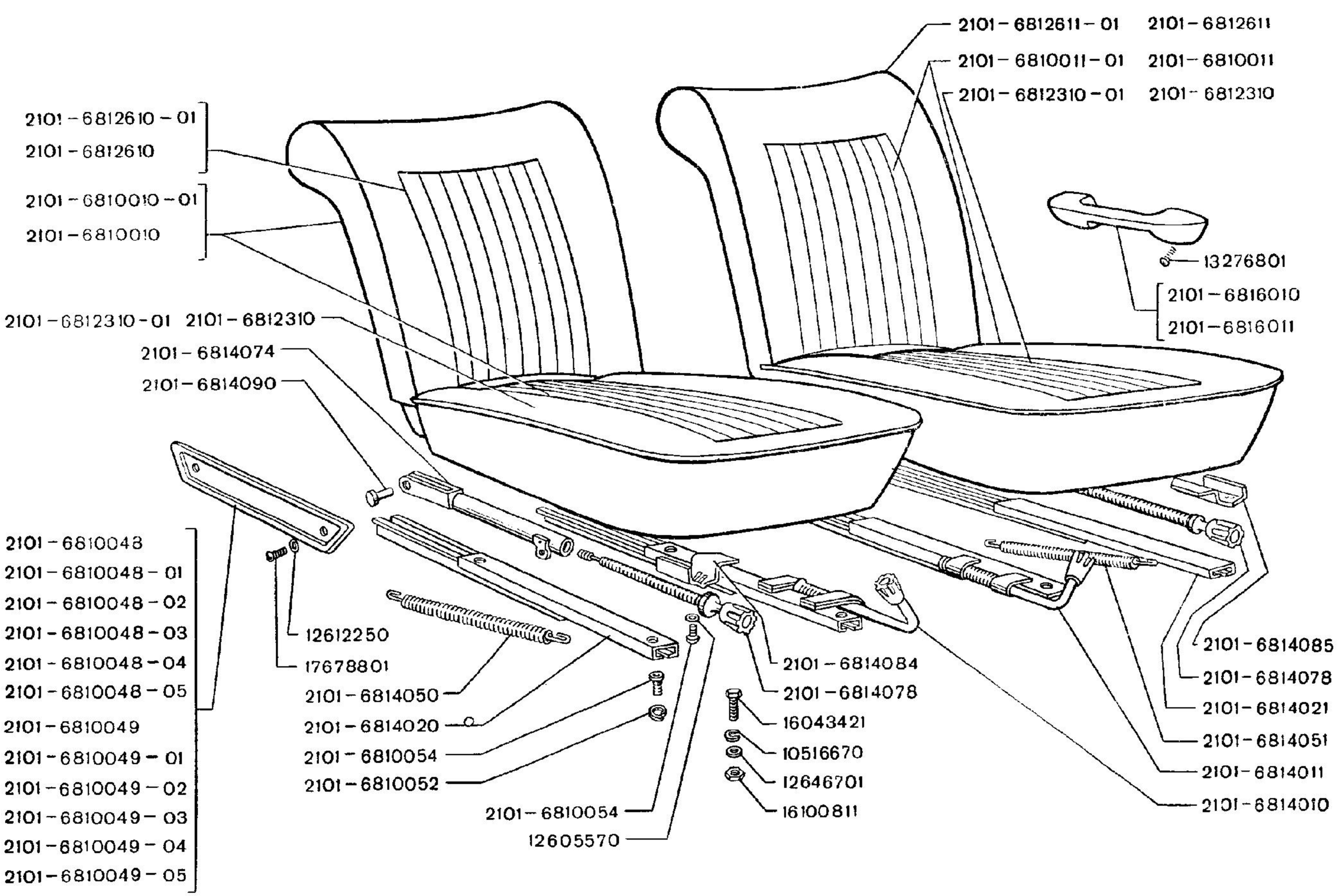
2101 – 6812611 – 01
2101 – 6812611
2101 – 6810011 – 01
2101 – 6810011
2101 – 6812310 – 01
2101 – 6812310
2101 – 6812610 – 01
2101 – 6812610
2101 – 6810010 – 01
2101 – 6810010
13276801
2101 – 6816010
2101 – 6816011
2101 – 6812310 – 01
2101 – 6812310
2101 – 6814074
2101 – 6814090
2101 – 6810048
2101 – 6810048 – 01
2101 – 6810048 – 02
2101 – 6810048 – 03
2101 – 6810048 – 04
2101 – 6810048 – 05
2101 – 6810049
2101 – 6810049 – 01
2101 – 6810049 – 02
2101 – 6810049 – 03
2101 – 6810049 – 04
2101 – 6810049 – 05
12612250
17678801
2101 – 6814050
2101 – 6814020
2101 – 6810054
2101 – 6810052
2101 – 6810054
12605570
2101 – 6814084
2101 – 6814078
16043421
10516670
12646701
16100811
2101 – 6814085
2101 – 6814078
2101 – 6814021
2101 – 6814051
2101 – 6814011
2101 – 6814010

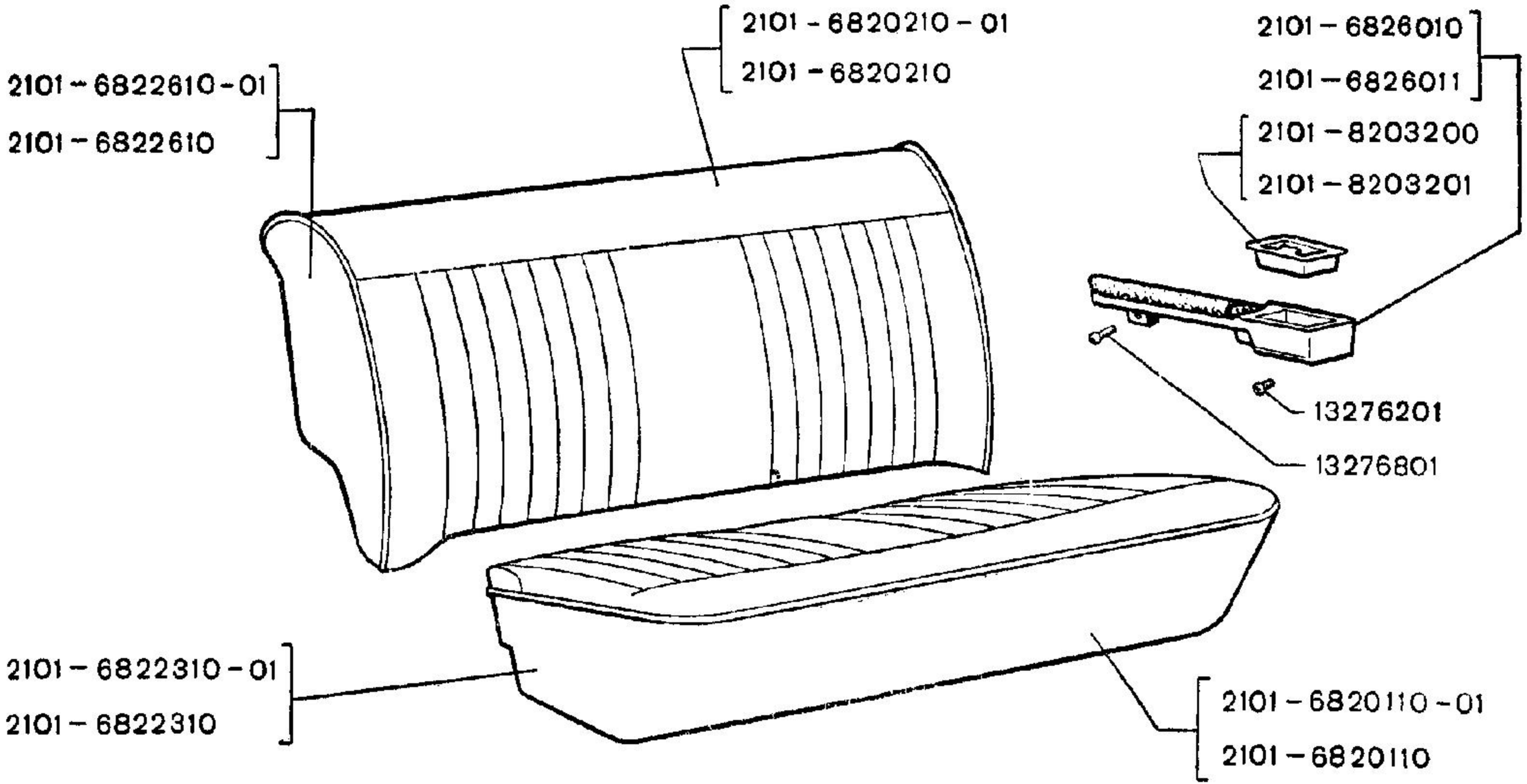
2101-6822610-01
2101-6822610
2101-6820210-01
2101-6820210
2101-6826010
2101-6826011
2101-8203200
2101-8203201
13276201
13276801
2101-6822310-01
2101-6822310
2101-6820110-01
2101-6820110

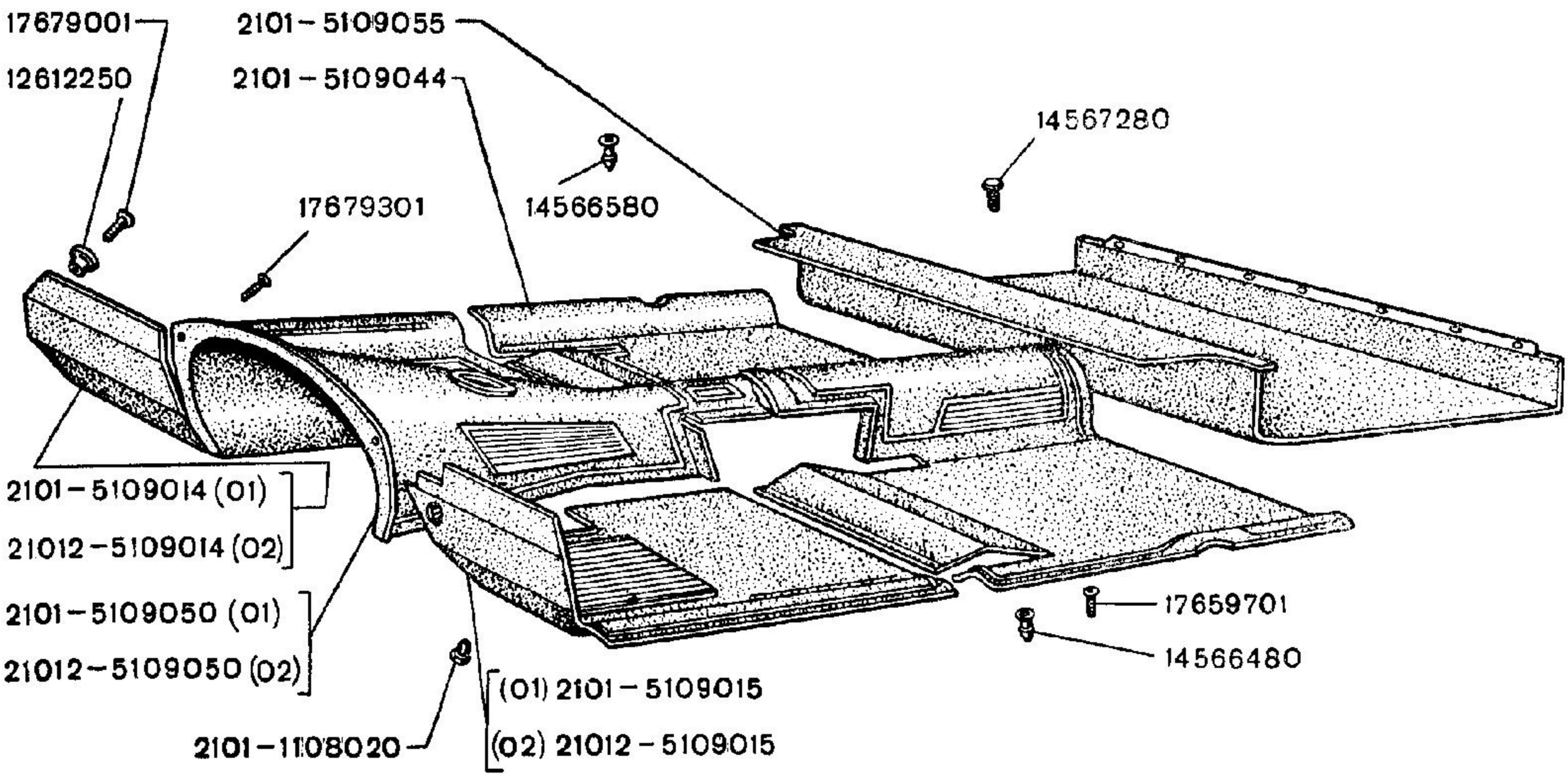
17679001
12612250
2101-5109055
2101-5109044
14567280
14566580
17679301
2101-5109014 (01)
21012-5109014 (02)
2101-5109050 (01)
21012-5109050 (02)
17659701
14566480
(01) 2101-5109015
(02) 21012-5109015
2101-1108020

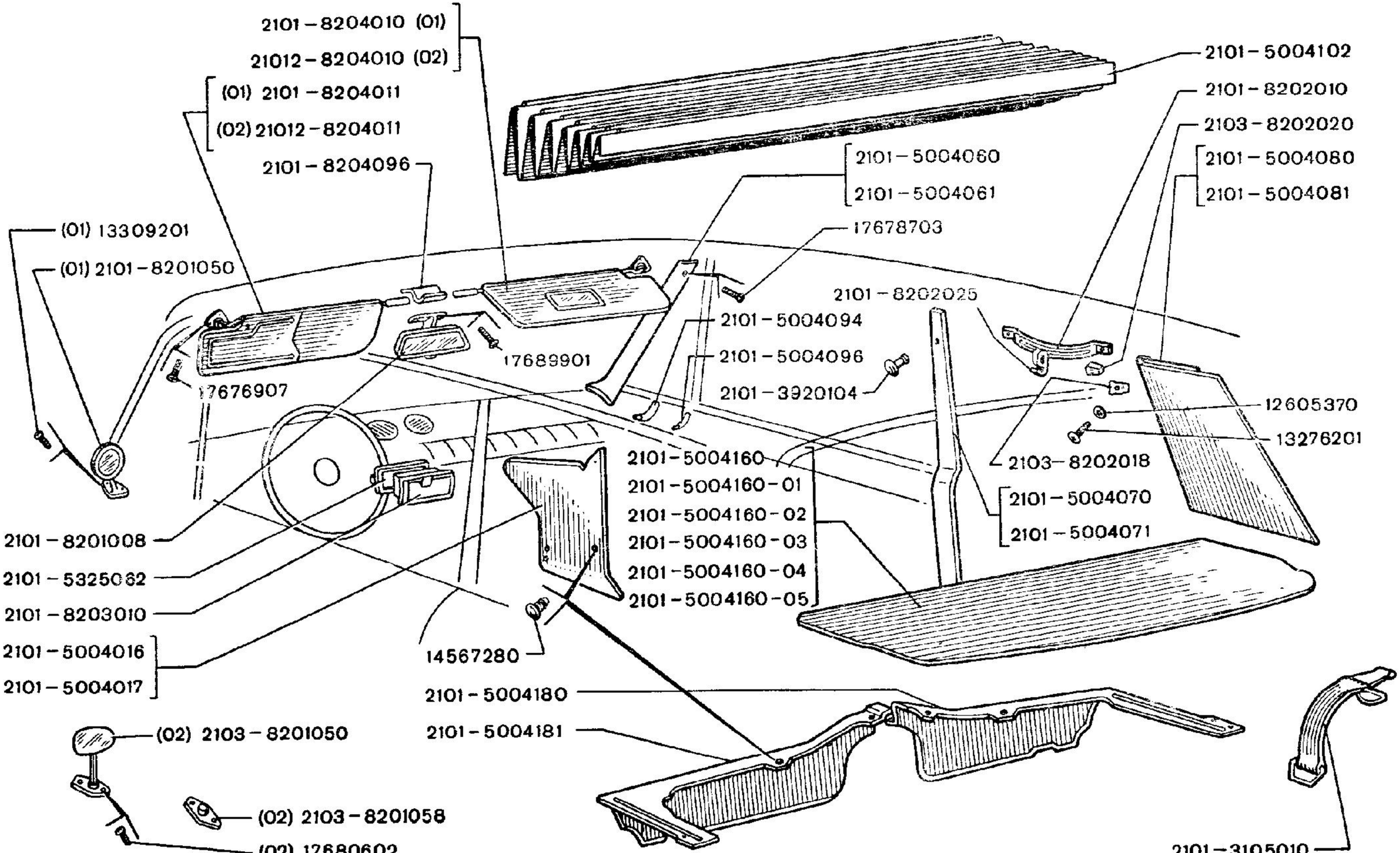
2101 – 8204010 (01)
21012 – 8204010 (02)
(01) 2101 – 8204011
(02) 21012 – 8204011
2101 – 8204096
(01) 13309201
(01) 2101 – 8201050
2101 – 5004102
2101 – 8202010
2103 – 8202020
2101 – 5004080
2101 – 5004081
2101 – 5004060
2101 – 5004061
17678703
2101 – 8202025
2101 – 5004094
2101 – 5004096
2101 – 3920104
17689901
17676907
12605370
13276201
2103 – 8202018
2101 – 5004070
2101 – 5004071
2101 – 5004160
2101 – 5004160 – 01
2101 – 5004160 – 02
2101 – 5004160 – 03
2101 – 5004160 – 04
2101 – 5004160 – 05
2101 – 8201008
2101 – 5325062
2101 – 8203010
2101 – 5004016
2101 – 5004017
14567280
2101 – 5004180
2101 – 5004181
(02) 2103 – 8201050
(02) 2103 – 8201058
(02) 17680602
2101 – 3105010

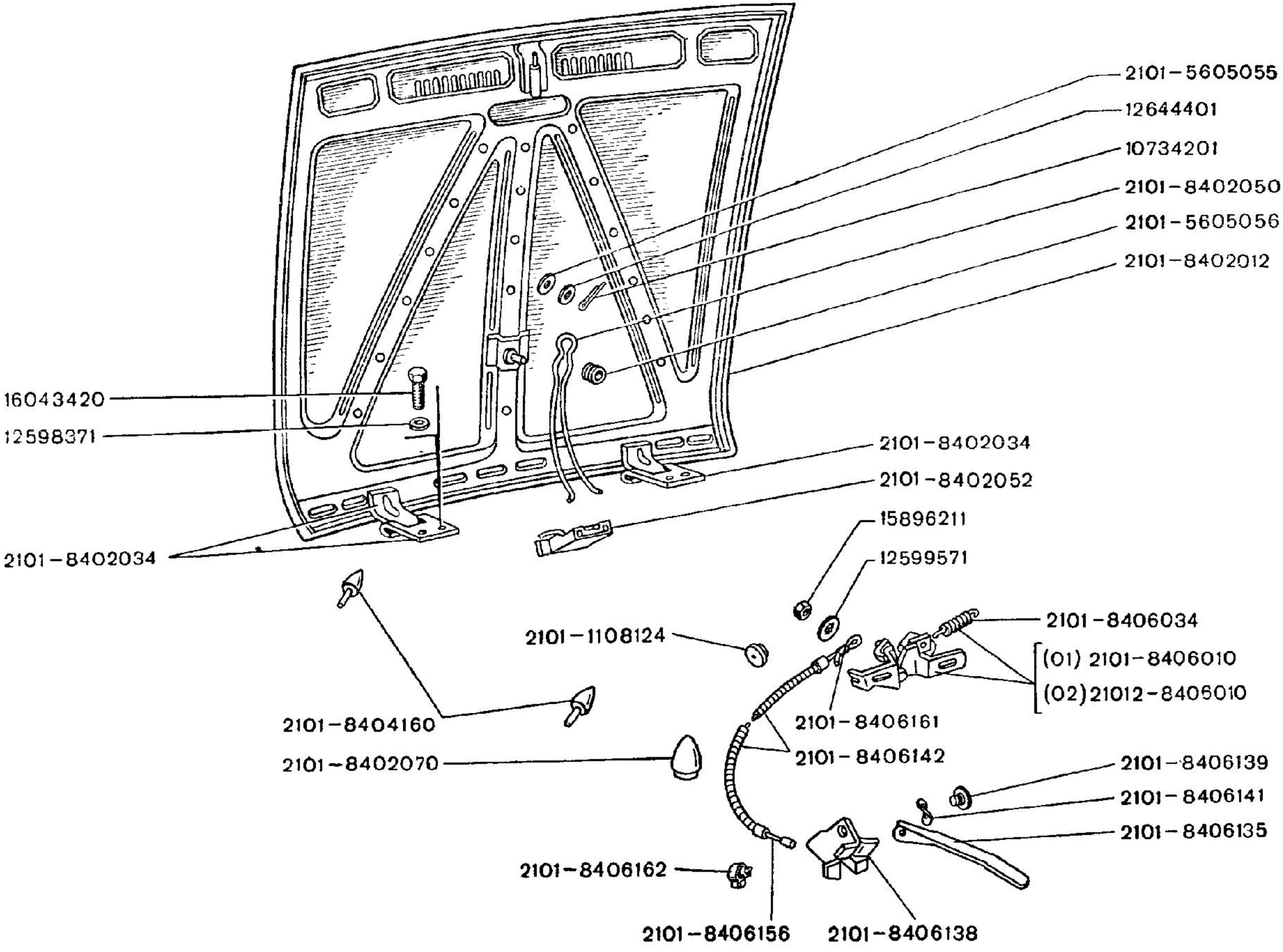
2101-5605055
12644401
10734201
2101-8402050
2101-5605056
2101-8402012
16043420
12598371
2101-8402034
2101-8402052
15896211
12599571
2101-8402034
2101-1108124
2101-8406034
(01) 2101-8406010
(02)21012-8406010
2101-8404160
2101-8406161
2101-8402070
2101-8406142
2101-8406139
2101-8406141
2101-8406135
2101-8406162
2101-8406156
2101-8406138

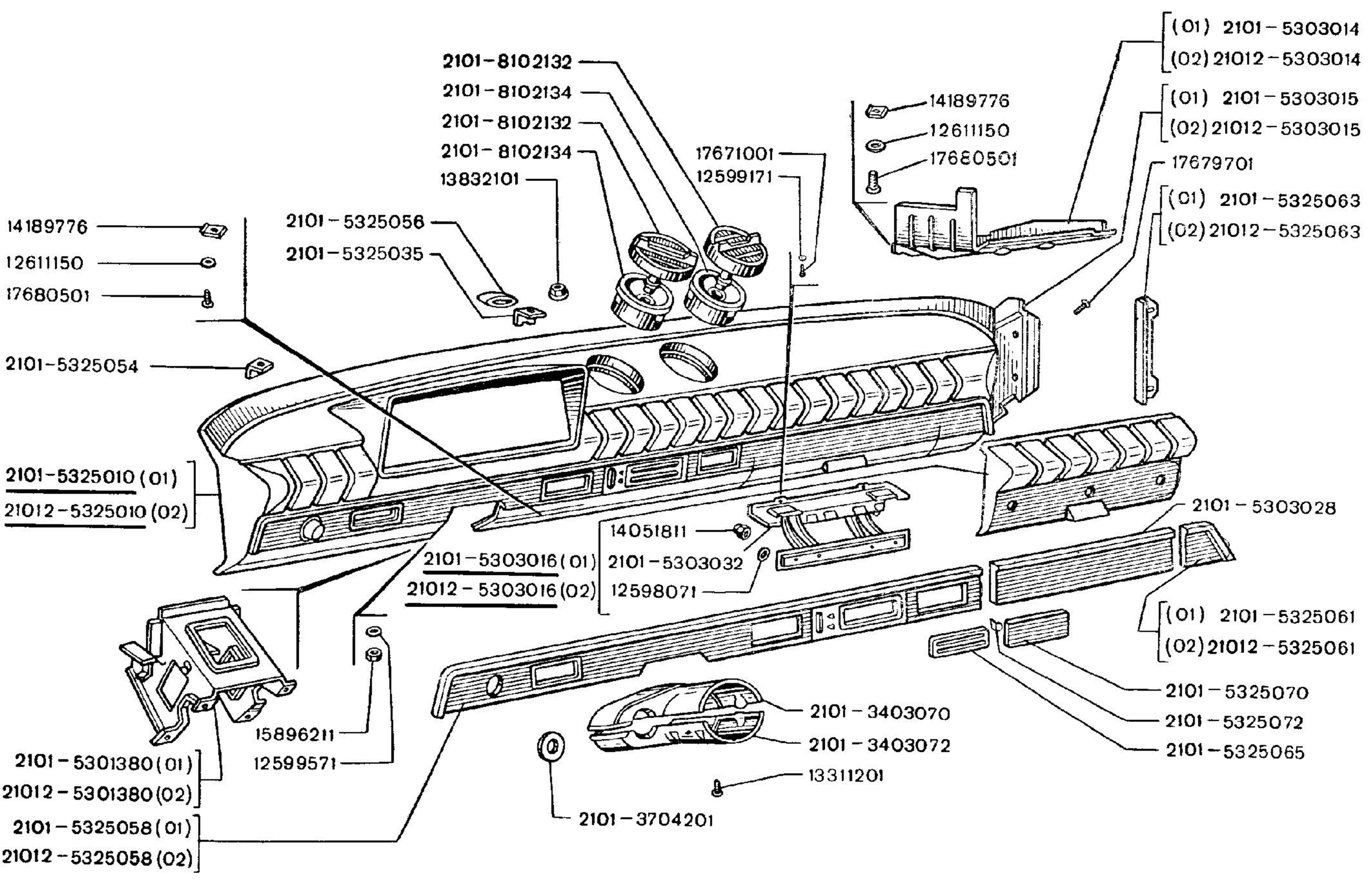
2101-8102132
2101-8102134
2101-8102132
2101-8102134
13832101
2101-5325056
2101-5325035
17671001
12599171
14189776
12611150
17680501
(01) 2101-5303014
(02) 21012-5303014
(01) 2101-5303015
(02) 21012-5303015
17679701
(01) 2101-5325063
(02) 21012-5325063
14189776
12611150
17680501
2101-5325054
2101-5325010 (01)
21012-5325010 (02)
14051811
2101-5303032
12598071
2101-5303016 (01)
21012-5303016 (02)
2101-5303028
(01) 2101-5325061
(02) 21012-5325061
2101-5325070
2101-5325072
2101-5325065
2101-3403070
2101-3403072
13311201
2101-3704201
15896211
12599571
2101-5301380 (01)
21012-5301380 (02)
2101-5325058 (01)
21012-5325058 (02)

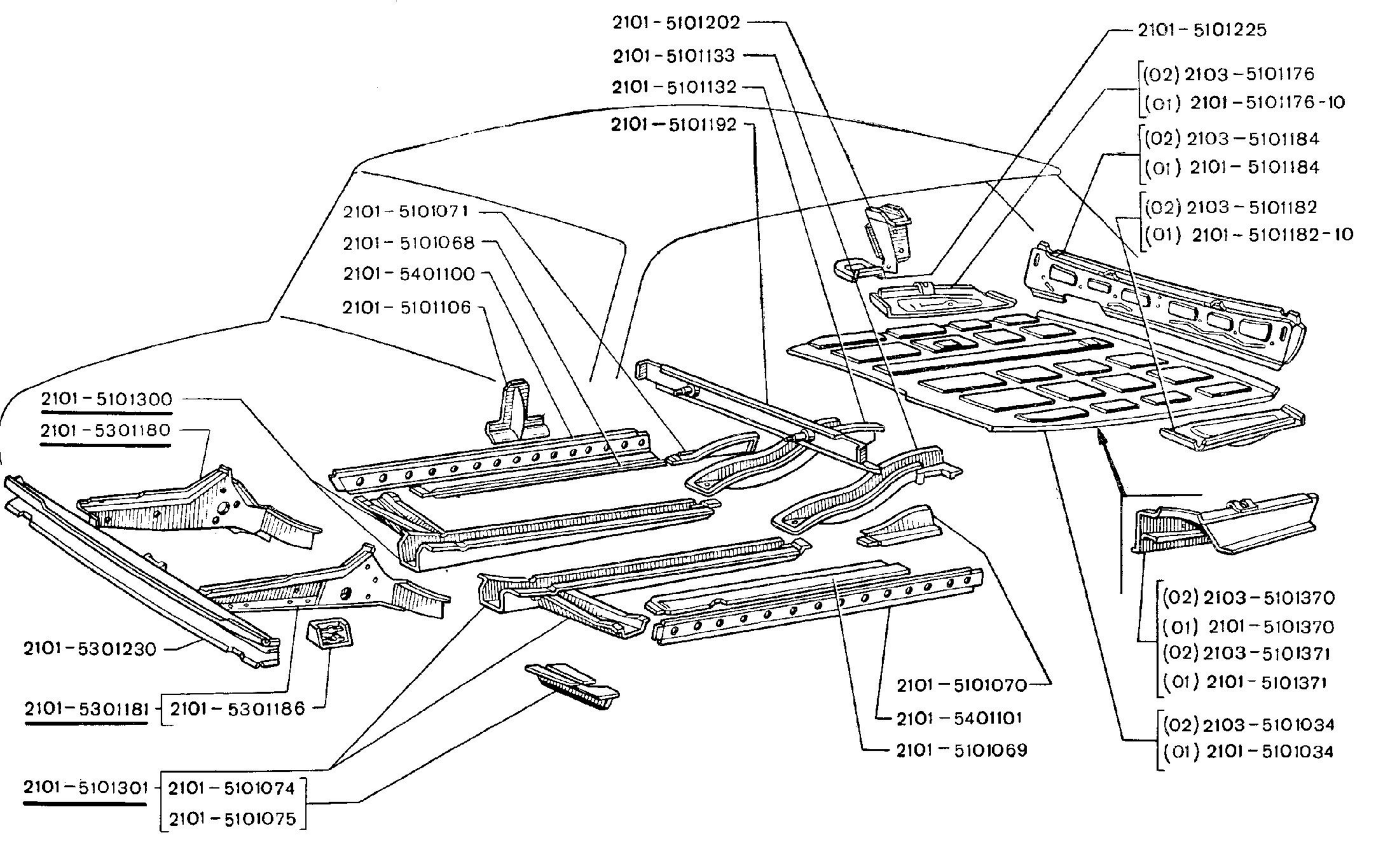
2101 - 5101202
2101 - 5101133
2101 - 5101132
2101 - 5101192
2101 - 5101225
(02) 2103 - 5101176
(01) 2101 - 5101176 - 10
(02) 2103 - 5101184
(01) 2101 - 5101184
(02) 2103 - 5101182
(01) 2101 - 5101182 - 10
2101 - 5101071
2101 - 5101068
2101 - 5401100
2101 - 5101106
2101 - 5101300
2101 - 5301180
2101 - 5301230
2101 - 5301181
2101 - 5301186
2101 - 5101301
2101 - 5101074
2101 - 5101075
2101 - 5101070
2101 - 5401101
2101 - 5101069
(02) 2103 - 5101370
(01) 2101 - 5101370
(02) 2103 - 5101371
(01) 2101 - 5101371
(02) 2103 - 5101034
(01) 2101 - 5101034

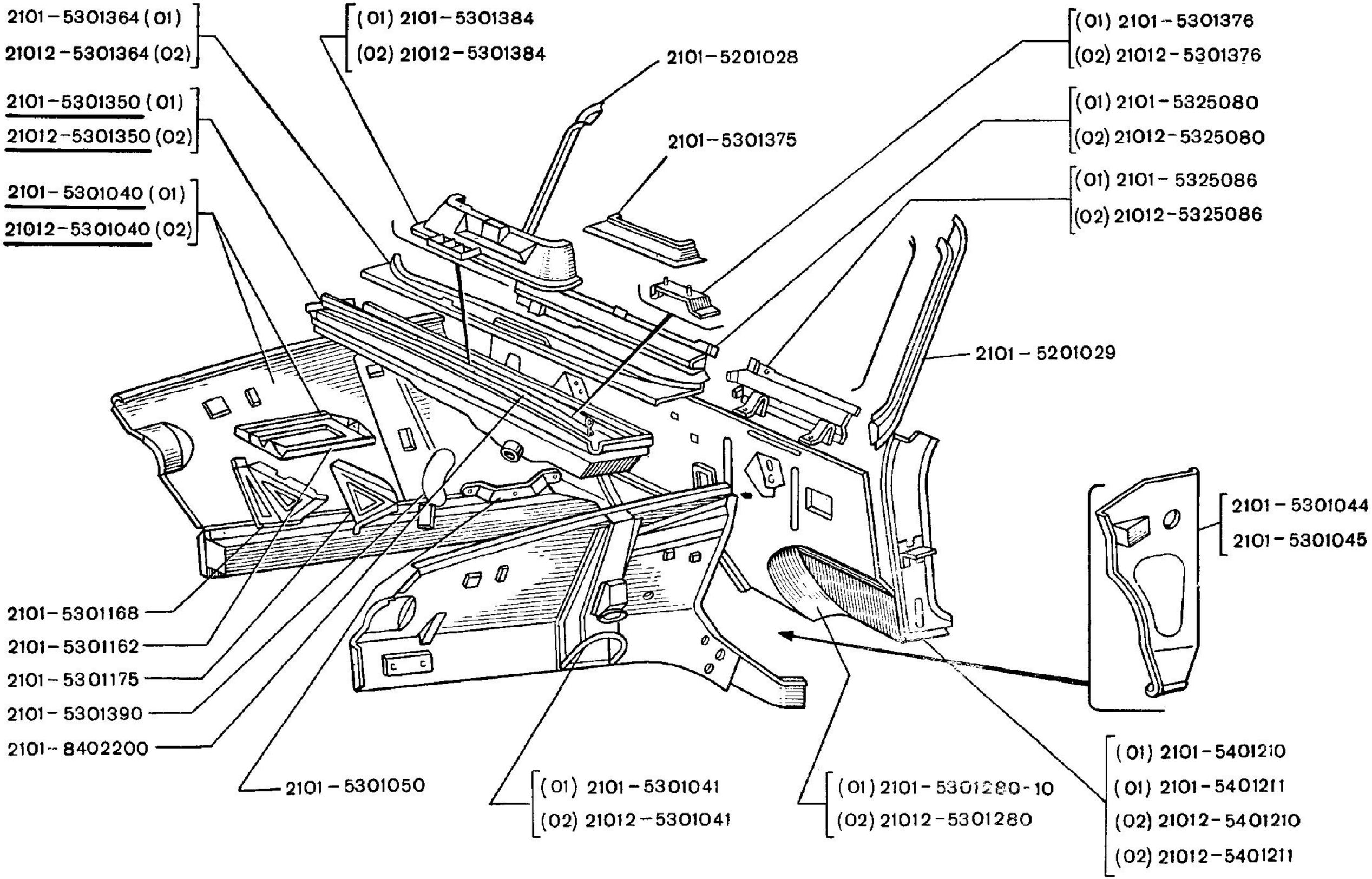
2101-5301364 (01)
21012-5301364 (02)
2101-5301350 (01)
21012-5301350 (02)
2101-5301040 (01)
21012-5301040 (02)
(01) 2101-5301384
(02) 21012-5301384
2101-5201028
2101-5301375
(01) 2101-5301376
(02) 21012-5301376
(01) 2101-5325080
(02) 21012-5325080
(01) 2101-5325086
(02) 21012-5325086
2101-5201029
2101-5301044
2101-5301045
2101-5301168
2101-5301162
2101-5301175
2101-5301390
2101-8402200
2101-5301050
(01) 2101-5301041
(02) 21012-5301041
(01) 2101-5301280-10
(02) 21012-5301280
(01) 2101-5401210
(01) 2101-5401211
(02) 21012-5401210
(02) 21012-5401211

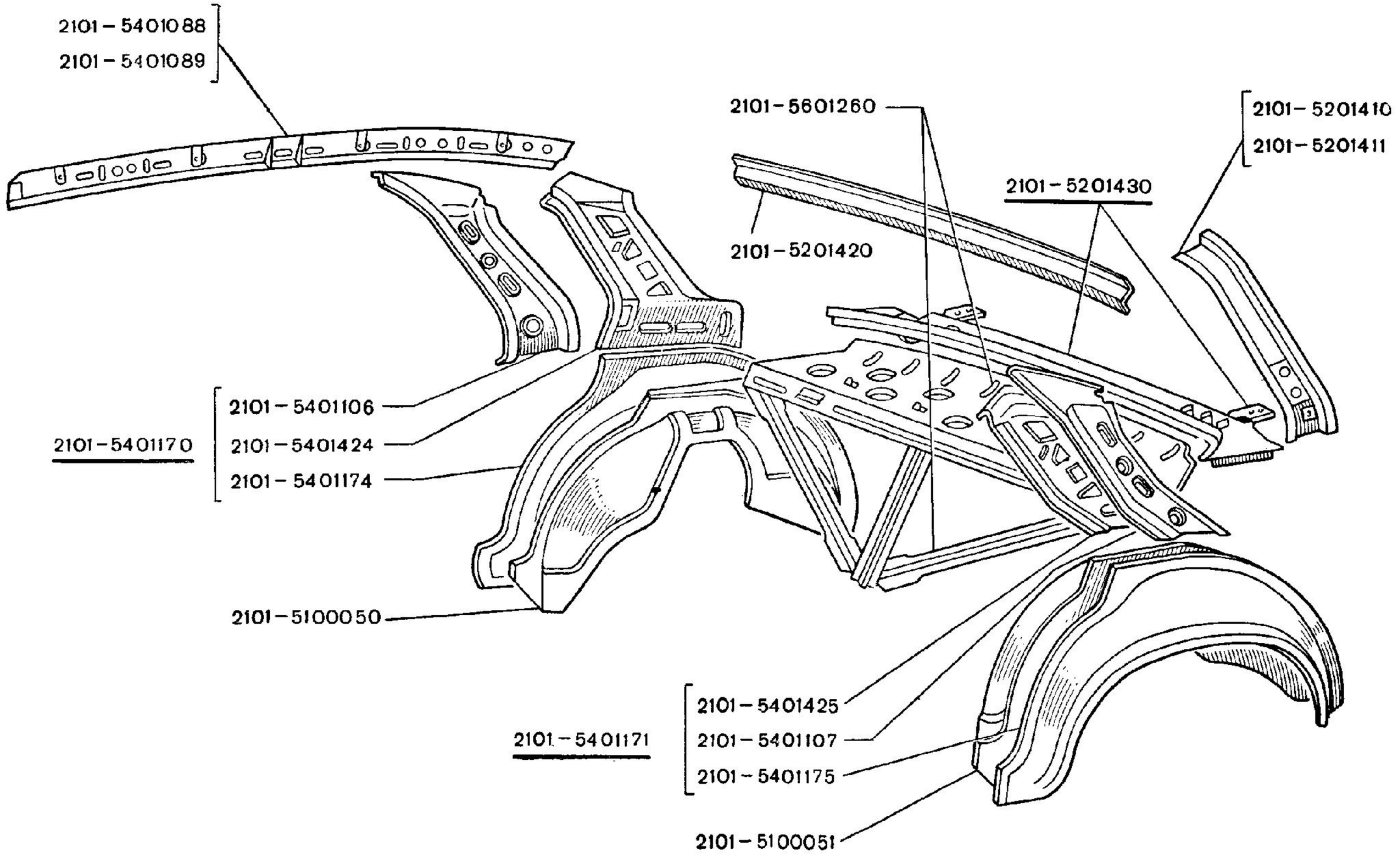
2101 – 5401088
2101 – 5401089
2101 – 5601260
2101 – 5201410
2101 – 5201411
2101 – 5201430
2101 – 5201420
2101 – 5401106
2101 – 5401424
2101 – 5401174
2101 – 5401170
2101 – 5100050
2101 – 5401425
2101 – 5401107
2101 – 5401175
2101 – 5401171
2101 – 5100051

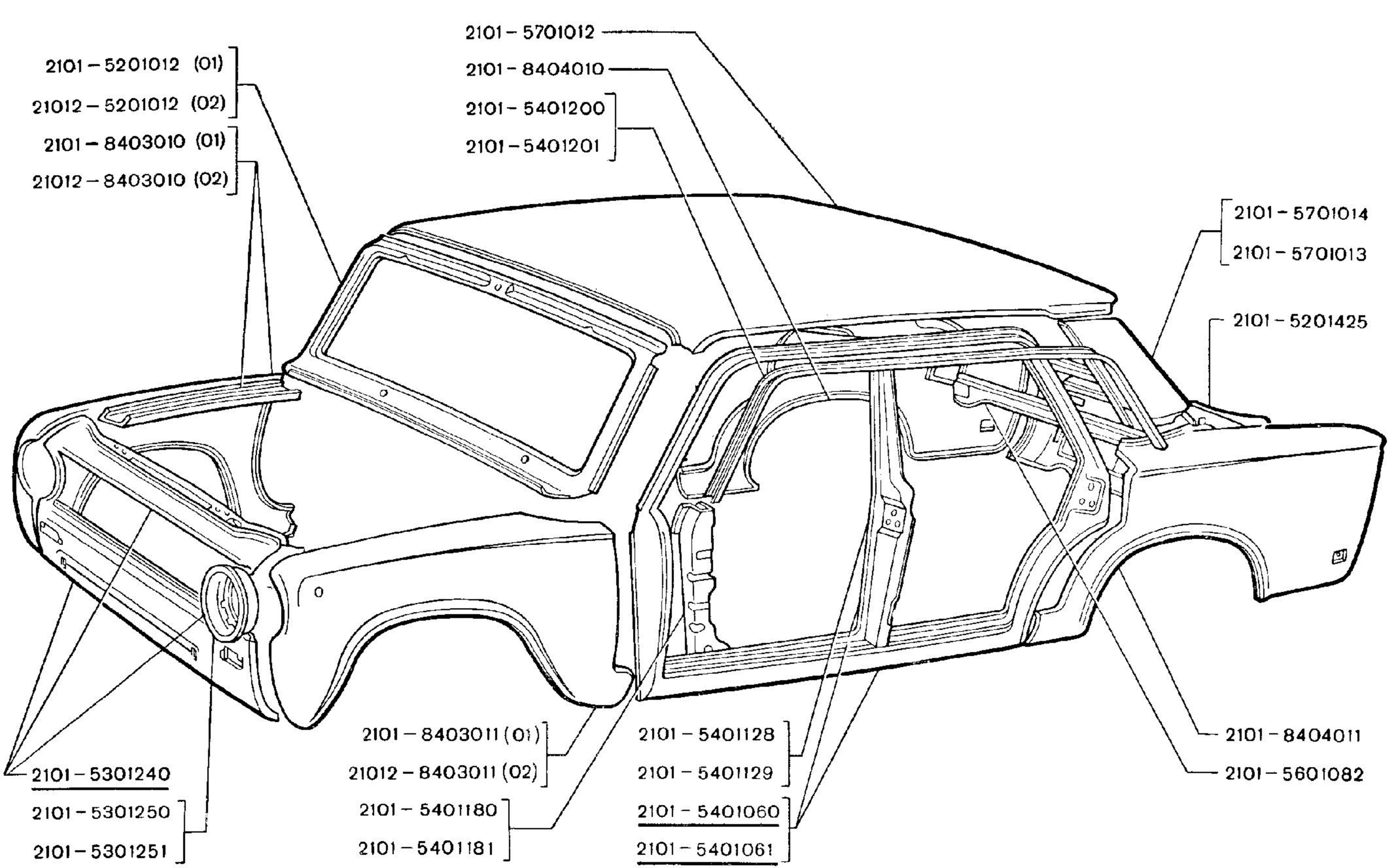
2101 – 5201012 (01)
21012 – 5201012 (02)
2101 – 8403010 (01)
21012 – 8403010 (02)
2101 – 5701012
2101 – 8404010
2101 – 5401200
2101 – 5401201
2101 – 5701014
2101 – 5701013
2101 – 5201425
2101 – 5301240
2101 – 5301250
2101 – 5301251
2101 – 8403011 (01)
21012 – 8403011 (02)
2101 – 5401180
2101 – 5401181
2101 – 5401128
2101 – 5401129
2101 – 5401060
2101 – 5401061
2101 – 8404011
2101 – 5601082

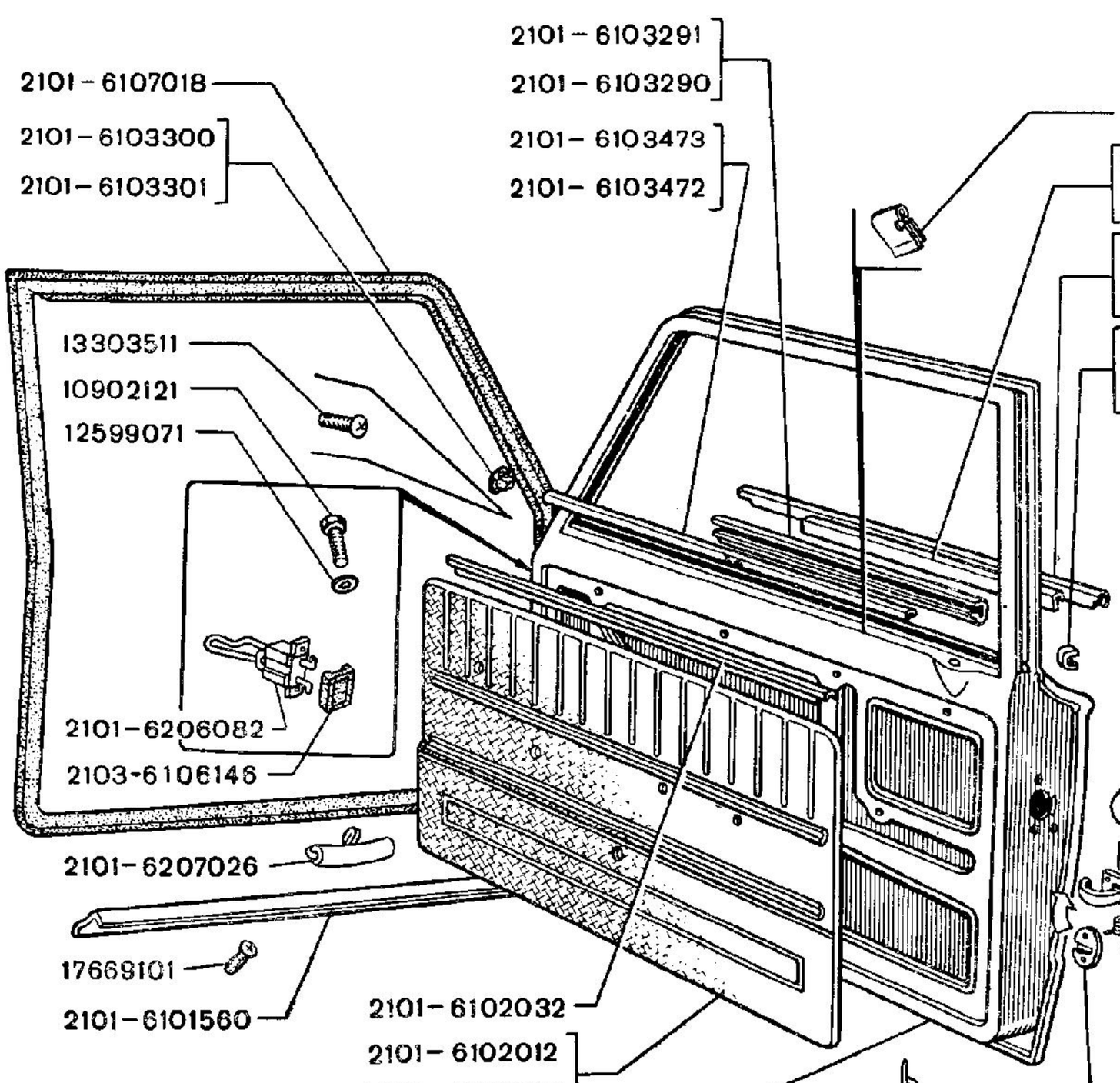

2101-6107018
2101-6103300
2101-6103301
2101-6103291
2101-6103290
2101-6103473
2101-6103472
14184371
2101-6103290
2101-6103291
2101-6103472
2101-6103473
2101-6103304
2101-6103305
13303511
10902121
12599071
2101-6105146
2101-6105121
2101-6205129
2101-6205125
2101-6105096
2101-6105097
2101-6206082
2103-6106146
12605270
13273901
2101-6207026
17669101
2101-6101560
2101-6102032
2101-6102012
2101-6102013
2101-6100014
2101-6100015
14187580
2101-8406162
2101-6205187
2101-6205192
2101-6205180
2101-6205195
(01) 2101-6100045=1
(02) 2102-6100045=1
2101-6205250
2101-6205251
2101-6105176
2101-6105177
12599171
15896411
1-2101-6105420
2101-6105162
2101-6205094
12606871
13312701
10902221
10615471
2103-6205204-01
2103-6205205-01
2103-6105012-11
2103-6105013-11

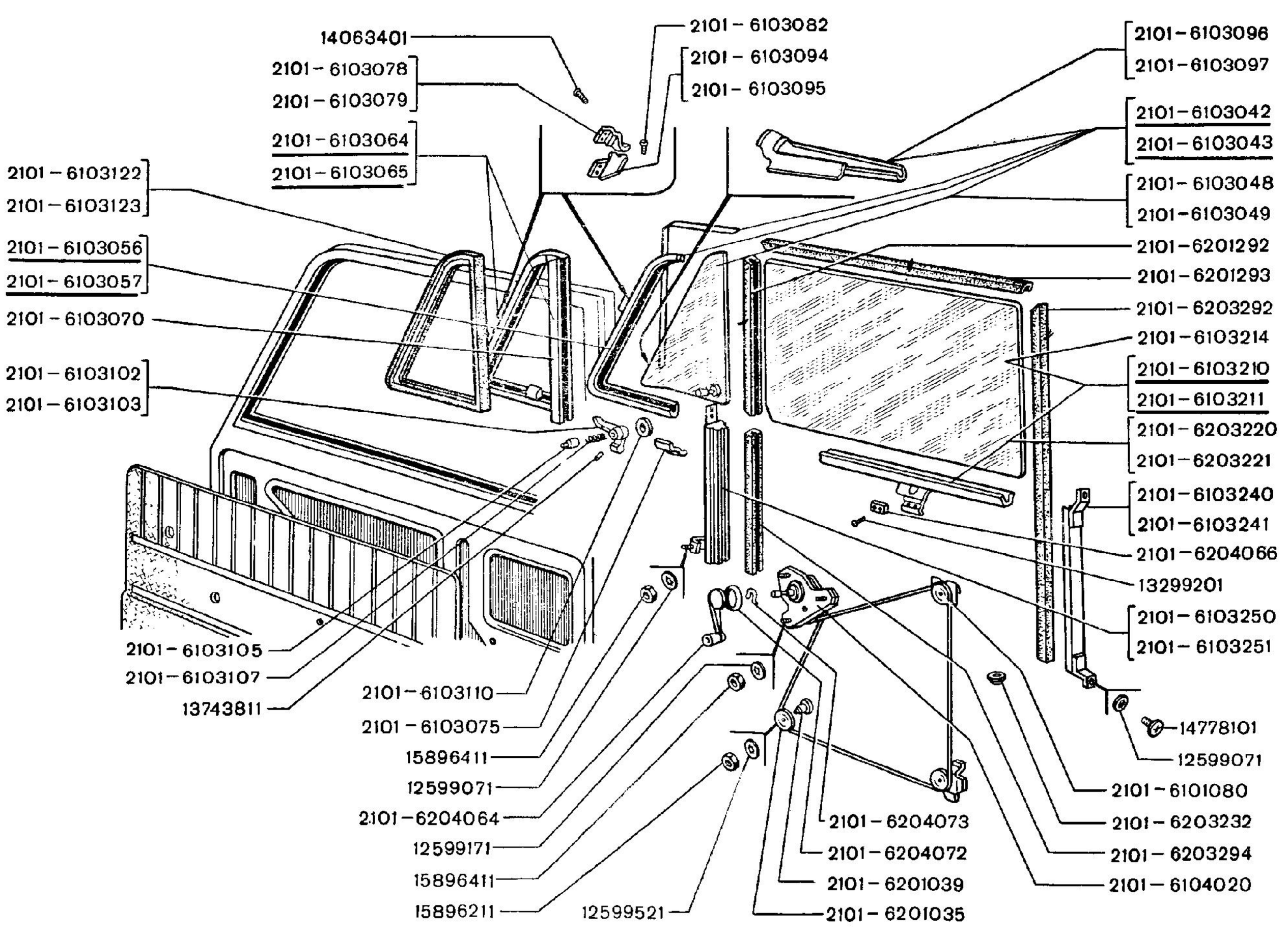
14063401
2101 – 6103078
2101 – 6103079
2101 – 6103064
2101 – 6103065
2101 – 6103082
2101 – 6103094
2101 – 6103095
2101 – 6103096
2101 – 6103097
2101 – 6103042
2101 – 6103043
2101 – 6103048
2101 – 6103049
2101 – 6103122
2101 – 6103123
2101 – 6103056
2101 – 6103057
2101 – 6103070
2101 – 6103102
2101 – 6103103
2101 – 6201292
2101 – 6201293
2101 – 6203292
2101 – 6103214
2101 – 6103210
2101 – 6103211
2101 – 6203220
2101 – 6203221
2101 – 6103240
2101 – 6103241
2101 – 6204066
13299201
2101 – 6103250
2101 – 6103251
2101 – 6103105
2101 – 6103107
13743811
2101 – 6103110
2101 – 6103075
15896411
12599071
2101 – 6204064
12599171
15896411
15896211
12599521
14778101
12599071
2101 – 6101080
2101 – 6203232
2101 – 6203294
2101 – 6104020
2101 – 6204073
2101 – 6204072
2101 – 6201039
2101 – 6201035

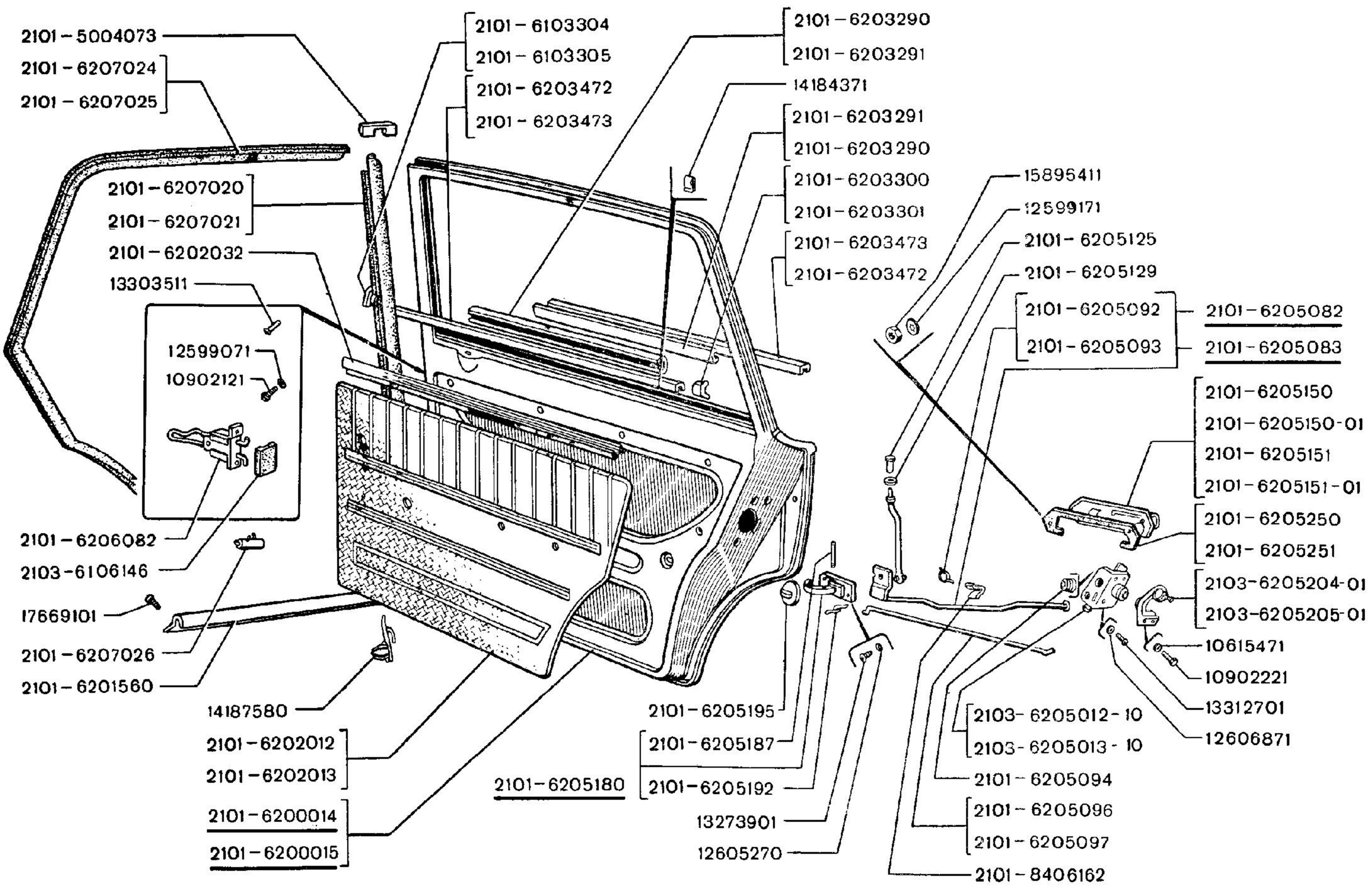
2101 – 5004073
2101 – 6207024
2101 – 6207025
2101 – 6207020
2101 – 6207021
2101 – 6202032
13303511
12599071
10902121
2101 – 6206082
2103 – 6106146
17669101
2101 – 6207026
2101 – 6201560
14187580
2101 – 6202012
2101 – 6202013
2101 – 6200014
2101 – 6200015
2101 – 6103304
2101 – 6103305
2101 – 6203472
2101 – 6203473
2101 – 6203290
2101 – 6203291
14184371
2101 – 6203291
2101 – 6203290
2101 – 6203300
2101 – 6203301
2101 – 6203473
2101 – 6203472
2101 – 6205195
2101 – 6205187
2101 – 6205192
2101 – 6205180
13273901
12605270
15895411
12599171
2101 – 6205125
2101 – 6205129
2101 – 6205092
2101 – 6205093
2101 – 6205082
2101 – 6205083
2101 – 6205150
2101 – 6205150-01
2101 – 6205151
2101 – 6205151-01
2101 – 6205250
2101 – 6205251
2103 – 6205204-01
2103 – 6205205-01
10615471
10902221
13312701
12606871
2103 – 6205012 – 10
2103 – 6205013 – 10
2101 – 6205094
2101 – 6205096
2101 – 6205097
2101 – 8406162

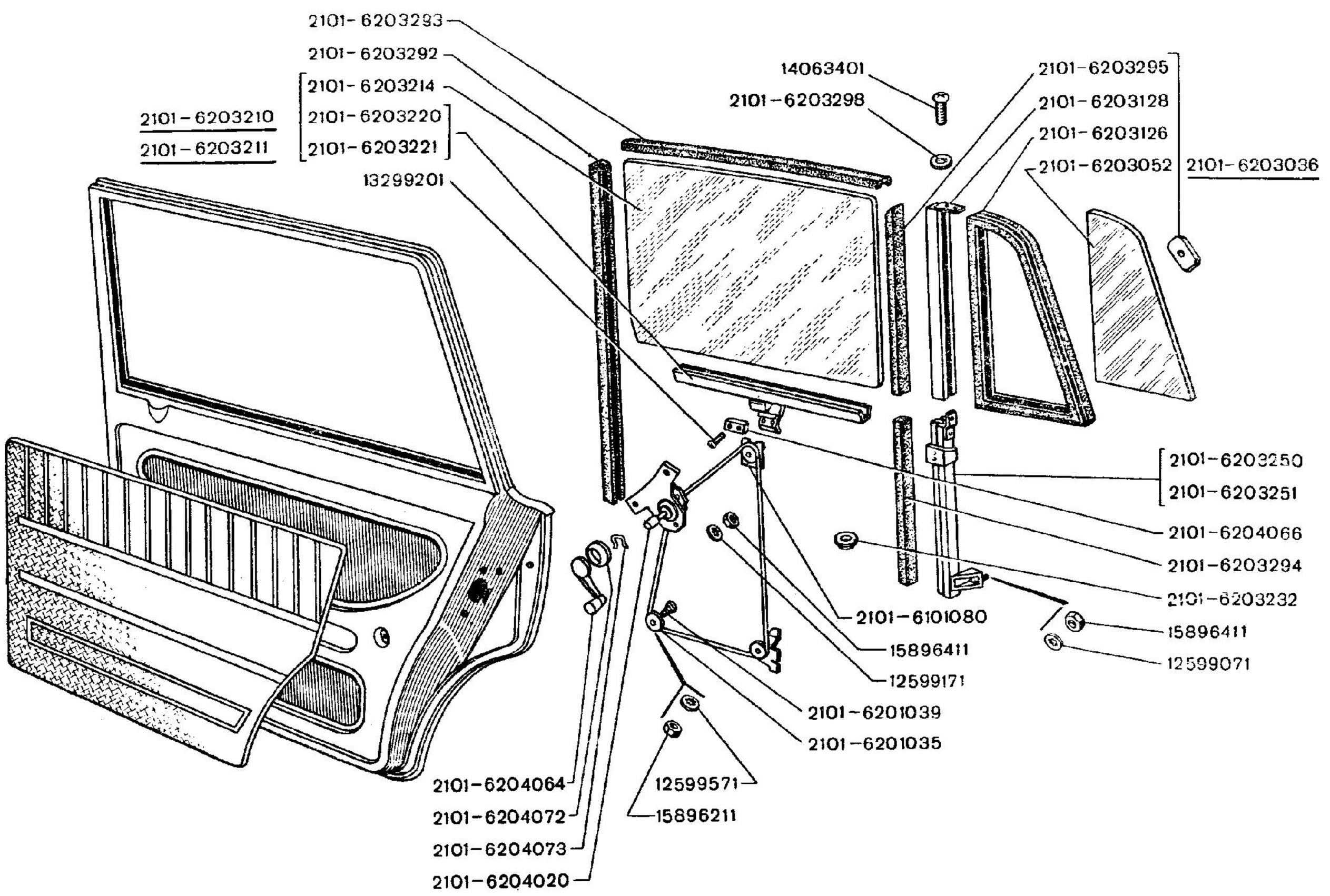
2101-6203293
2101-6203292
2101-6203214
2101-6203220
2101-6203221
2101-6203210
2101-6203211
13299201
14063401
2101-6203298
2101-6203295
2101-6203128
2101-6203126
2101-6203052
2101-6203036
2101-6203250
2101-6203251
2101-6204066
2101-6203294
2101-6203232
15896411
12599071
2101-6101080
15896411
12599171
2101-6201039
2101-6201035
12599571
15896211
2101-6204064
2101-6204072
2101-6204073
2101-6204020

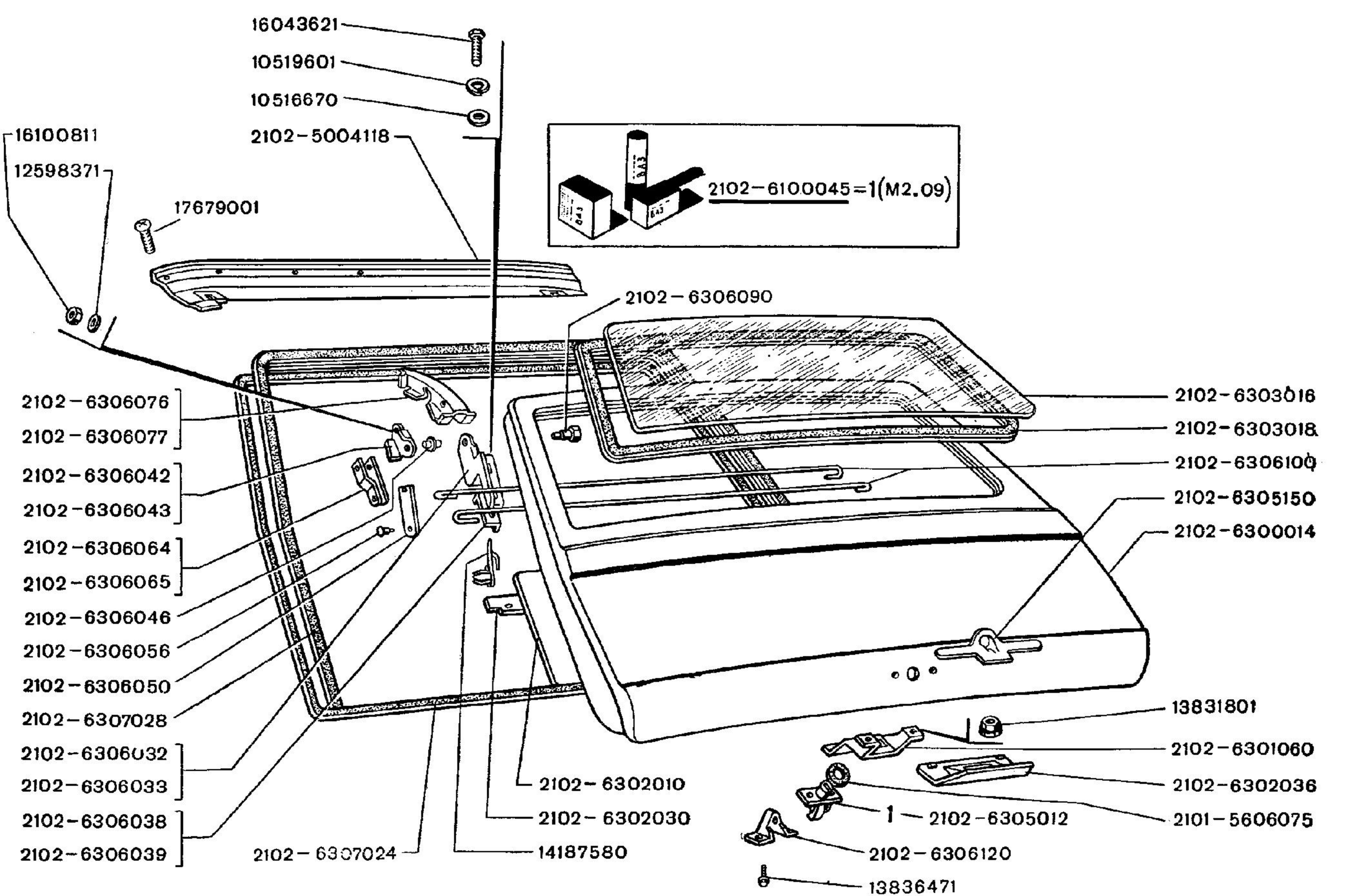
16043621
10519601
10516670
2102-5004118
16100811
12598371
17679001
2102-6100045=1(M2.09)
2102-6306090
2102-6303016
2102-6303018
2102-6306100
2102-6305150
2102-6300014
2102-6306076
2102-6306077
2102-6306042
2102-6306043
2102-6306064
2102-6306065
2102-6306046
2102-6306056
2102-6306050
2102-6307028
2102-6306032
2102-6306033
2102-6306038
2102-6306039
2102-6307024
14187580
2102-6302010
2102-6302030
13831801
2102-6301060
2102-6302036
1 — 2102-6305012
2101-5606075
2102-6306120
13836471

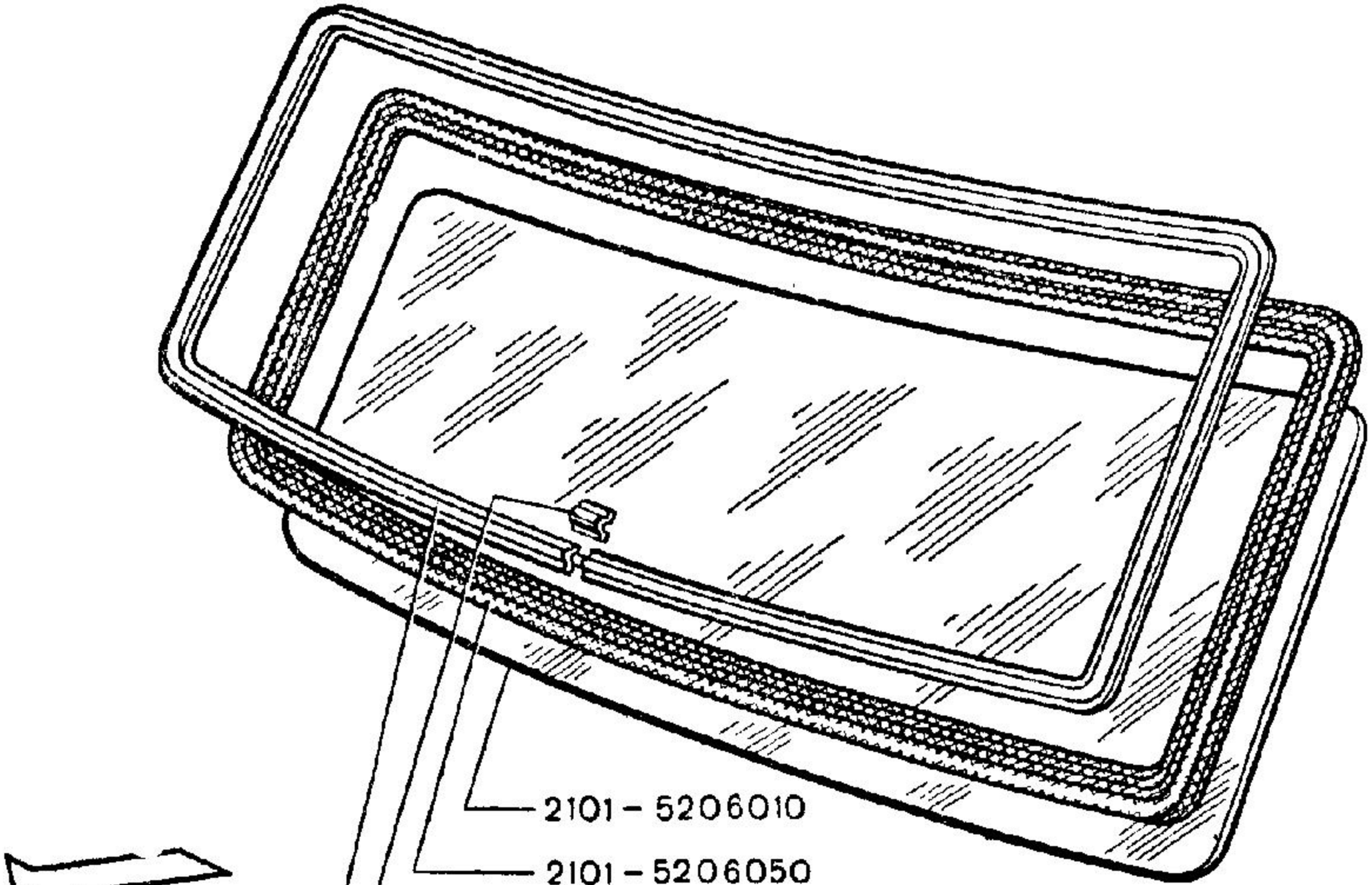
2101 - 5206010
2101 - 5206050
2101 - 5206066
2101 - 5206060

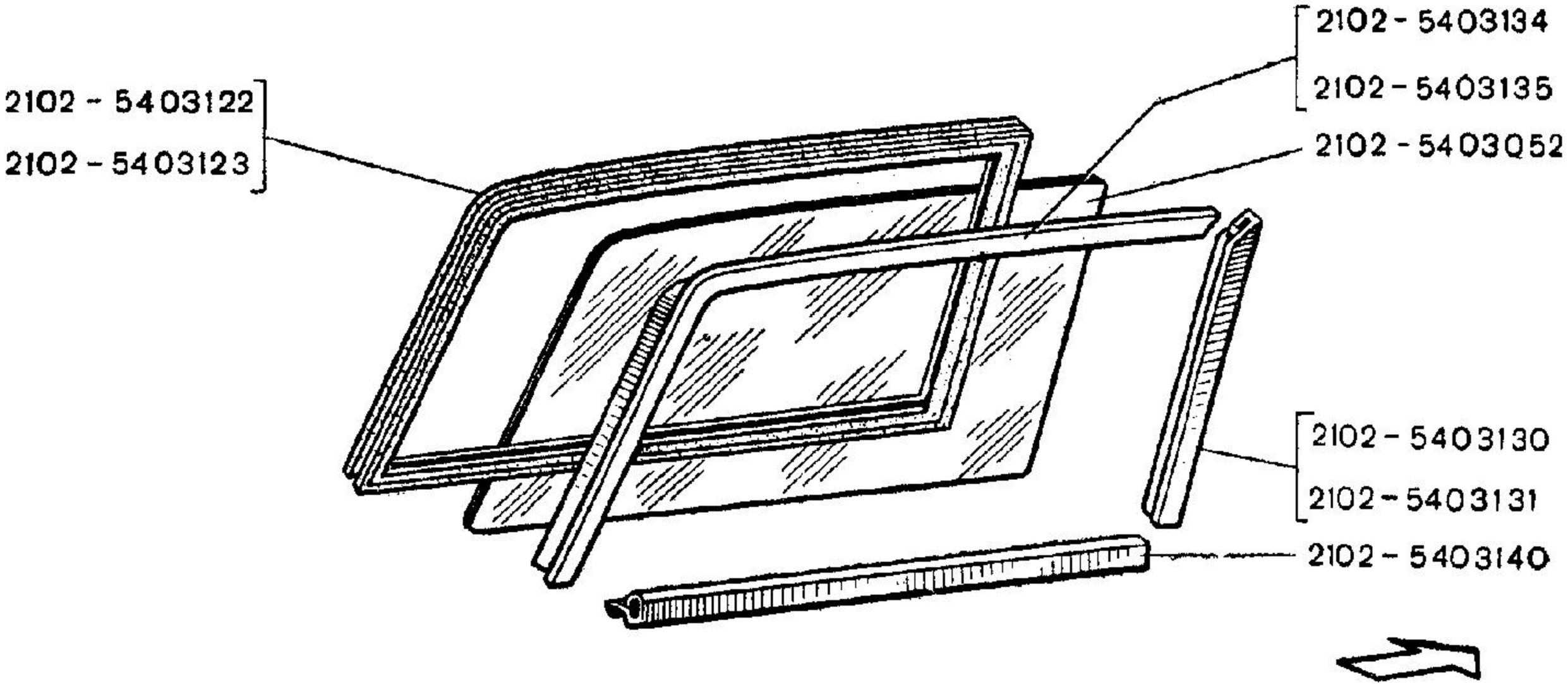
2102 - 5403134
2102 - 5403135
2102 - 5403122
2102 - 5403123
2102 - 5403052
2102 - 5403130
2102 - 5403131
2102 - 5403140

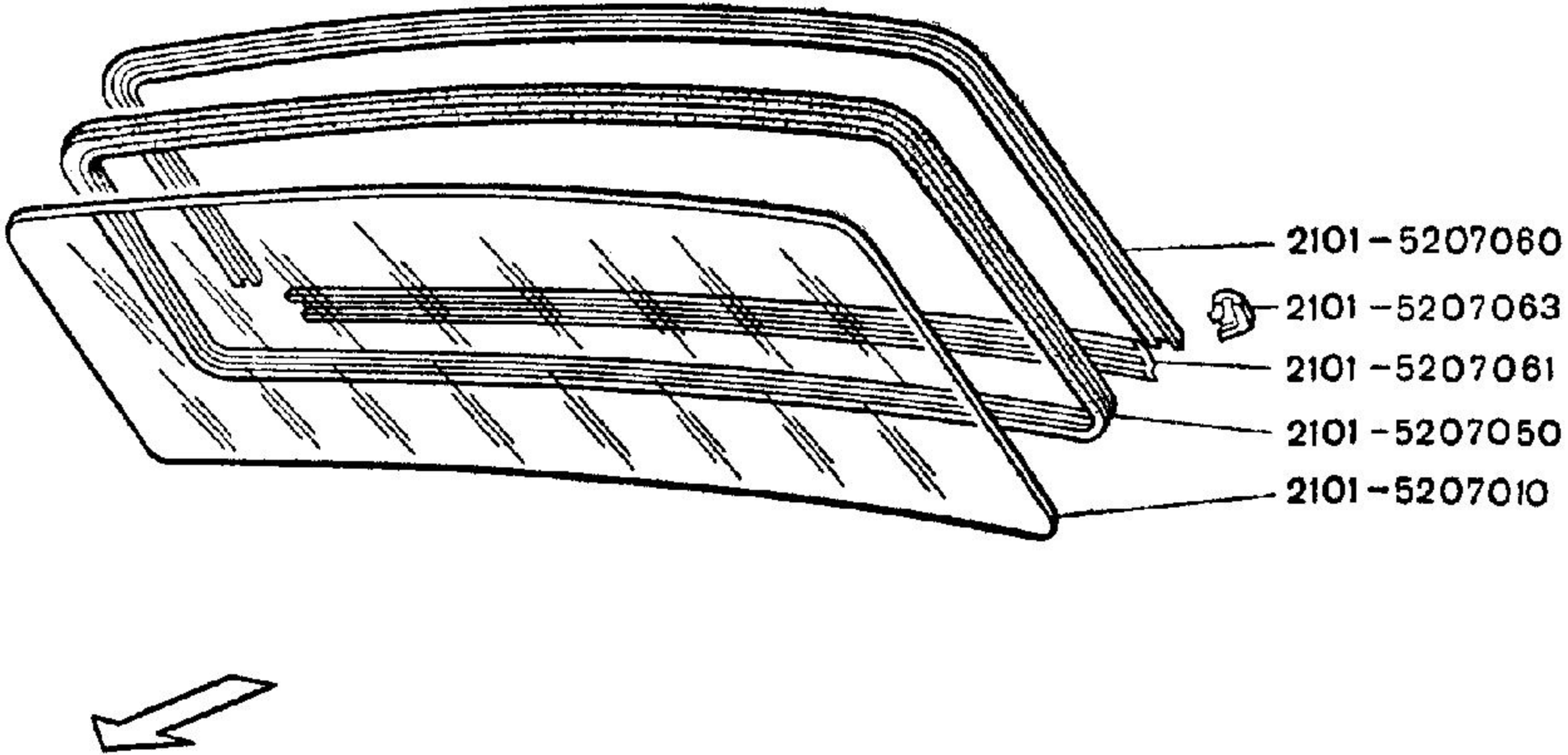
2101-5207060
2101-5207063
2101-5207061
2101-5207050
2101-5207010

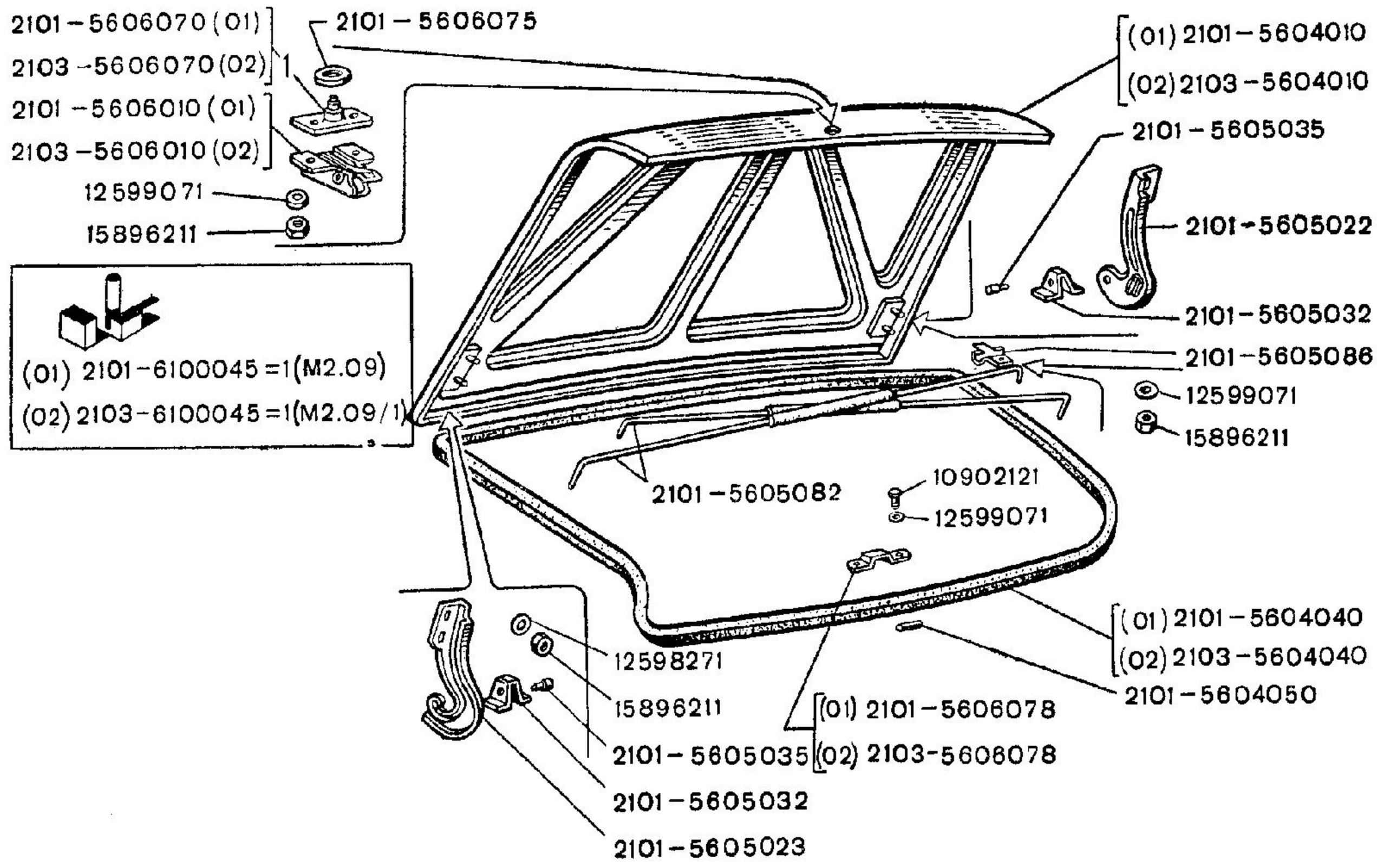
2101-5606070 (01)
2103-5606070 (02)
1
2101-5606010 (01)
2103-5606010 (02)
12599071
15896211
2101-5606075
(01) 2101-6100045 =1 (M2.09)
(02) 2103-6100045 =1 (M2.09/1)
(01) 2101-5604010
(02) 2103-5604010
2101-5605035
2101-5605022
2101-5605032
2101-5605086
12599071
15896211
2101-5605082
10902121
12599071
(01) 2101-5604040
(02) 2103-5604040
2101-5604050
12598271
15896211
2101-5605035
2101-5605032
2101-5605023
(01) 2101-5606078
(02) 2103-5606078

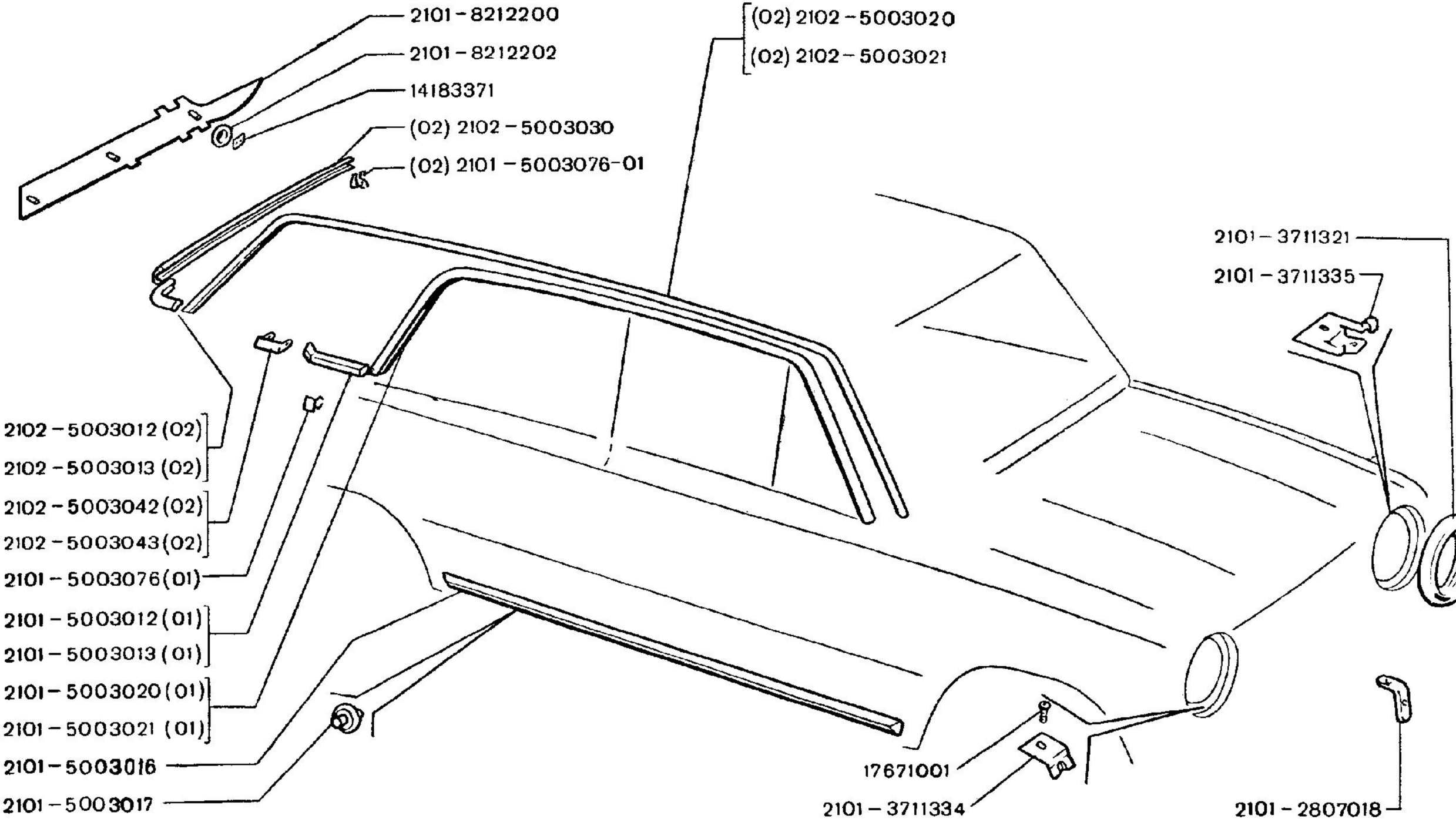
2101 – 8212200
2101 – 8212202
14183371
(02) 2102 – 5003030
(02) 2101 – 5003076-01
(02) 2102 – 5003020
(02) 2102 – 5003021
2101 – 3711321
2101 – 3711335
2102 – 5003012 (02)
2102 – 5003013 (02)
2102 – 5003042 (02)
2102 – 5003043 (02)
2101 – 5003076 (01)
2101 – 5003012 (01)
2101 – 5003013 (01)
2101 – 5003020 (01)
2101 – 5003021 (01)
2101 – 5003016
2101 – 5003017
17671001
2101 – 3711334
2101 – 2807018

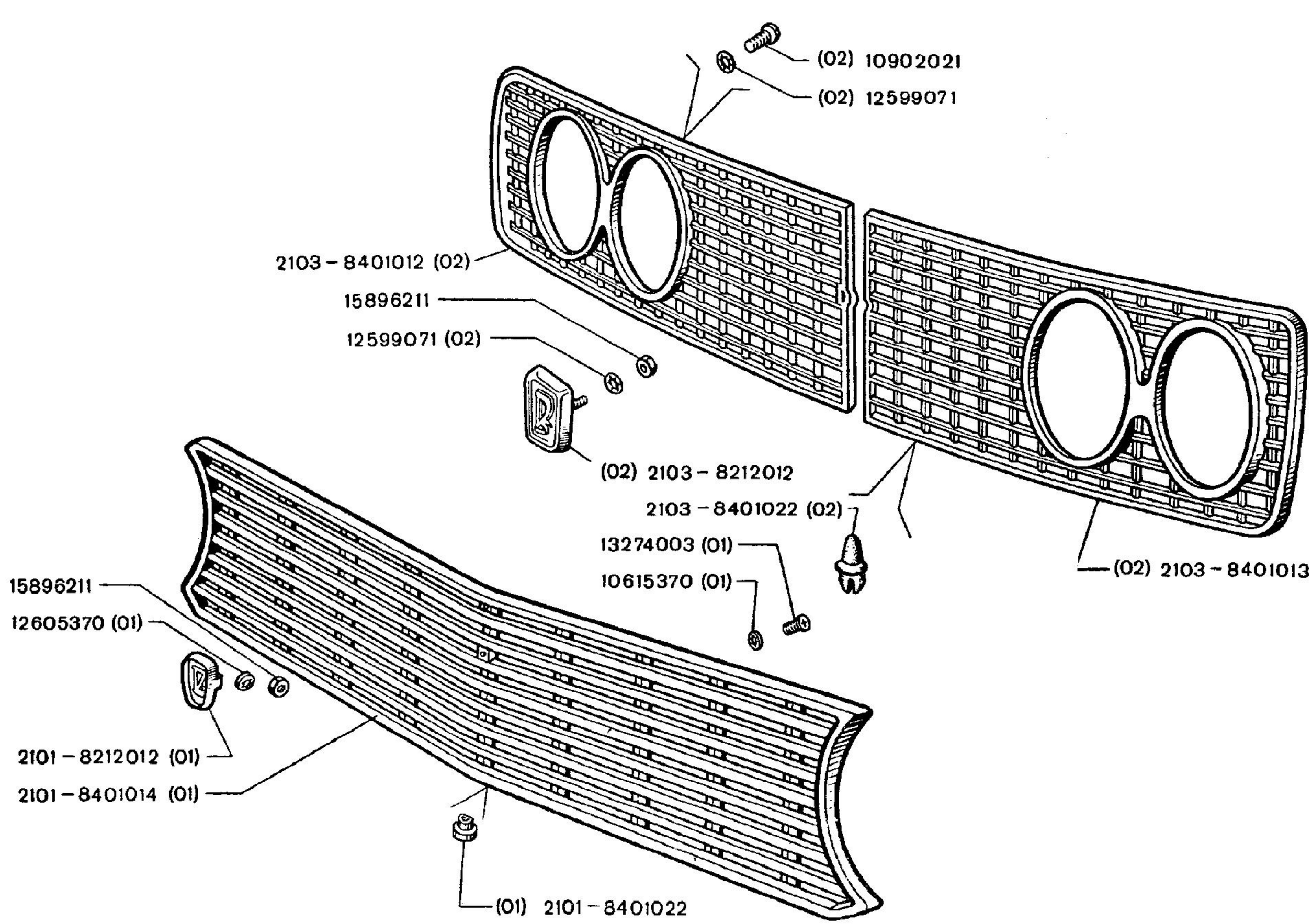
(02) 10902021
(02) 12599071
2103 – 8401012 (02)
15896211
12599071 (02)
(02) 2103 – 8212012
2103 – 8401022 (02)
13274003 (01)
10615370 (01)
(02) 2103 – 8401013
15896211
12605370 (01)
2101 – 8212012 (01)
2101 – 8401014 (01)
(01) 2101 – 8401022

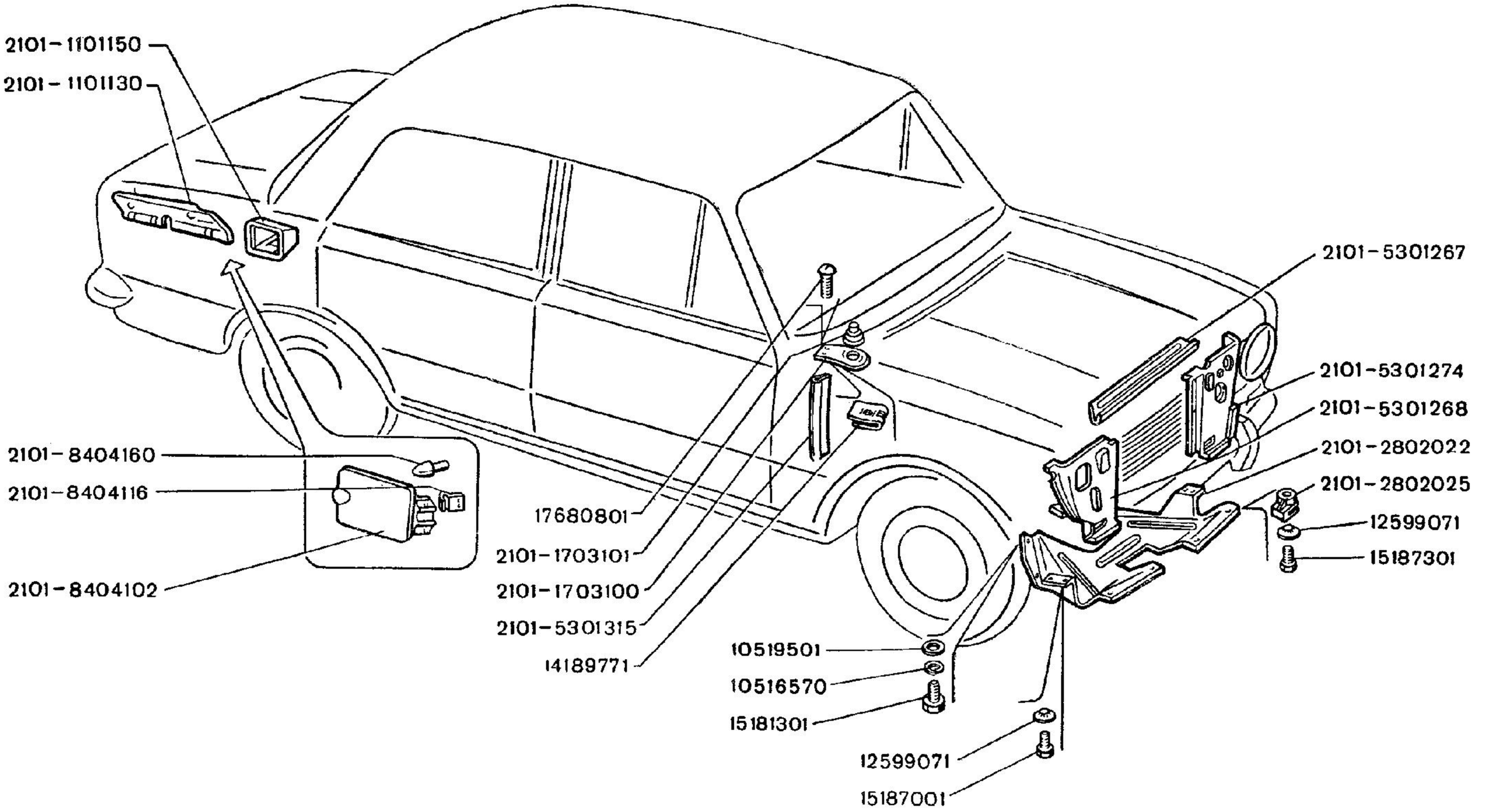
2101-1101150
2101-1101130
2101-8404160
2101-8404116
2101-8404102
17680801
2101-1703101
2101-1703100
2101-5301315
14189771
2101-5301267
2101-5301274
2101-5301268
2101-2802022
2101-2802025
12599071
15187301
10519501
10516570
15181301
12599071
15187001

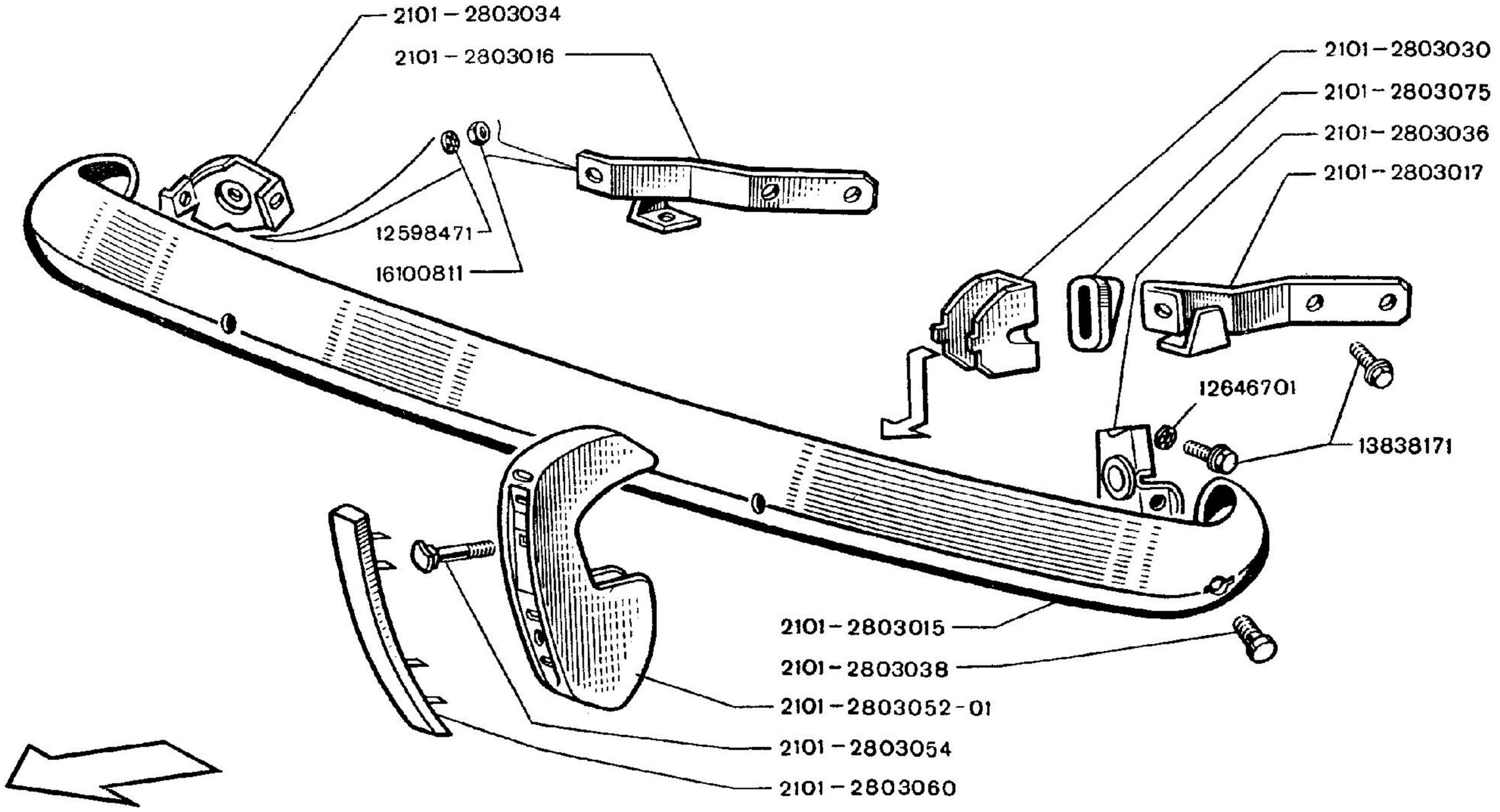
2101 – 2803034
2101 – 2803016
12598471
16100811
2101 – 2803030
2101 – 2803075
2101 – 2803036
2101 – 2803017
12646701
13838171
2101 – 2803015
2101 – 2803038
2101 – 2803052 - 01
2101 – 2803054
2101 – 2803060

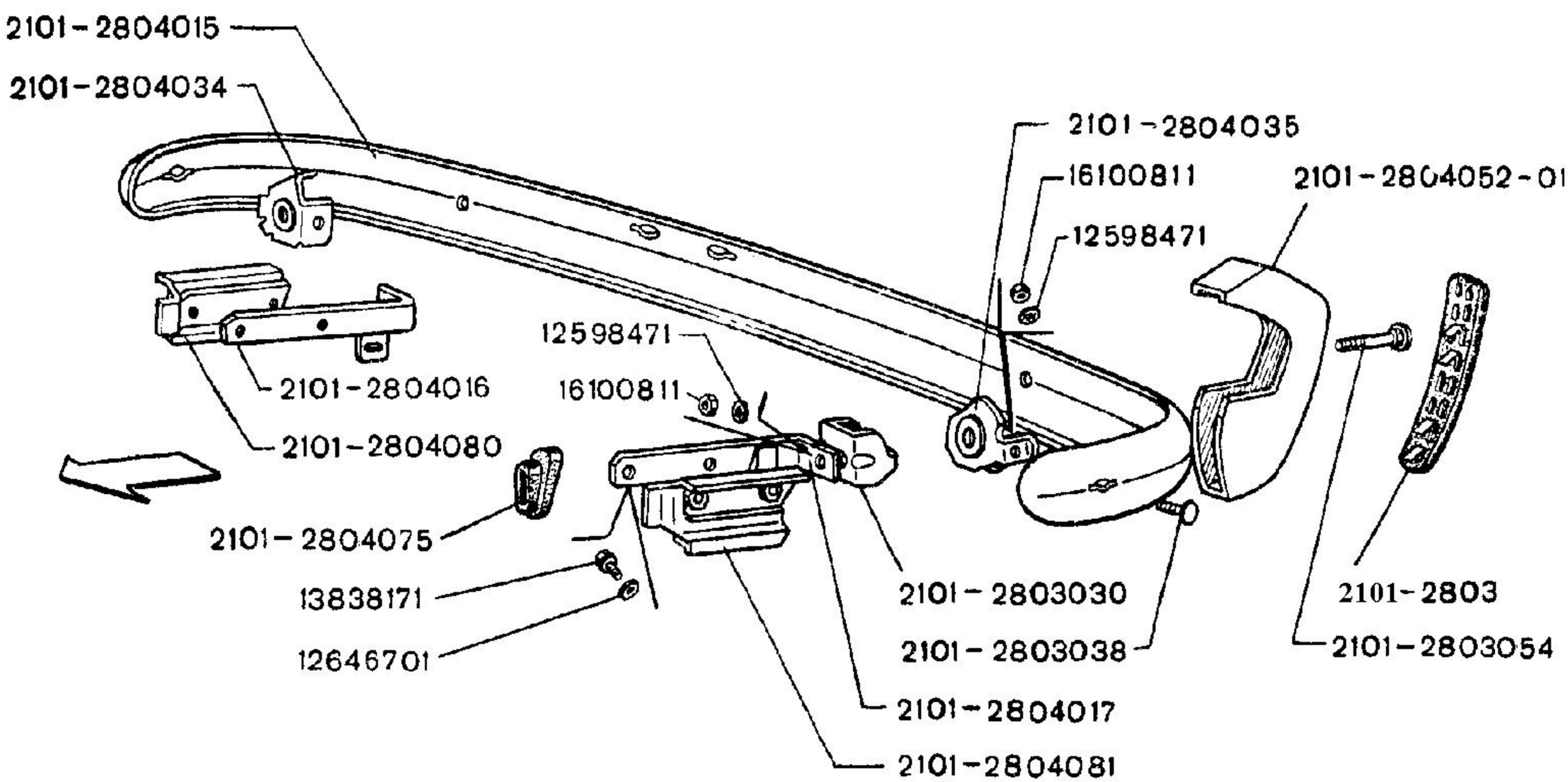
2101-2804015
2101-2804034
2101-2804035
16100811
2101-2804052-01
12598471
2101-2804016
12598471
16100811
2101-2804080
2101-2804075
13838171
12646701
2101-2803030
2101-2803038
2101-2803
2101-2803054
2101-2804017
2101-2804081

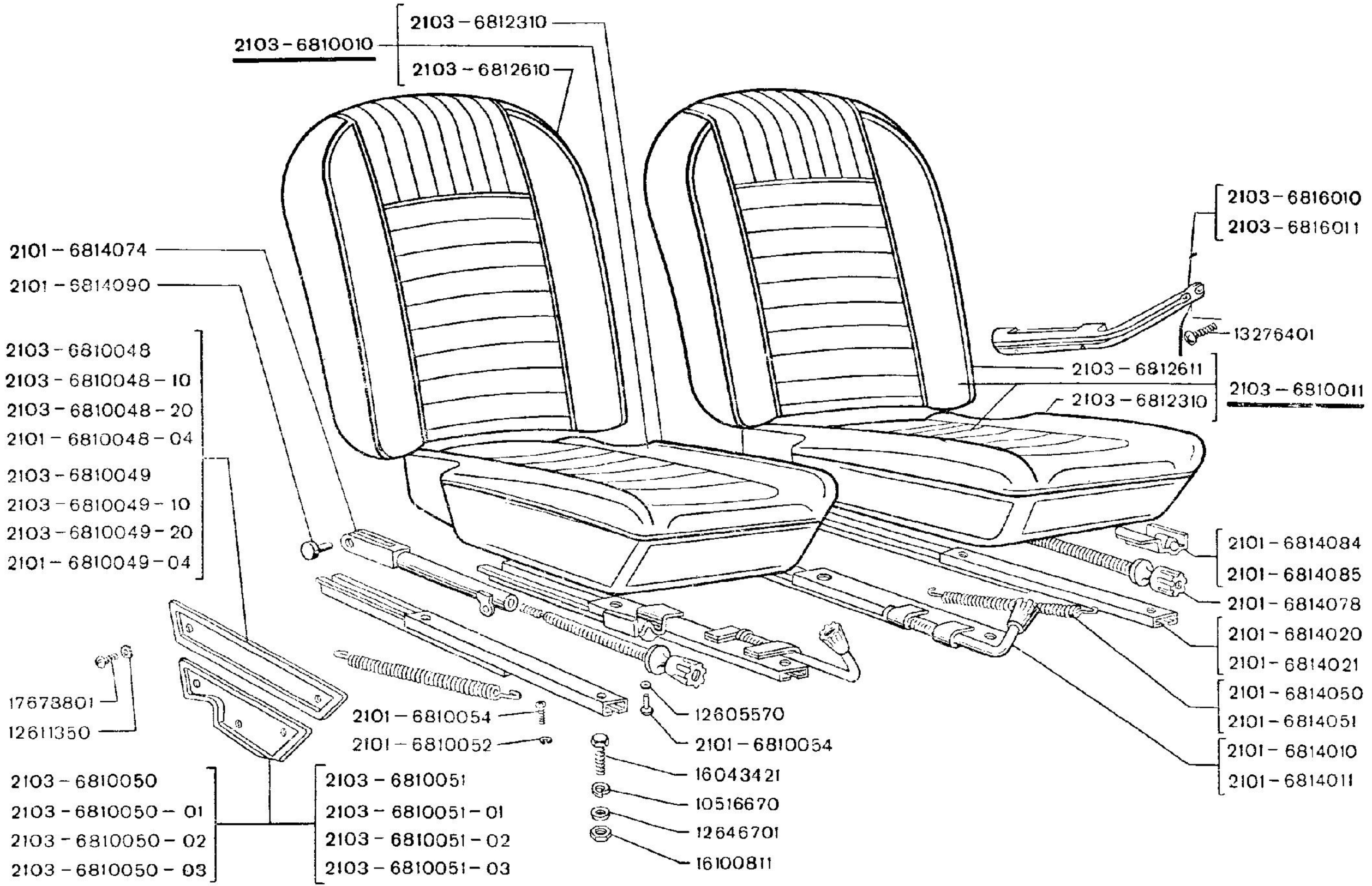
2103 – 6812310
2103 – 6810010
2103 – 6812610
2103 – 6816010
2103 – 6816011
2101 – 6814074
2101 – 6814090
13276401
2103 – 6812611
2103 – 6812310
2103 – 6810011
2103 – 6810048
2103 – 6810048 – 10
2103 – 6810048 – 20
2101 – 6810048 – 04
2103 – 6810049
2103 – 6810049 – 10
2103 – 6810049 – 20
2101 – 6810049 – 04
2101 – 6814084
2101 – 6814085
2101 – 6814078
2101 – 6814020
2101 – 6814021
2101 – 6814050
2101 – 6814051
2101 – 6814010
2101 – 6814011
17673801
12611350
2101 – 6810054
2101 – 6810052
12605570
2101 – 6810054
16043421
10516670
12646701
16100811
2103 – 6810050
2103 – 6810050 – 01
2103 – 6810050 – 02
2103 – 6810050 – 03
2103 – 6810051
2103 – 6810051 – 01
2103 – 6810051 – 02
2103 – 6810051 – 03

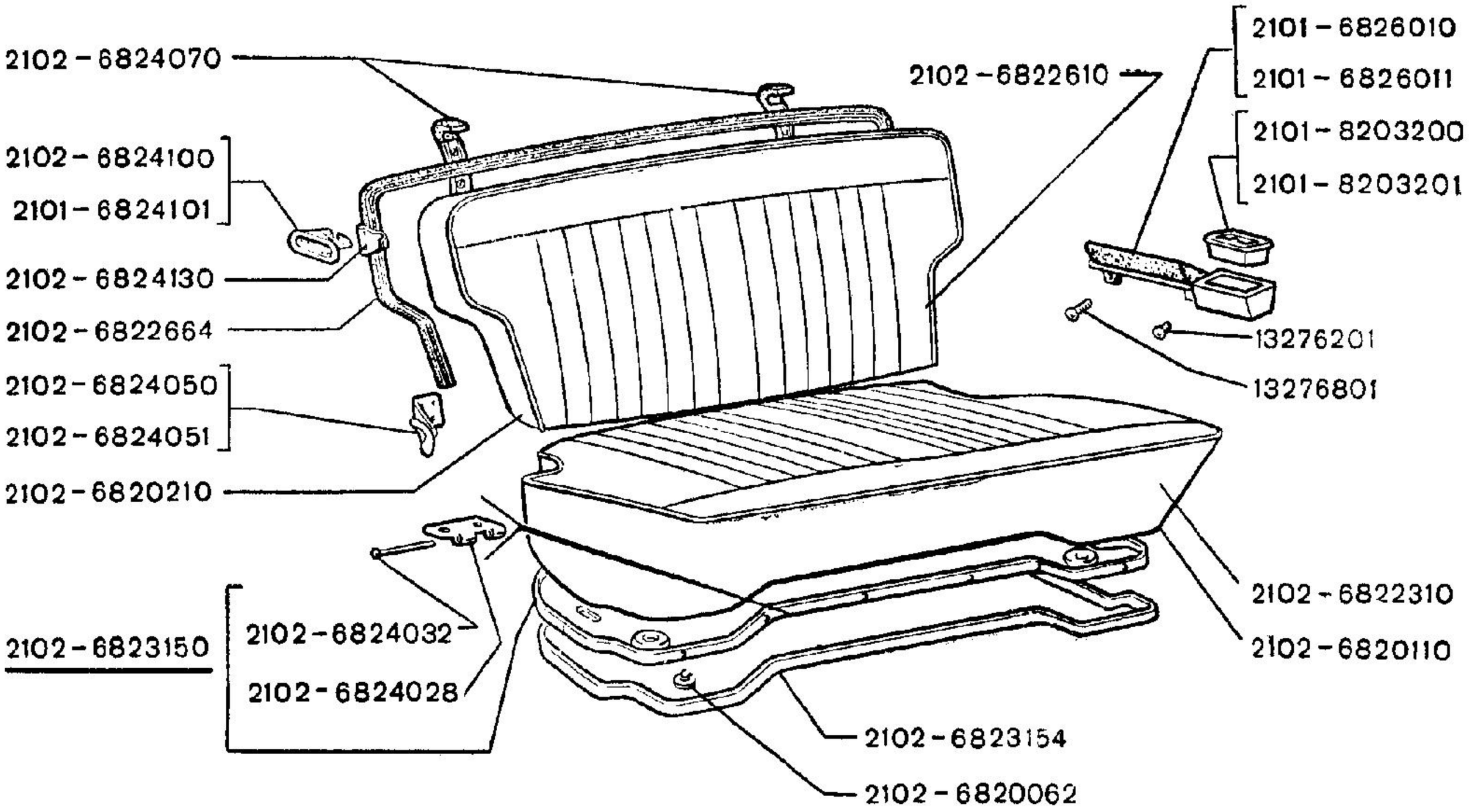
2102-6824070
2102-6824100
2101-6824101
2102-6824130
2102-6822664
2102-6824050
2102-6824051
2102-6820210
2102-6823150
2102-6824032
2102-6824028
2102-6822610
2101-6826010
2101-6826011
2101-8203200
2101-8203201
13276201
13276801
2102-6822310
2102-6820110
2102-6823154
2102-6820062

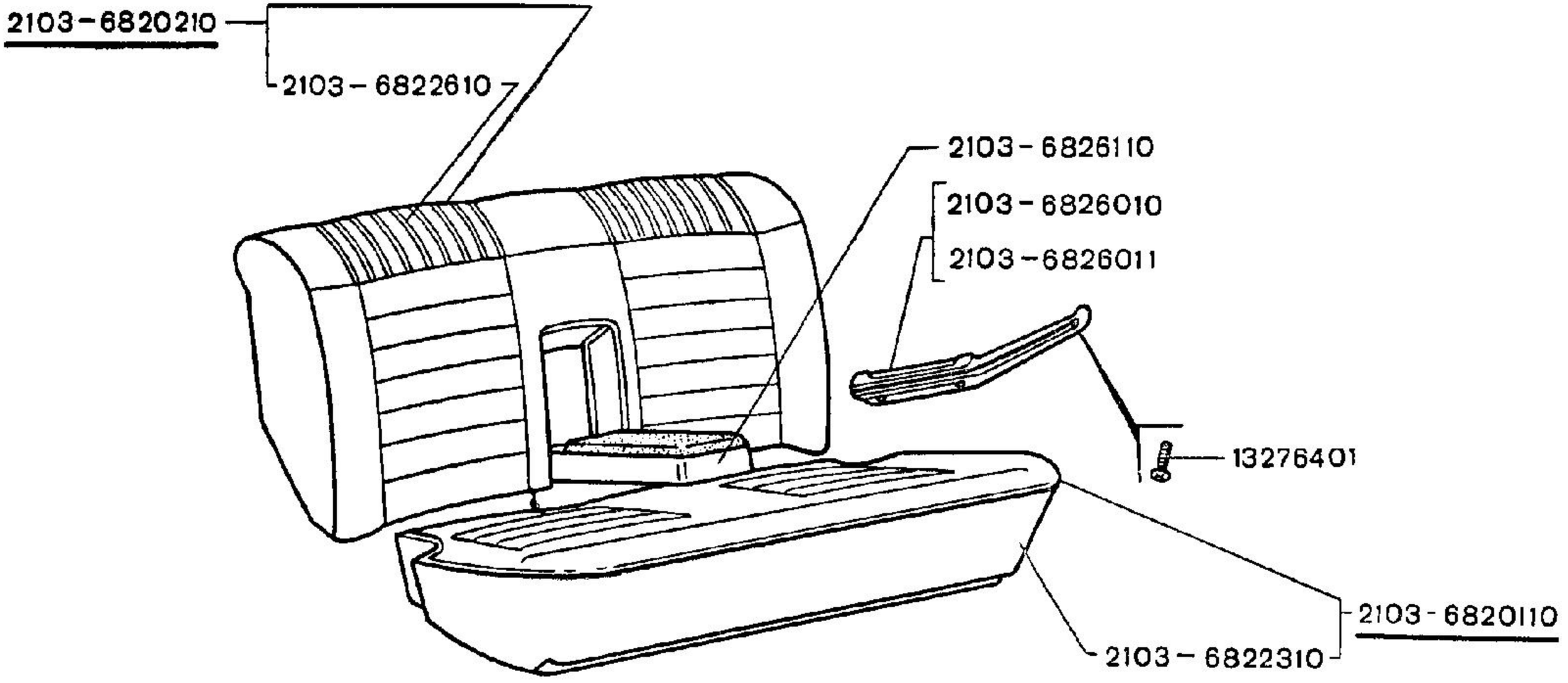
2103-6820210
2103-6822610
2103-6826110
2103-6826010
2103-6826011
13276401
2103-6820110
2103-6822310

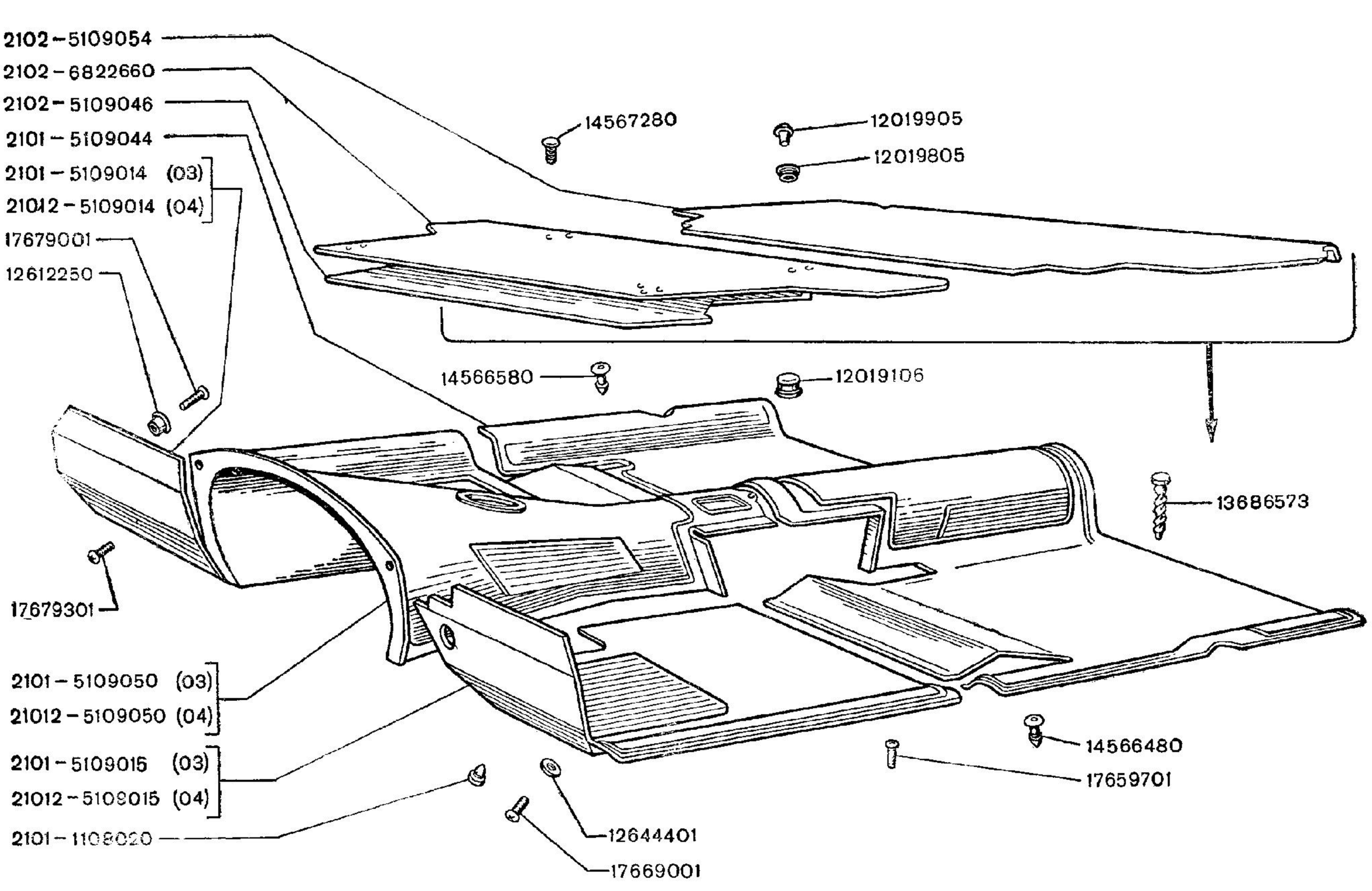
2102-5109054
2102-6822660
2102-5109046
2101-5109044
2101-5109014 (03)
21012-5109014 (04)
17679001
12612250
14567280
12019905
12019805
14566580
12019106
13686573
17679301
2101-5109050 (03)
21012-5109050 (04)
2101-5109015 (03)
21012-5109015 (04)
2101-1108020
12644401
17669001
14566480
17659701

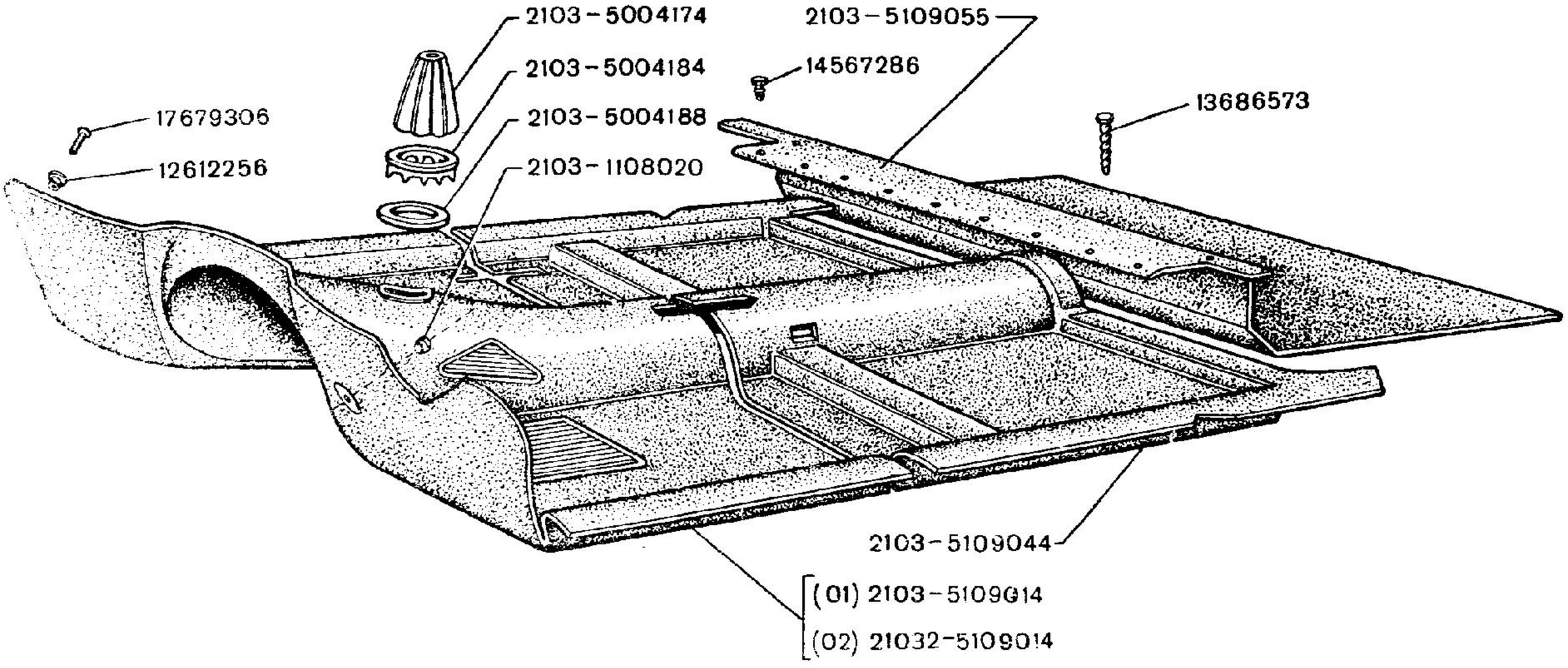
2103-5004174
2103-5004184
2103-5004188
2103-1108020
2103-5109055
14567286
13686573
17679306
12612256
2103-5109044
(01) 2103-5109014
(02) 21032-5109014

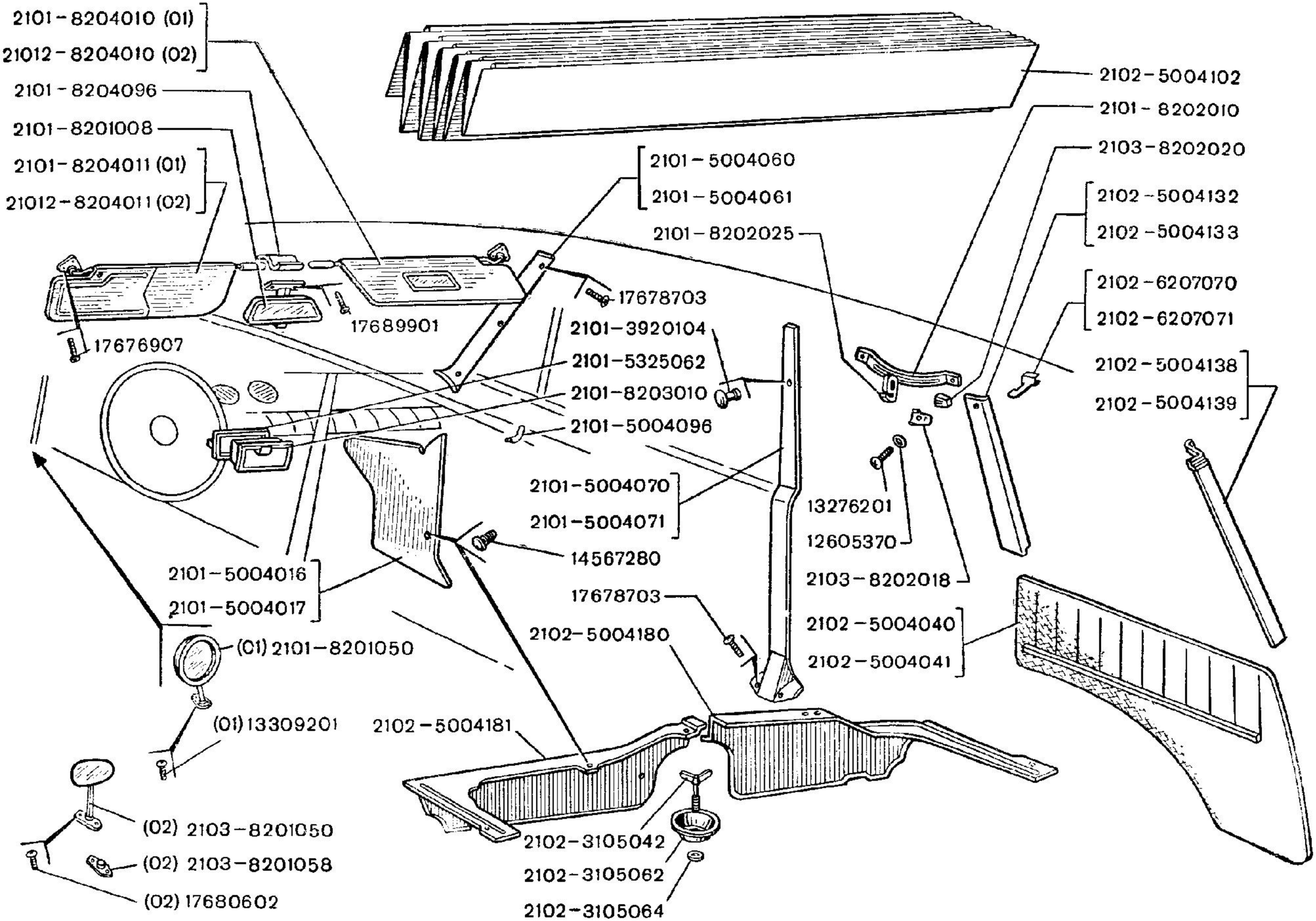
2101-8204010 (01)
21012-8204010 (02)
2101-8204096
2101-8201008
2101-8204011 (01)
21012-8204011 (02)
17676907
17689901
2101-5004060
2101-5004061
2101-8202025
17678703
2101-3920104
2101-5325062
2101-8203010
2101-5004096
2101-5004070
2101-5004071
14567280
2101-5004016
2101-5004017
(01) 2101-8201050
(01) 13309201
(02) 2103-8201050
(02) 2103-8201058
(02) 17680602
2102-5004102
2101-8202010
2103-8202020
2102-5004132
2102-5004133
2102-6207070
2102-6207071
2102-5004138
2102-5004139
13276201
12605370
2103-8202018
17678703
2102-5004180
2102-5004040
2102-5004041
2102-5004181
2102-3105042
2102-3105062
2102-3105064

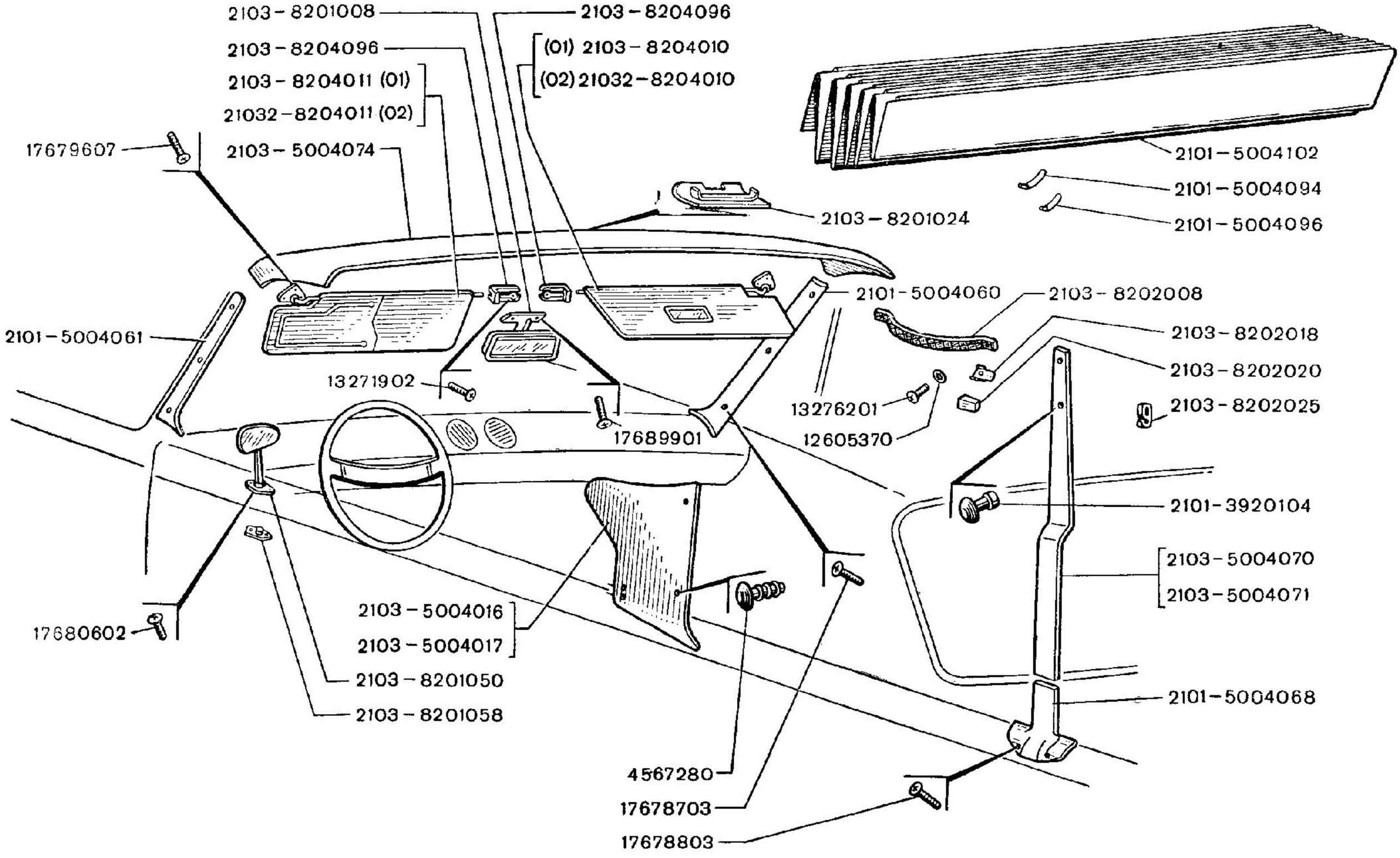
2103 – 8201008
2103 – 8204096
2103 – 8204096
(01) 2103 – 8204010
2103 – 8204011 (01)
(02) 21032 – 8204010
21032 – 8204011 (02)
17679607
2103 – 5004074
2101 – 5004102
2101 – 5004094
2101 – 5004096
2103 – 8201024
2101 – 5004060
2103 – 8202008
2101 – 5004061
2103 – 8202018
2103 – 8202020
13271902
13276201
12605370
2103 – 8202025
17689901
2101 – 3920104
2103 – 5004070
2103 – 5004071
2103 – 5004016
2103 – 5004017
17680602
2103 – 8201050
2103 – 8201058
2101 – 5004068
4567280
17678703
17678803

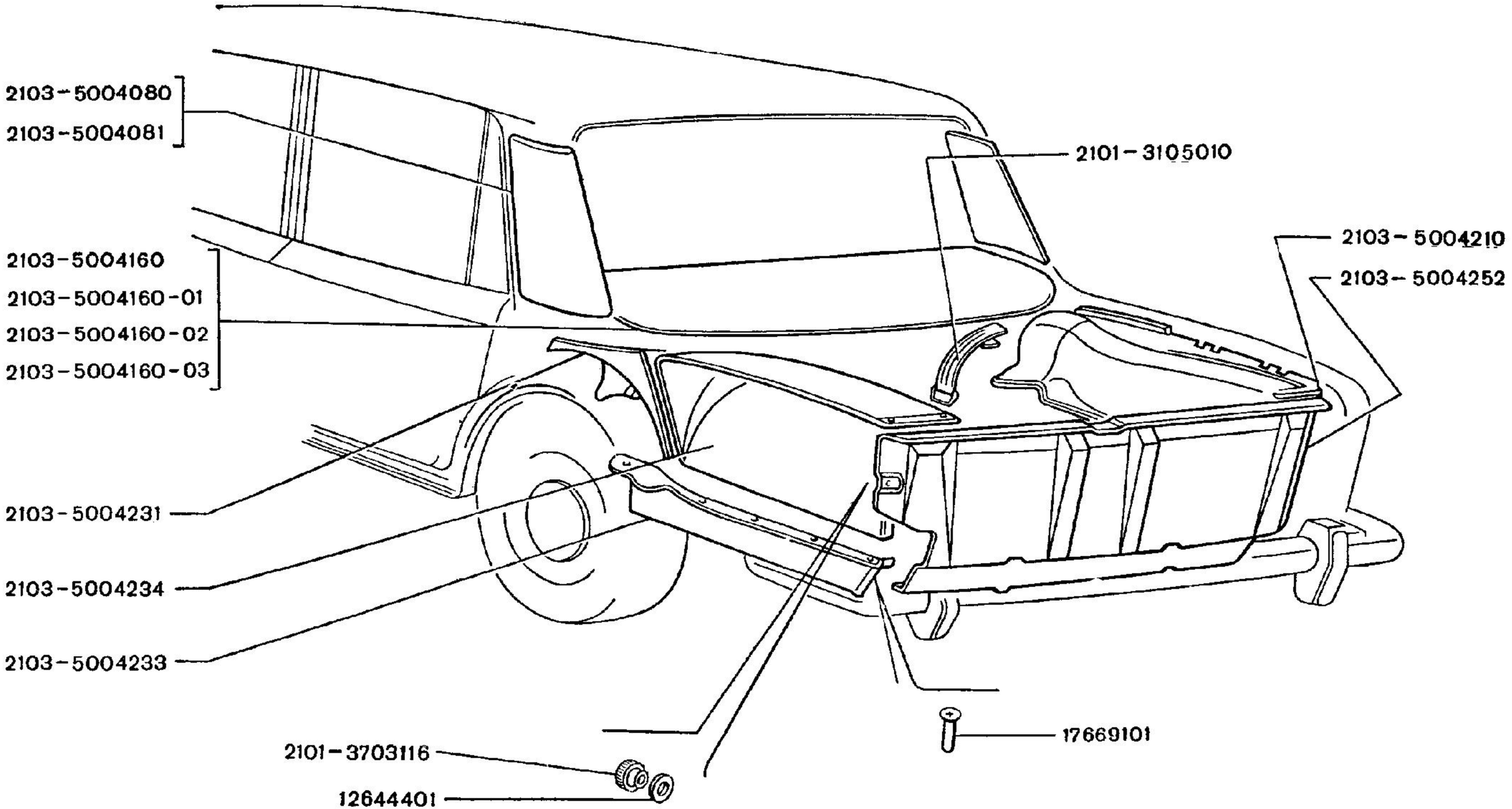
2103-5004080
2103-5004081
2103-5004160
2103-5004160-01
2103-5004160-02
2103-5004160-03
2103-5004231
2103-5004234
2103-5004233
2101-3703116
12644401
2101-3105010
2103-5004210
2103-5004252
17669101

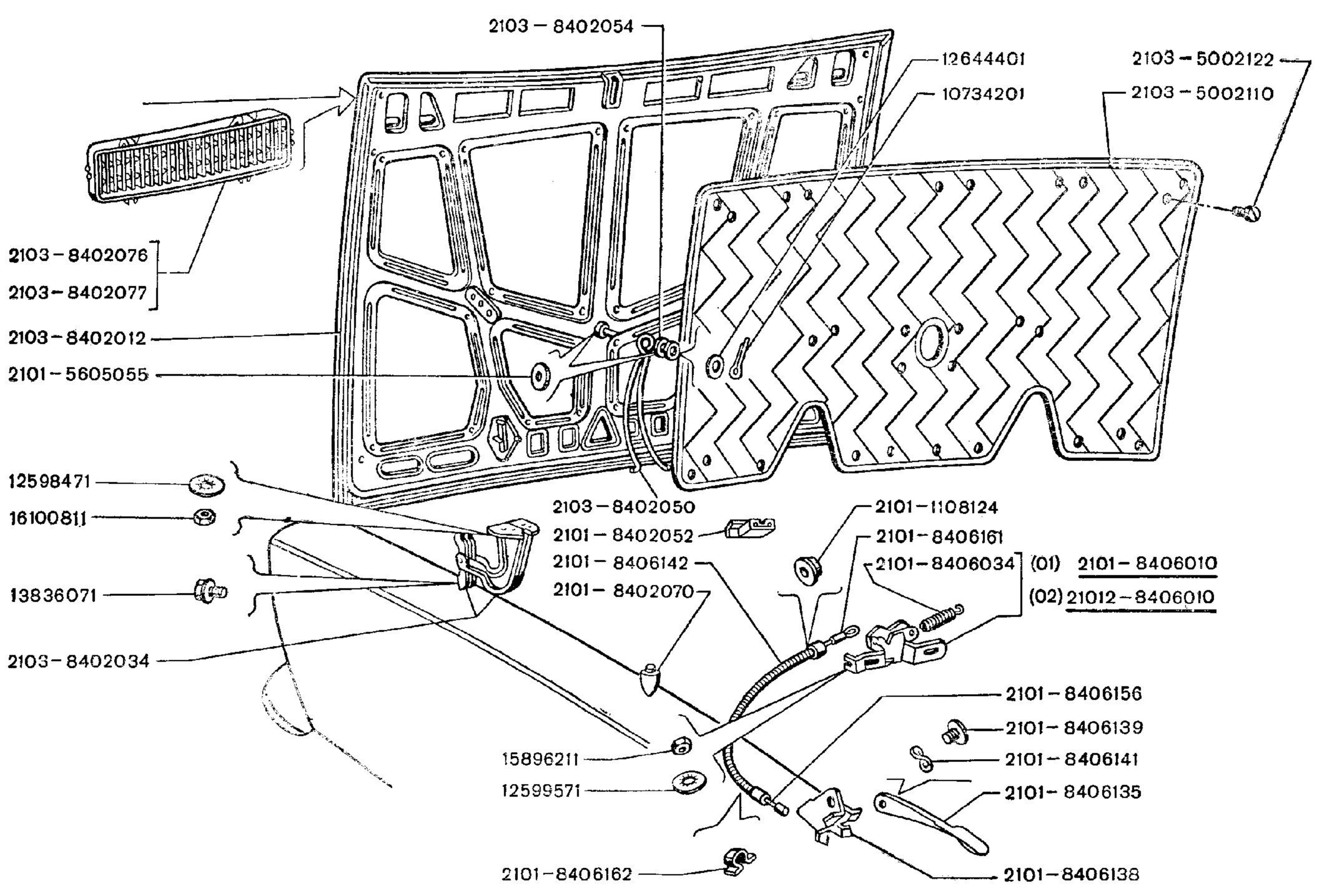
2103 – 8402054
12644401
10734201
2103 – 5002122
2103 – 5002110
2103 – 8402076
2103 – 8402077
2103 – 8402012
2101 – 5605055
12598471
16100811
13836071
2103 – 8402034
2103 – 8402050
2101 – 8402052
2101 – 8406142
2101 – 8402070
2101 – 1108124
2101 – 8406161
2101 – 8406034
(01) 2101 – 8406010
(02) 21012 – 8406010
2101 – 8406156
2101 – 8406139
2101 – 8406141
2101 – 8406135
15896211
12599571
2101 – 8406162
2101 – 8406138

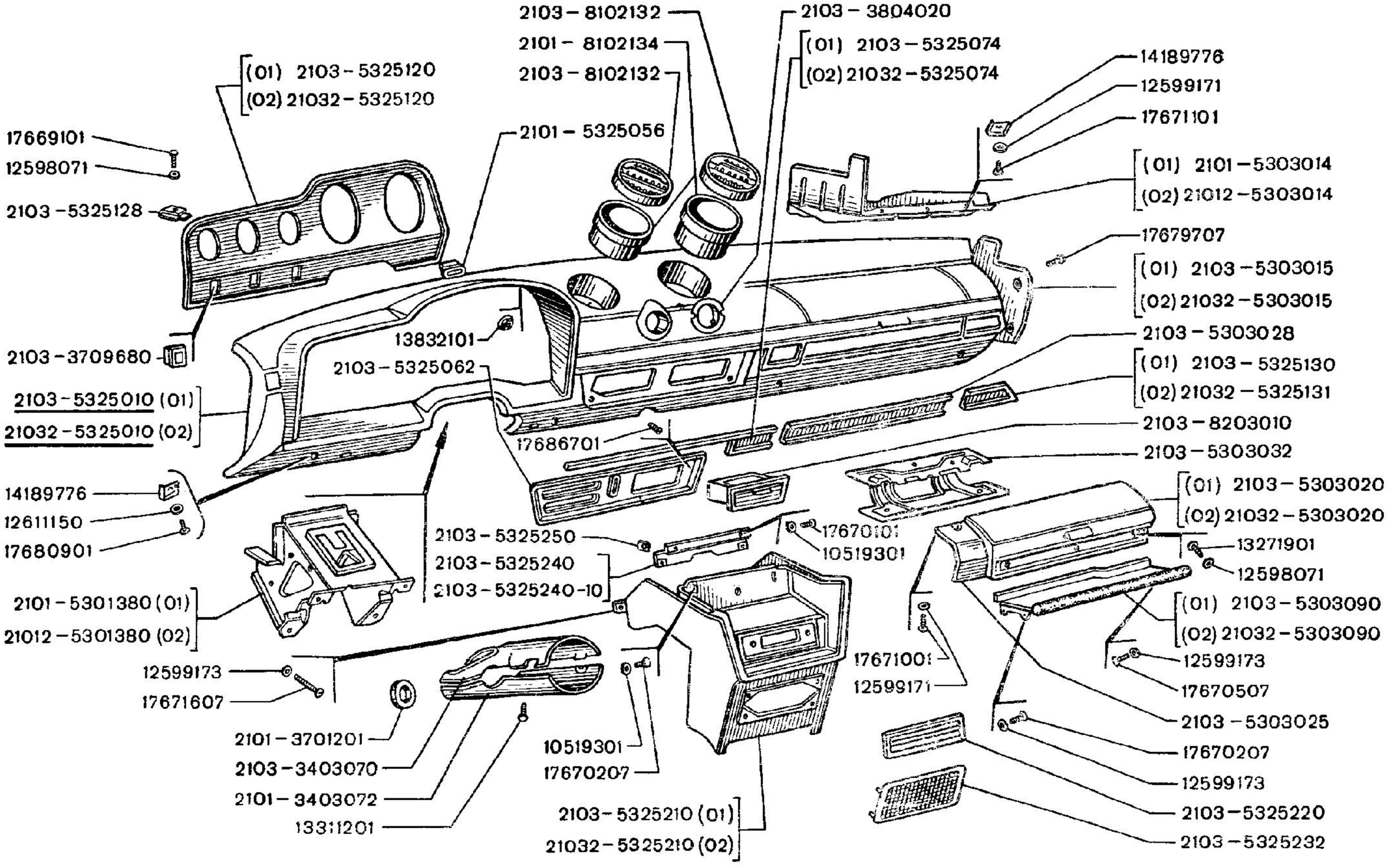
2103 – 8102132
2101 – 8102134
2103 – 8102132
2103 – 3804020
(01) 2103 – 5325074
(02) 21032 – 5325074
14189776
12599171
17671101
(01) 2103 – 5325120
(02) 21032 – 5325120
17669101
12598071
2103 – 5325128
2101 – 5325056
(01) 2101 – 5303014
(02) 21012 – 5303014
17679707
(01) 2103 – 5303015
(02) 21032 – 5303015
2103 – 5303028
13832101
2103 – 5325062
2103 – 3709680
2103 – 5325010 (01)
21032 – 5325010 (02)
(01) 2103 – 5325130
(02) 21032 – 5325131
17686701
2103 – 8203010
2103 – 5303032
(01) 2103 – 5303020
(02) 21032 – 5303020
14189776
12611150
17680901
2103 – 5325250
2103 – 5325240
2103 – 5325240-10
17670101
10519301
13271901
12598071
2101 – 5301380 (01)
21012 – 5301380 (02)
(01) 2103 – 5303090
(02) 21032 – 5303090
17671001
12599171
12599173
17671607
12599173
17670507
2101 – 3701201
2103 – 3403070
2101 – 3403072
13311201
10519301
17670207
2103 – 5303025
17670207
12599173
2103 – 5325210 (01)
21032 – 5325210 (02)
2103 – 5325220
2103 – 5325232

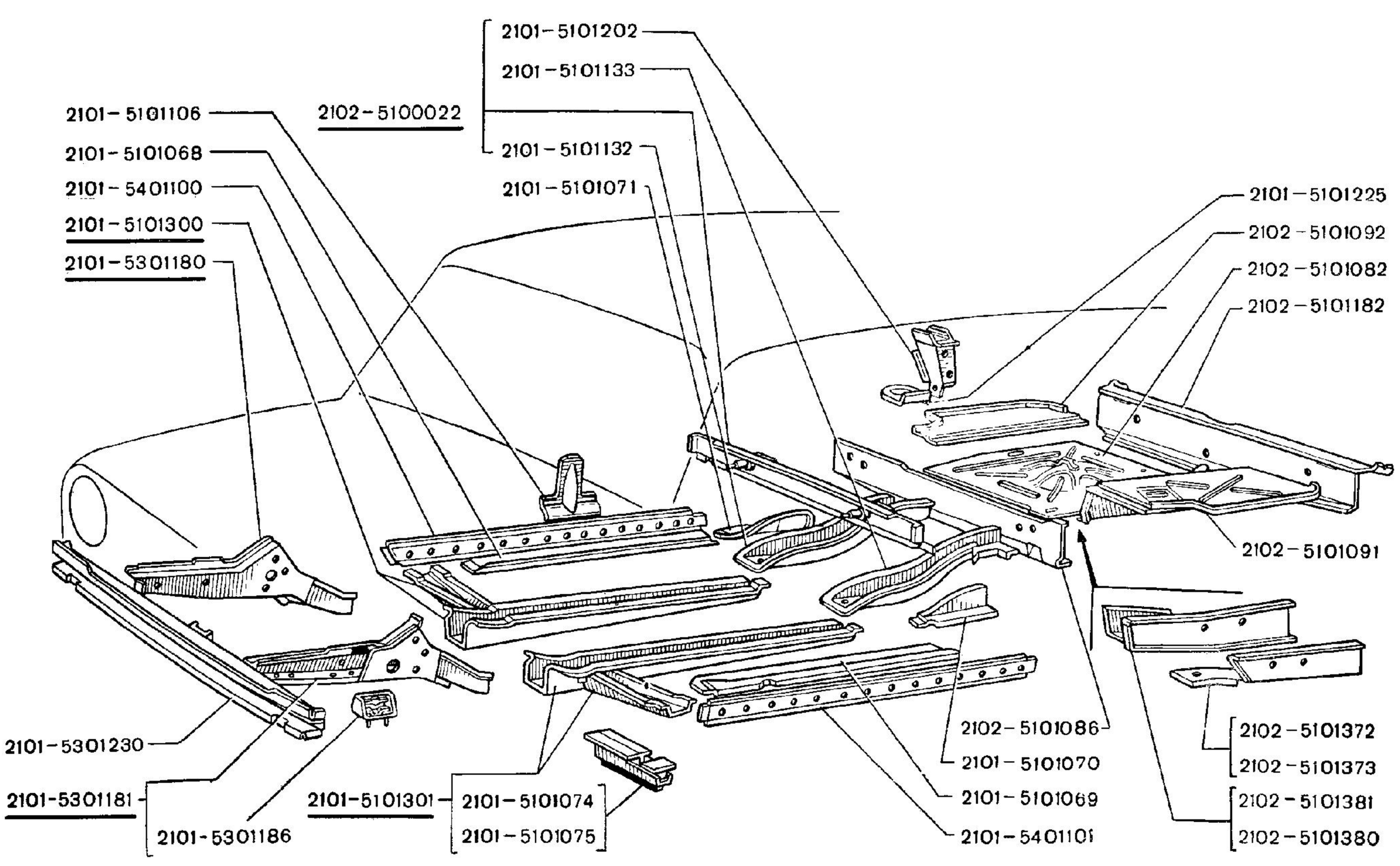
2101-5101202
2101-5101133
2102-5100022
2101-5101132
2101-5101071
2101-5101106
2101-5101068
2101-5401100
2101-5101300
2101-5301180
2101-5101225
2102-5101092
2102-5101082
2102-5101182
2102-5101091
2101-5301230
2101-5301181
2101-5301186
2101-5101301
2101-5101074
2101-5101075
2102-5101086
2101-5101070
2101-5101069
2101-5401101
2102-5101372
2102-5101373
2102-5101381
2102-5101380

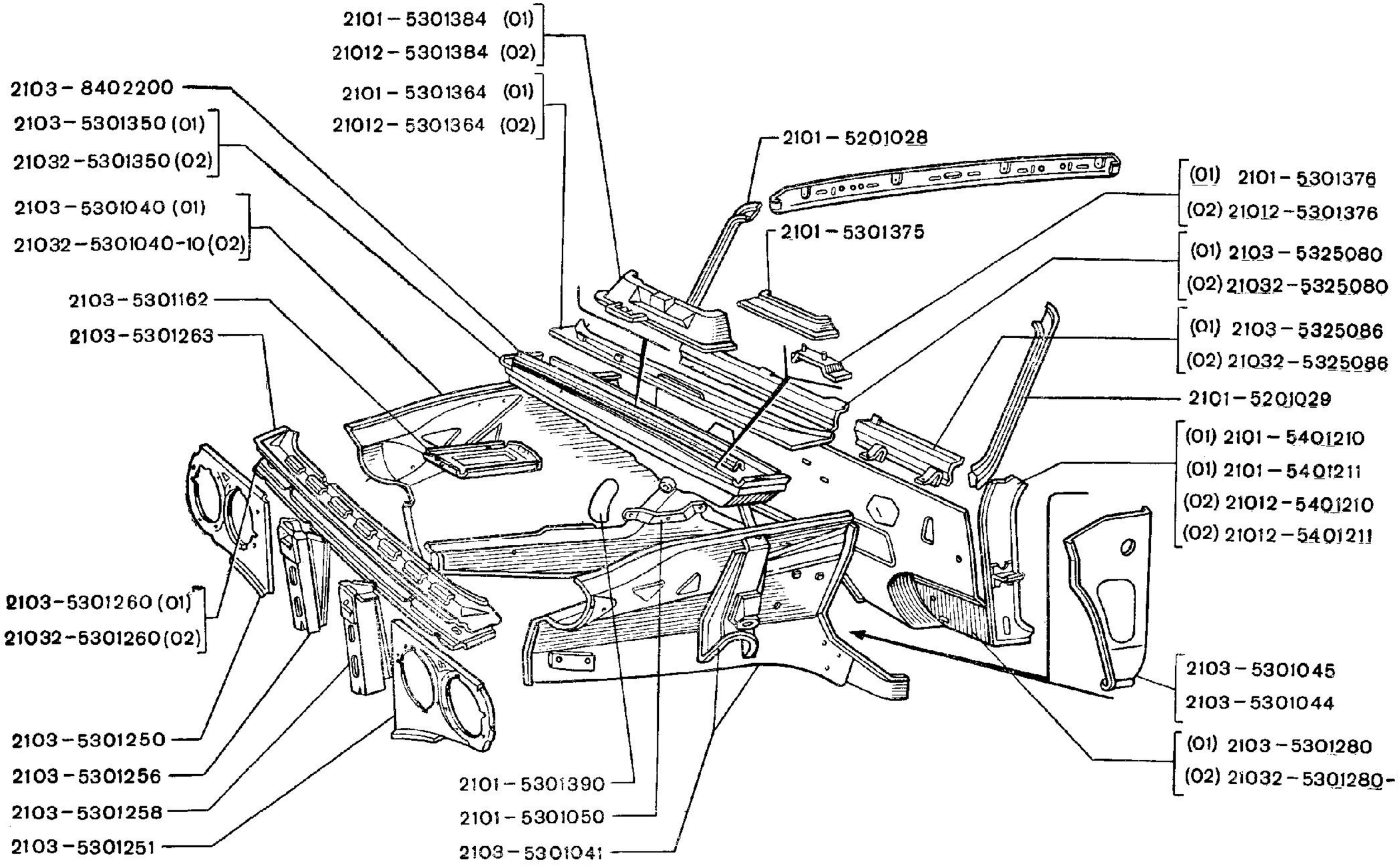
2101 – 5301384 (01)
21012 – 5301384 (02)
2101 – 5301364 (01)
21012 – 5301364 (02)
2103 – 8402200
2103 – 5301350 (01)
21032 – 5301350 (02)
2103 – 5301040 (01)
21032 – 5301040-10 (02)
2103 – 5301162
2103 – 5301263
2101 – 5201028
2101 – 5301375
(01) 2101 – 5301376
(02) 21012 – 5301376
(01) 2103 – 5325080
(02) 21032 – 5325080
(01) 2103 – 5325086
(02) 21032 – 5325086
2101 – 5201029
(01) 2101 – 5401210
(01) 2101 – 5401211
(02) 21012 – 5401210
(02) 21012 – 5401211
2103 – 5301260 (01)
21032 – 5301260 (02)
2103 – 5301045
2103 – 5301044
(01) 2103 – 5301280
(02) 21032 – 5301280-10
2103 – 5301250
2103 – 5301256
2103 – 5301258
2103 – 5301251
2101 – 5301390
2101 – 5301050
2103 – 5301041

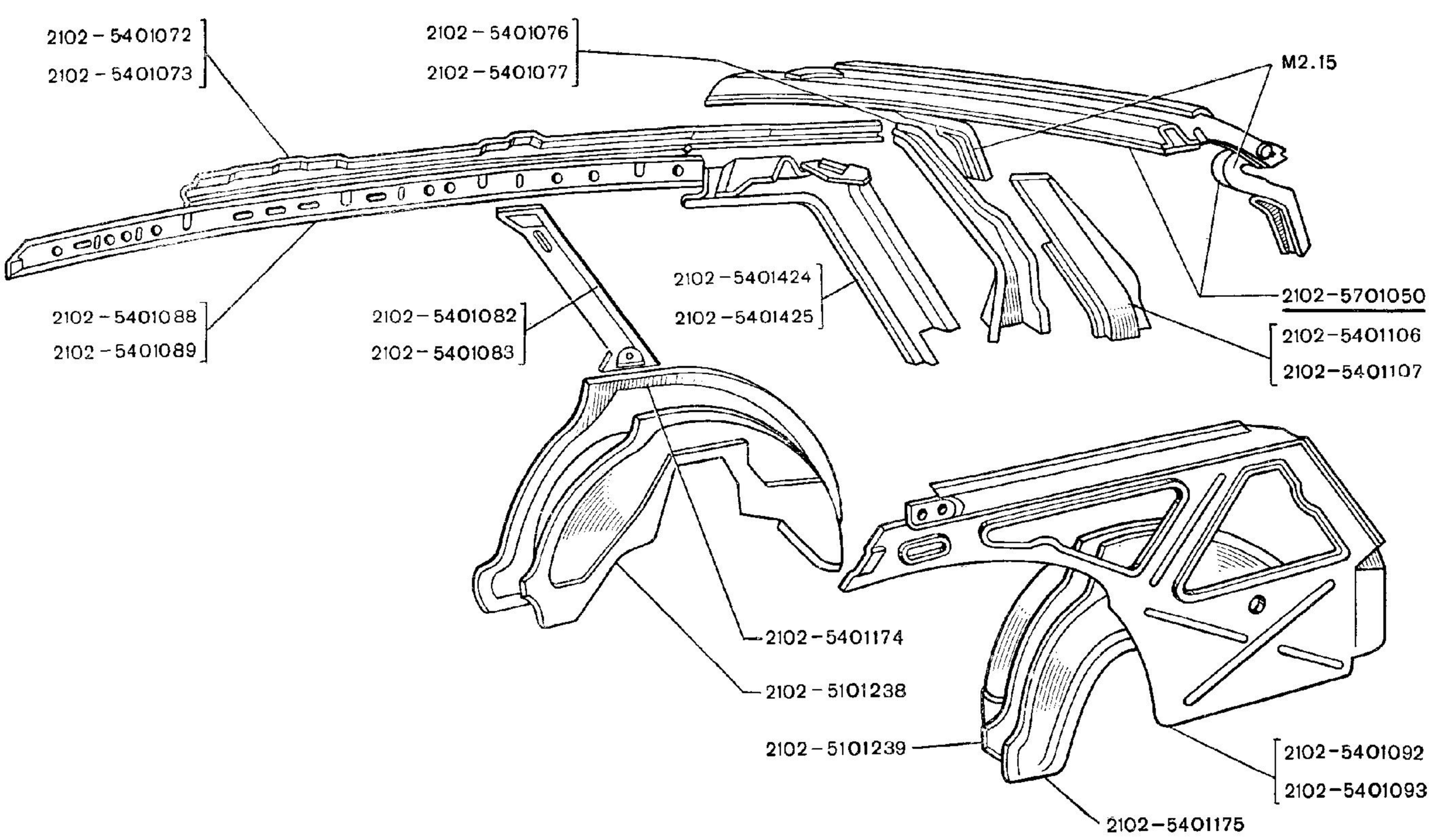
2102 – 5401072
2102 – 5401073
2102 – 5401076
2102 – 5401077
M2.15
2102 – 5401088
2102 – 5401089
2102 – 5401082
2102 – 5401083
2102 – 5401424
2102 – 5401425
2102 – 5701050
2102 – 5401106
2102 – 5401107
2102 – 5401174
2102 – 5101238
2102 – 5101239
2102 – 5401092
2102 – 5401093
2102 – 5401175

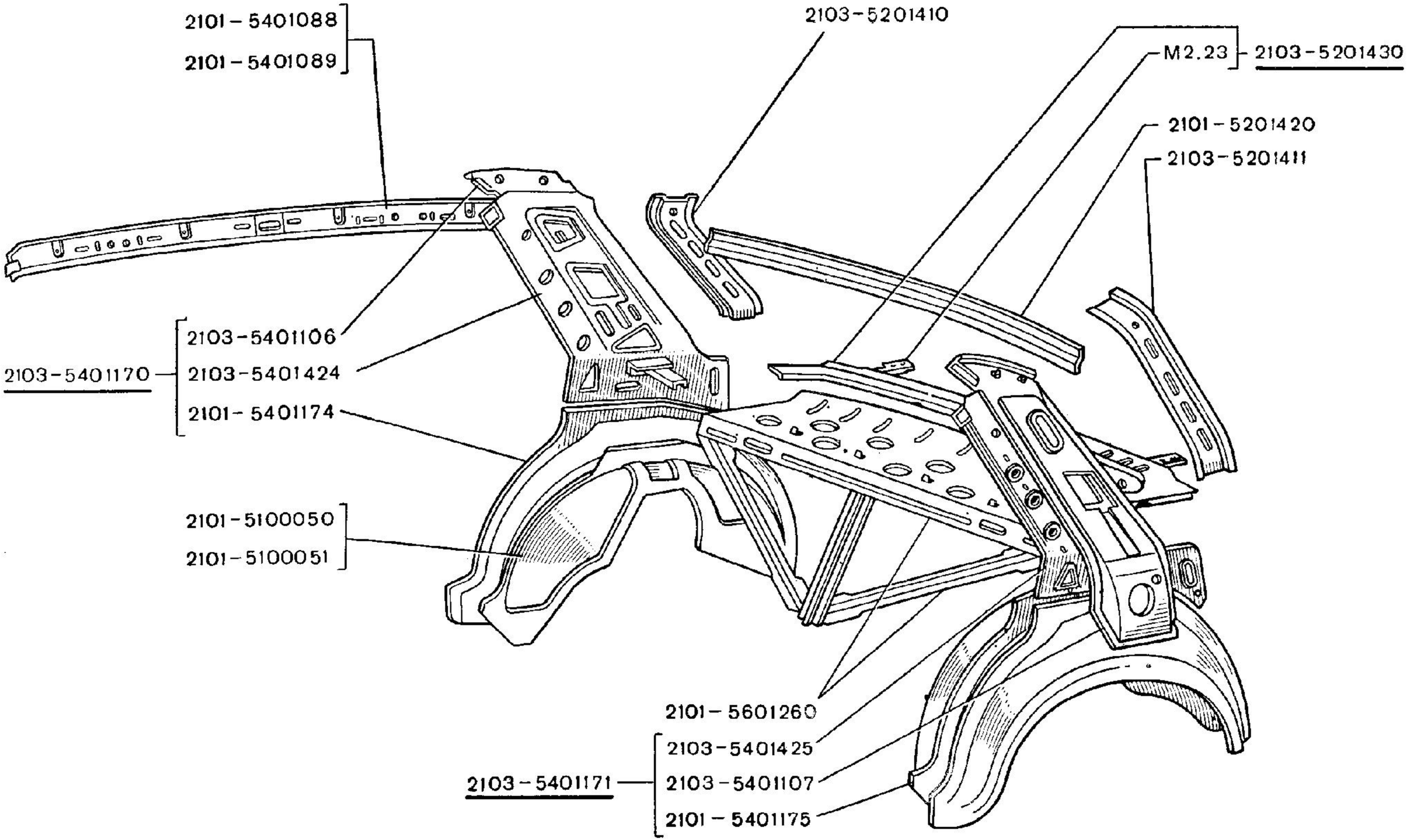
2101 – 5401088
2101 – 5401089
2103 – 5201410
M2.23
2103 – 5201430
2101 – 5201420
2103 – 5201411
2103 – 5401106
2103 – 5401170
2103 – 5401424
2101 – 5401174
2101 – 5100050
2101 – 5100051
2101 – 5601260
2103 – 5401425
2103 – 5401171
2103 – 5401107
2101 – 5401175

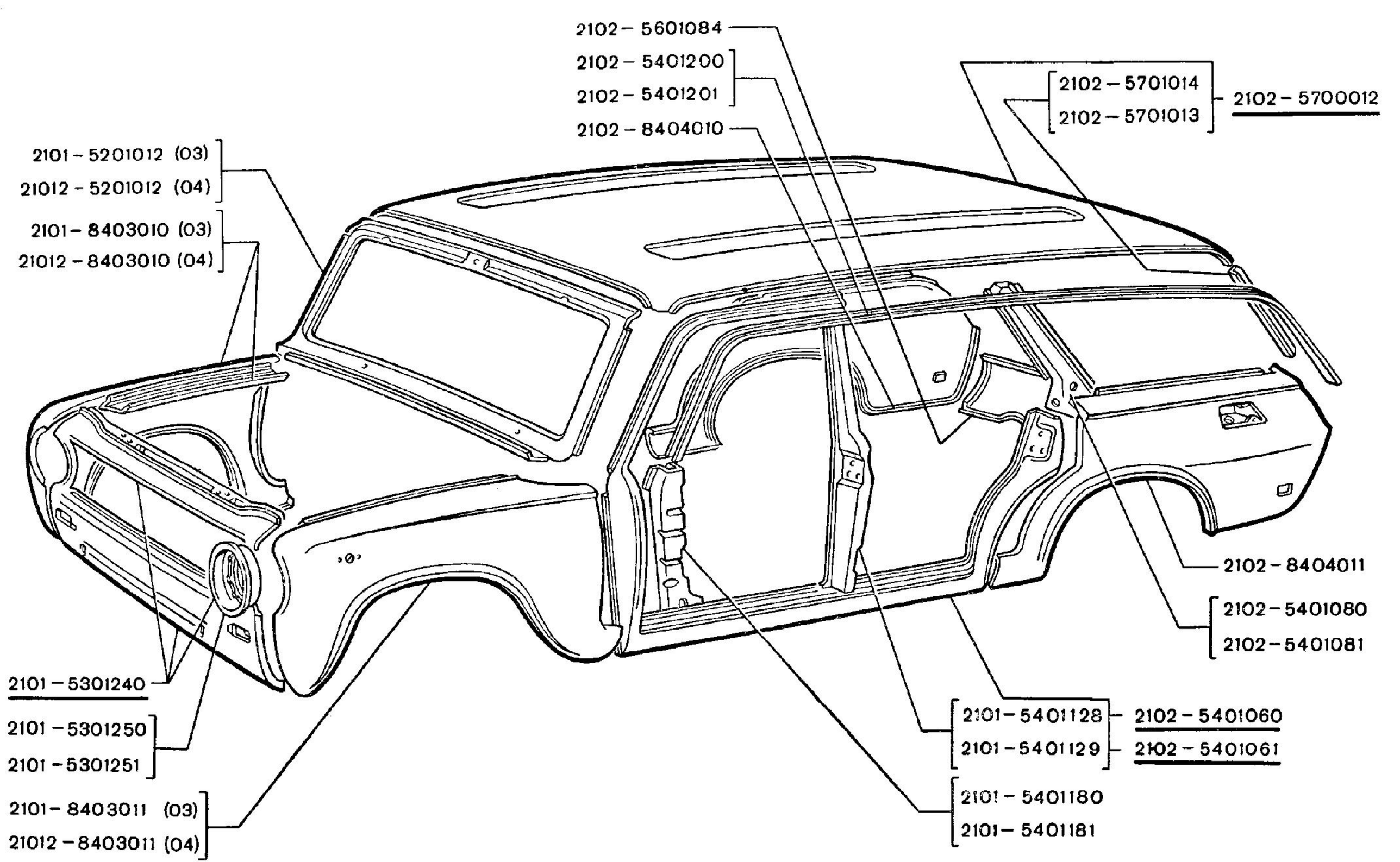
2102 – 5601084
2102 – 5401200
2102 – 5401201
2102 – 8404010
2102 – 5701014
2102 – 5701013
2102 – 5700012
2101 – 5201012 (03)
21012 – 5201012 (04)
2101 – 8403010 (03)
21012 – 8403010 (04)
2102 – 8404011
2102 – 5401080
2102 – 5401081
2101 – 5301240
2101 – 5301250
2101 – 5301251
2101 – 5401128
2101 – 5401129
2102 – 5401060
2102 – 5401061
2101 – 8403011 (03)
21012 – 8403011 (04)
2101 – 5401180
2101 – 5401181

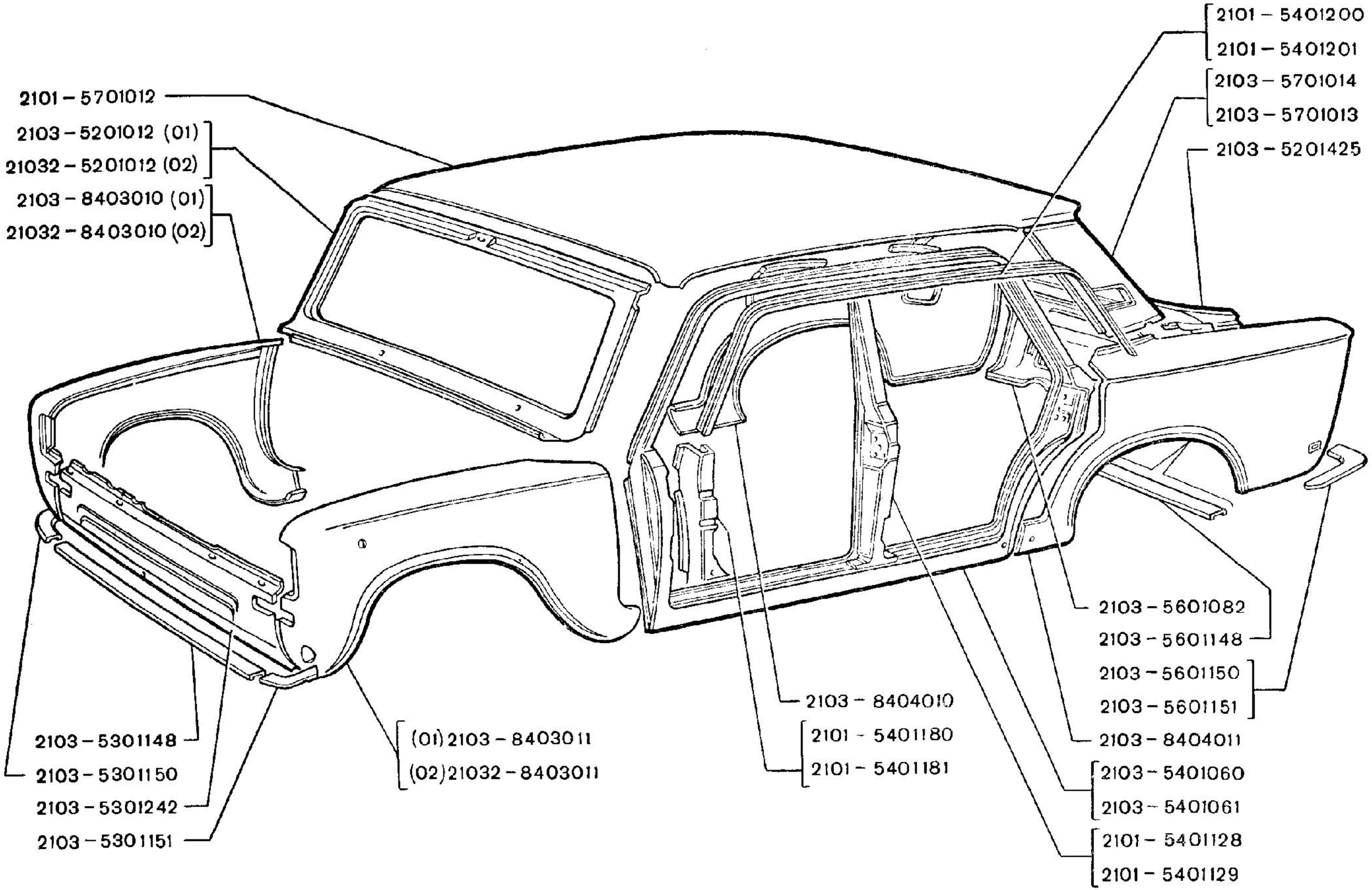
2101 – 5401200
2101 – 5401201
2103 – 5701014
2103 – 5701013
2103 – 5201425
2101 – 5701012
2103 – 5201012 (01)
21032 – 5201012 (02)
2103 – 8403010 (01)
21032 – 8403010 (02)
2103 – 5601082
2103 – 5601148
2103 – 5601150
2103 – 5601151
2103 – 8404011
2103 – 5401060
2103 – 5401061
2101 – 5401128
2101 – 5401129
2103 – 8404010
2101 – 5401180
2101 – 5401181
(01) 2103 – 8403011
(02) 21032 – 8403011
2103 – 5301148
2103 – 5301150
2103 – 5301242
2103 – 5301151

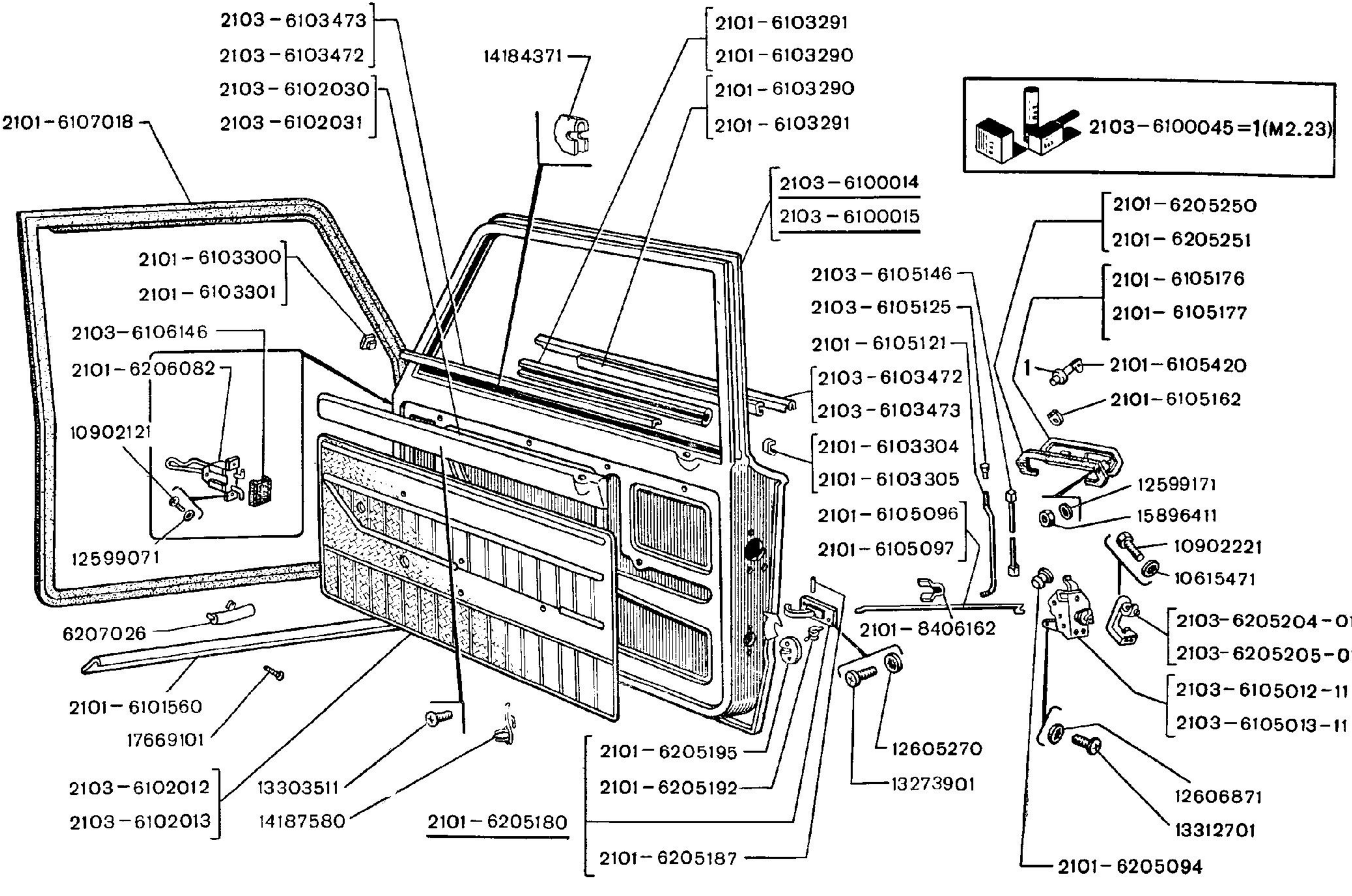
2103 – 6103473
2103 – 6103472
2103 – 6102030
2103 – 6102031
14184371
2101 – 6103291
2101 – 6103290
2101 – 6103290
2101 – 6103291
2103 – 6100045 = 1 (M2.23)
2101 – 6107018
2103 – 6100014
2103 – 6100015
2101 – 6205250
2101 – 6205251
2101 – 6103300
2101 – 6103301
2103 – 6105146
2103 – 6105125
2101 – 6105121
2101 – 6105176
2101 – 6105177
2103 – 6106146
2101 – 6206082
1
2101 – 6105420
2101 – 6105162
10902121
2103 – 6103472
2103 – 6103473
2101 – 6103304
2101 – 6103305
12599171
15896411
2101 – 6105096
2101 – 6105097
10902221
10615471
12599071
2101 – 8406162
2103 – 6205204 – 01
2103 – 6205205 – 01
6207026
2103 – 6105012 – 11
2103 – 6105013 – 11
2101 – 6101560
17669101
2101 – 6205195
2101 – 6205192
12605270
13273901
2103 – 6102012
2103 – 6102013
13303511
14187580
2101 – 6205180
12606871
13312701
2101 – 6205187
2101 – 6205094

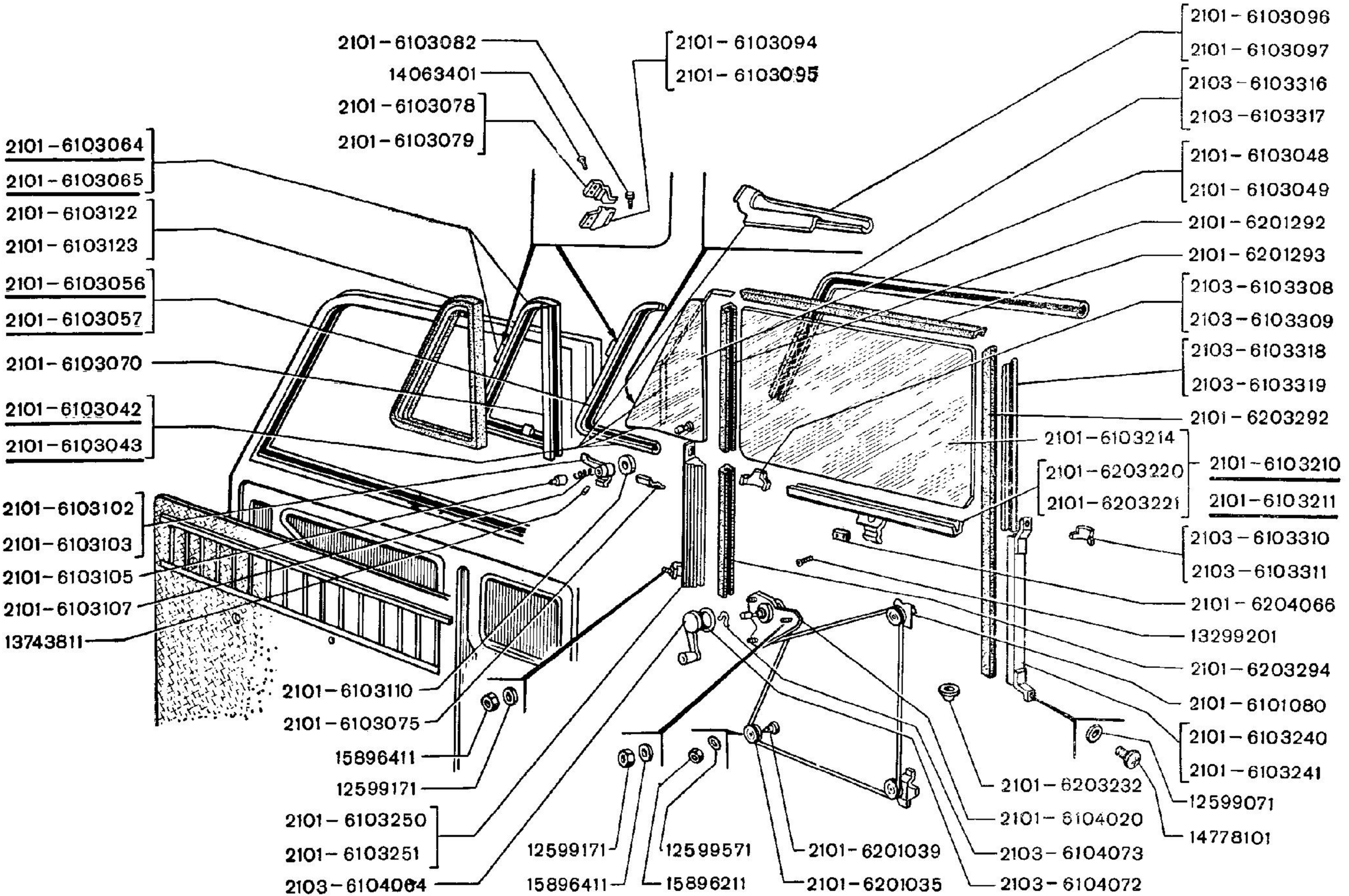
2101-6103082
14063401
2101-6103078
2101-6103079
2101-6103094
2101-6103095
2101-6103096
2101-6103097
2103-6103316
2103-6103317
2101-6103064
2101-6103065
2101-6103122
2101-6103123
2101-6103056
2101-6103057
2101-6103070
2101-6103042
2101-6103043
2101-6103048
2101-6103049
2101-6201292
2101-6201293
2103-6103308
2103-6103309
2103-6103318
2103-6103319
2101-6203292
2101-6103214
2101-6203220
2101-6203221
2101-6103210
2101-6103211
2103-6103310
2103-6103311
2101-6204066
13299201
2101-6203294
2101-6101080
2101-6103240
2101-6103241
12599071
14778101
2101-6203232
2101-6104020
2103-6104073
2103-6104072
2101-6201039
2101-6201035
12599571
15896211
12599171
15896411
2101-6103102
2101-6103103
2101-6103105
2101-6103107
13743811
2101-6103110
2101-6103075
15896411
12599171
2101-6103250
2101-6103251
2103-6104064

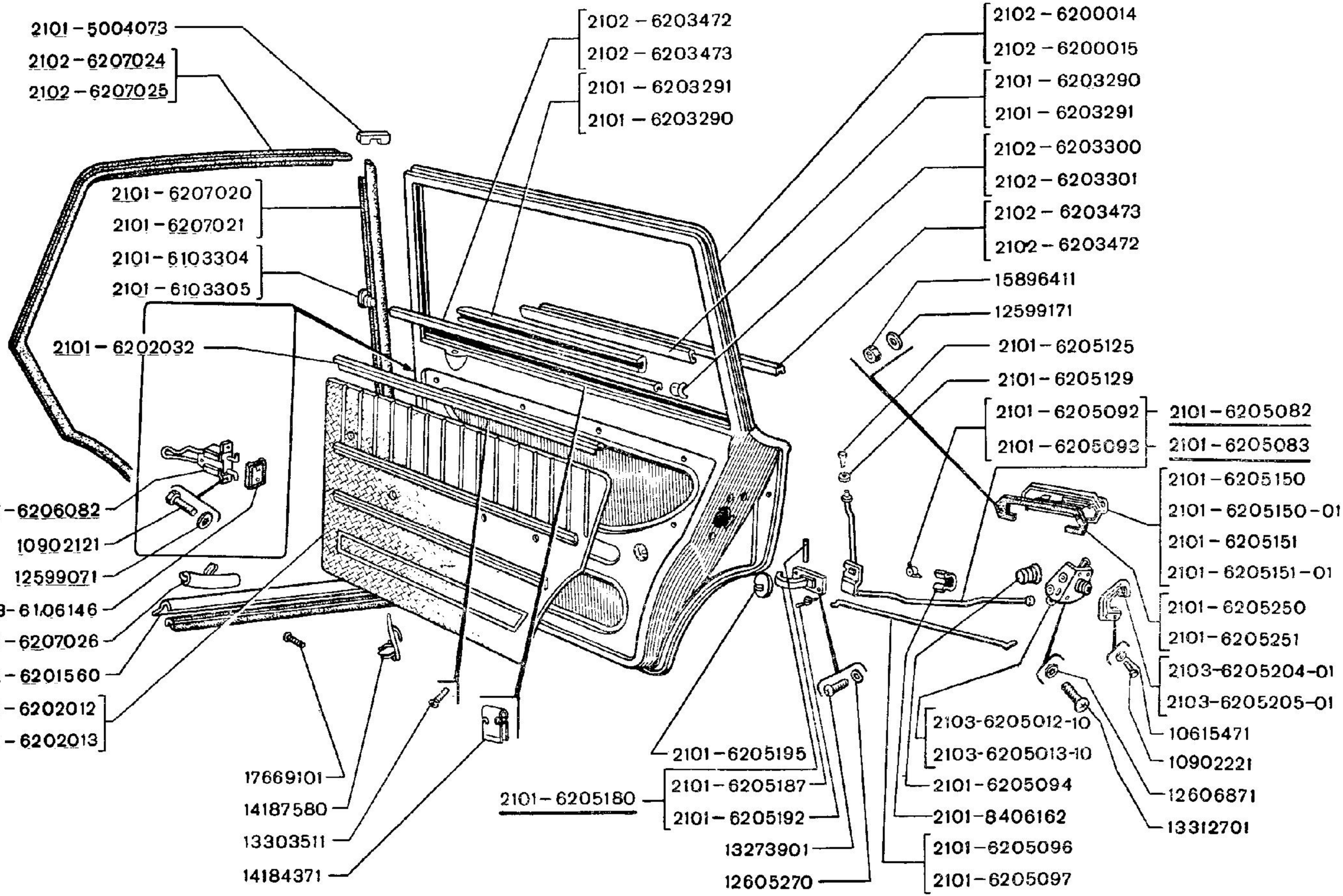
2101 – 5004073
2102 – 6207024
2102 – 6207025
2101 – 6207020
2101 – 6207021
2101 – 6103304
2101 – 6103305
2101 – 6202032
2101 – 6206082
10902121
12599071
2103 – 6106146
2101 – 6207026
2101 – 6201560
2101 – 6202012
2101 – 6202013
17669101
14187580
13303511
14184371
2102 – 6203472
2102 – 6203473
2101 – 6203291
2101 – 6203290
2102 – 6200014
2102 – 6200015
2101 – 6203290
2101 – 6203291
2102 – 6203300
2102 – 6203301
2102 – 6203473
2102 – 6203472
15896411
12599171
2101 – 6205125
2101 – 6205129
2101 – 6205092
2101 – 6205093
2101 – 6205082
2101 – 6205083
2101 – 6205150
2101 – 6205150 – 01
2101 – 6205151
2101 – 6205151 – 01
2101 – 6205250
2101 – 6205251
2103 – 6205204 – 01
2103 – 6205205 – 01
10615471
10902221
12606871
13312701
2101 – 6205180
2101 – 6205195
2101 – 6205187
2101 – 6205192
13273901
12605270
2103 – 6205012 – 10
2103 – 6205013 – 10
2101 – 6205094
2101 – 8406162
2101 – 6205096
2101 – 6205097

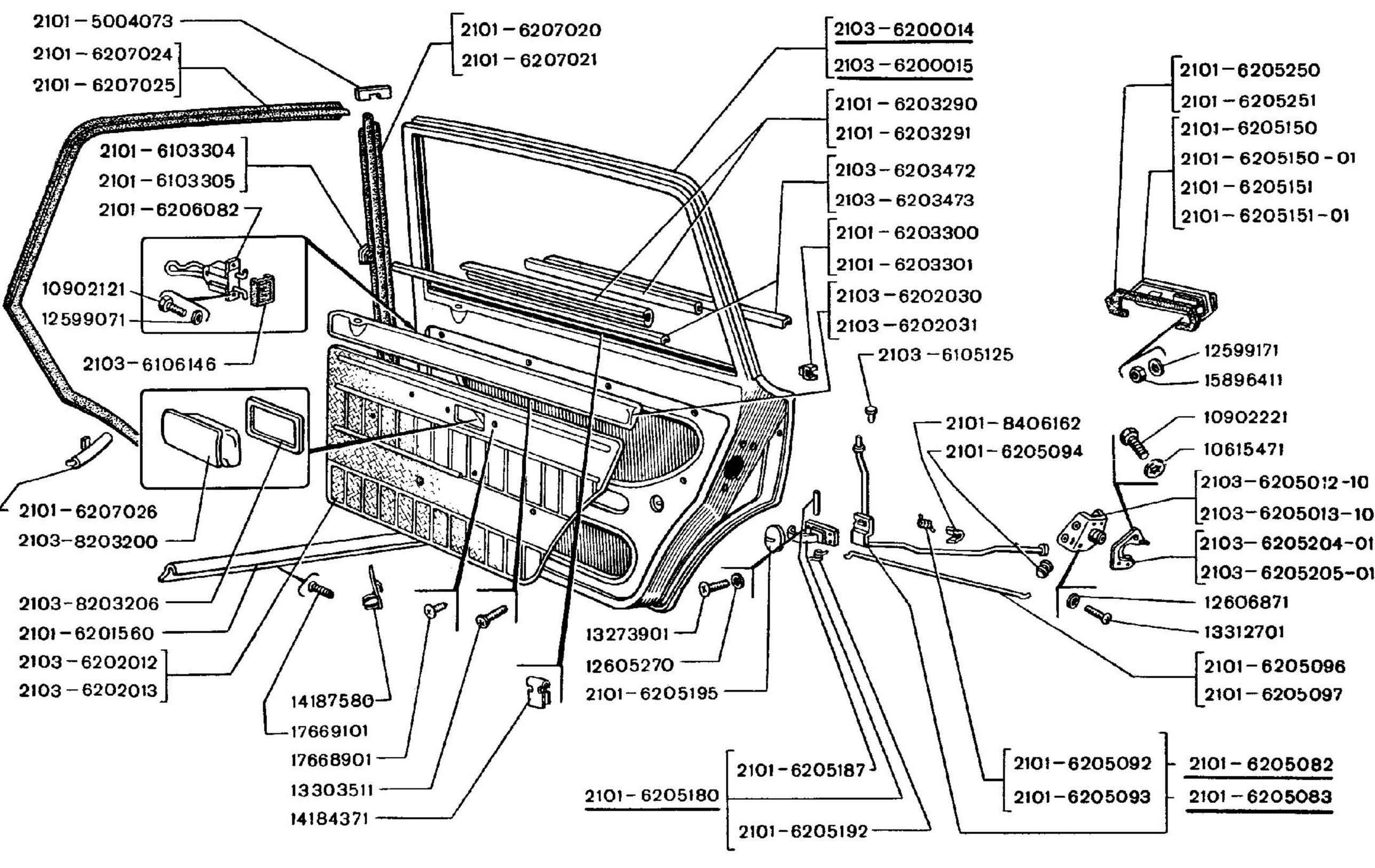
2101 – 5004073
2101 – 6207024
2101 – 6207025
2101 – 6207020
2101 – 6207021
2103 – 6200014
2103 – 6200015
2101 – 6203290
2101 – 6203291
2103 – 6203472
2103 – 6203473
2101 – 6203300
2101 – 6203301
2103 – 6202030
2103 – 6202031
2101 – 6205250
2101 – 6205251
2101 – 6205150
2101 – 6205150 – 01
2101 – 6205151
2101 – 6205151 – 01
2101 – 6103304
2101 – 6103305
2101 – 6206082
10902121
12599071
2103 – 6106146
2103 – 6105125
12599171
15896411
2101 – 8406162
2101 – 6205094
10902221
10615471
2103 – 6205012 – 10
2103 – 6205013 – 10
2103 – 6205204 – 01
2103 – 6205205 – 01
12606871
13312701
2101 – 6205096
2101 – 6205097
2101 – 6207026
2103 – 8203200
2103 – 8203206
2101 – 6201560
2103 – 6202012
2103 – 6202013
14187580
17669101
17668901
13303511
14184371
13273901
12605270
2101 – 6205195
2101 – 6205180
2101 – 6205187
2101 – 6205192
2101 – 6205092
2101 – 6205093
2101 – 6205082
2101 – 6205083

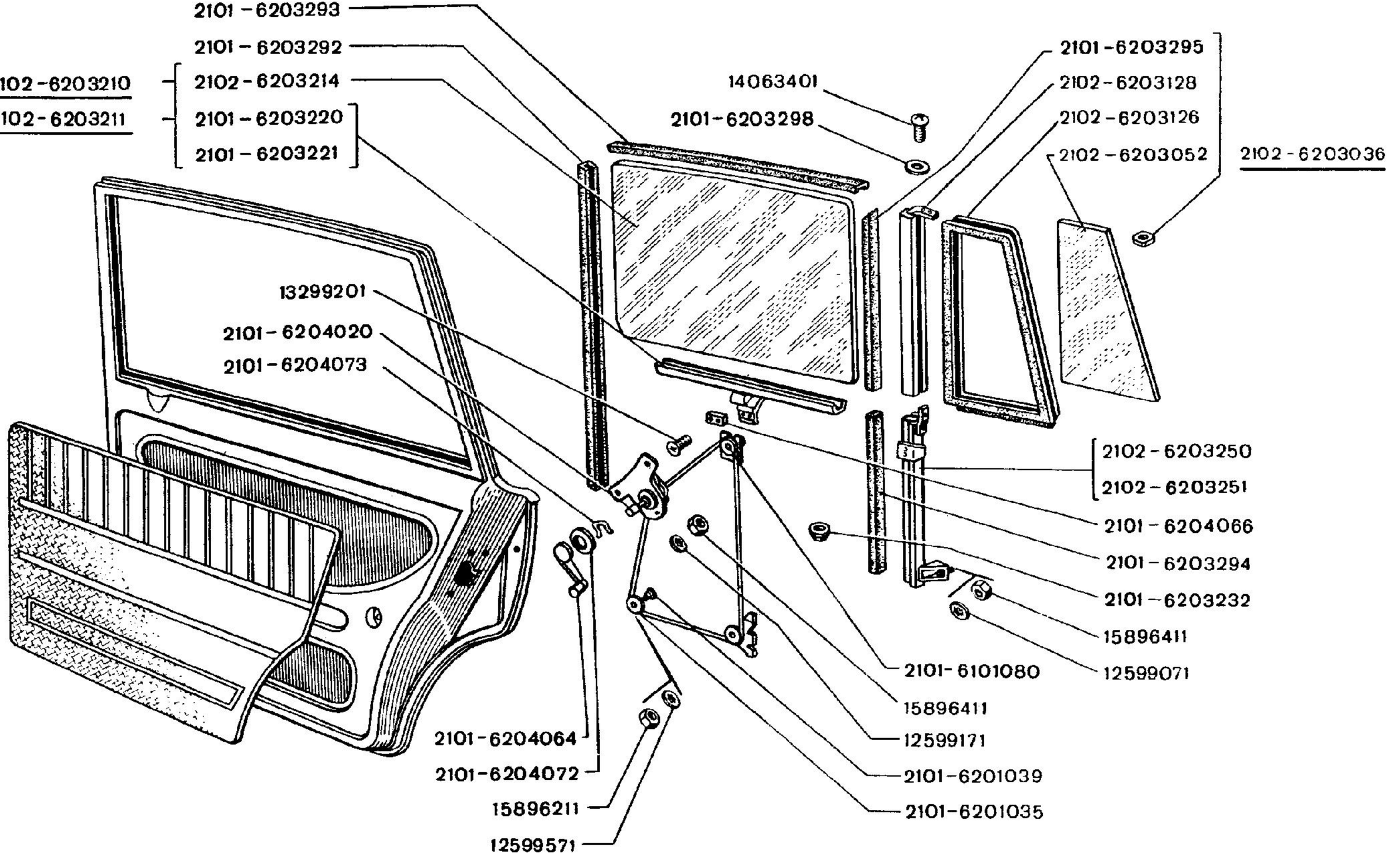
2101 – 6203293
2101 – 6203292
2102 – 6203210
2102 – 6203214
2102 – 6203211
2101 – 6203220
2101 – 6203221
14063401
2101 – 6203298
2101 – 6203295
2102 – 6203128
2102 – 6203126
2102 – 6203052
2102 – 6203036
13299201
2101 – 6204020
2101 – 6204073
2102 – 6203250
2102 – 6203251
2101 – 6204066
2101 – 6203294
2101 – 6203232
15896411
12599071
2101 – 6101080
15896411
12599171
2101 – 6201039
2101 – 6201035
2101 – 6204064
2101 – 6204072
15896211
12599571

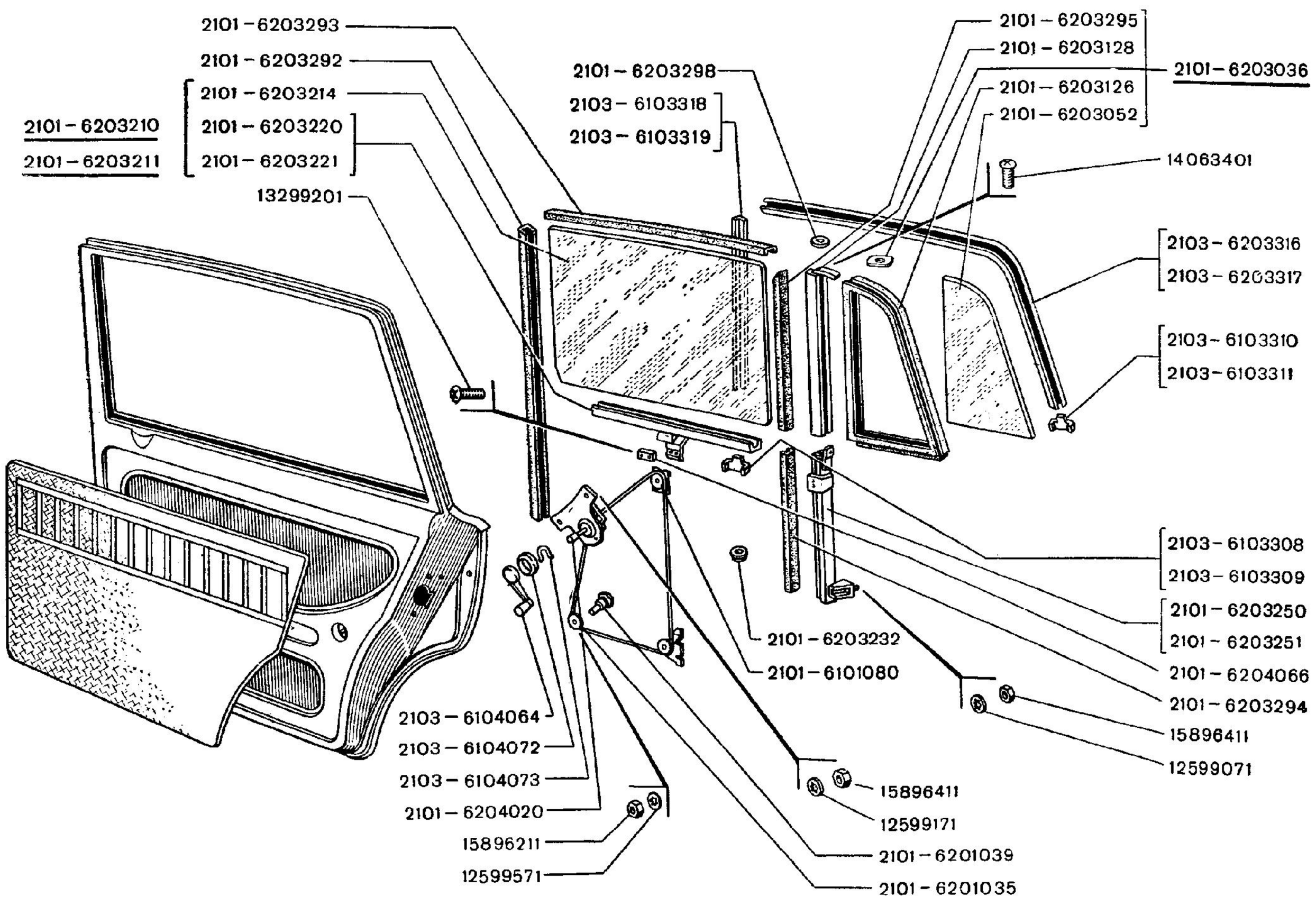
2101 – 6203293
2101 – 6203292
2101 – 6203214
2101 – 6203220
2101 – 6203221
2101 – 6203210
2101 – 6203211
13299201
2101 – 6203298
2103 – 6103318
2103 – 6103319
2101 – 6203295
2101 – 6203128
2101 – 6203126
2101 – 6203052
2101 – 6203036
14063401
2103 – 6203316
2103 – 6203317
2103 – 6103310
2103 – 6103311
2103 – 6103308
2103 – 6103309
2101 – 6203250
2101 – 6203251
2101 – 6204066
2101 – 6203294
15896411
12599071
2101 – 6203232
2101 – 6101080
15896411
12599171
2101 – 6201039
2101 – 6201035
2103 – 6104064
2103 – 6104072
2103 – 6104073
2101 – 6204020
15896211
12599571

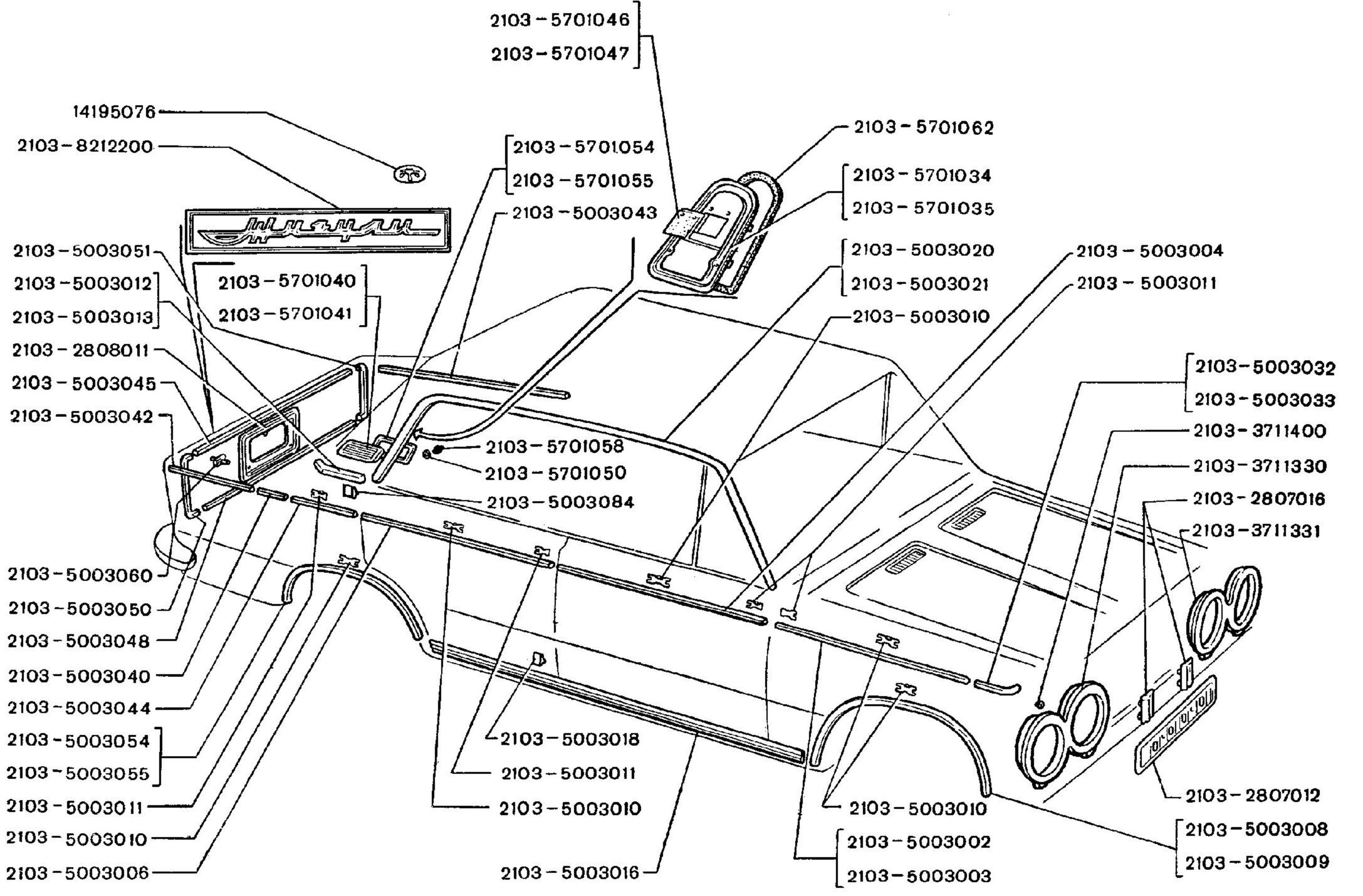
2103-5701046
2103-5701047
14195076
2103-8212200
2103-5701054
2103-5701055
2103-5003043
2103-5701062
2103-5701034
2103-5701035
2103-5003051
2103-5003012
2103-5003013
2103-5701040
2103-5701041
2103-5003020
2103-5003021
2103-5003004
2103-5003011
2103-5003010
2103-2808011
2103-5003045
2103-5003042
2103-5003032
2103-5003033
2103-3711400
2103-3711330
2103-2807016
2103-3711331
2103-5701058
2103-5701050
2103-5003084
2103-5003060
2103-5003050
2103-5003048
2103-5003040
2103-5003044
2103-5003054
2103-5003055
2103-5003011
2103-5003010
2103-5003006
2103-5003018
2103-5003011
2103-5003010
2103-5003016
2103-5003010
2103-5003002
2103-5003003
2103-2807012
2103-5003008
2103-5003009

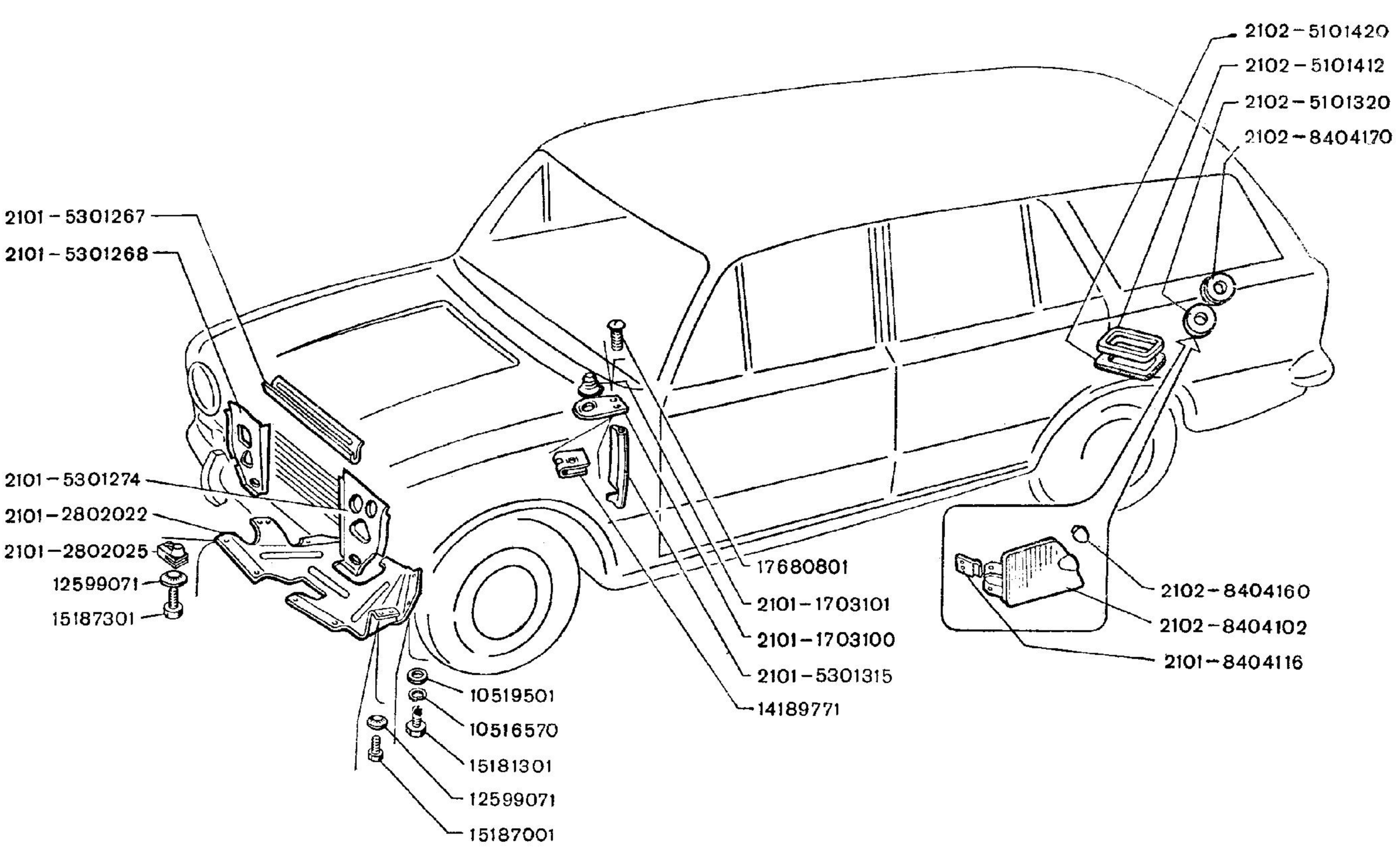
2102 – 5101420
2102 – 5101412
2102 – 5101320
2102 – 8404170
2101 – 5301267
2101 – 5301268
2101 – 5301274
2101 – 2802022
2101 – 2802025
12599071
15187301
17680801
2101 – 1703101
2101 – 1703100
2101 – 5301315
14189771
10519501
10516570
15181301
12599071
15187001
2102 – 8404160
2102 – 8404102
2101 – 8404116

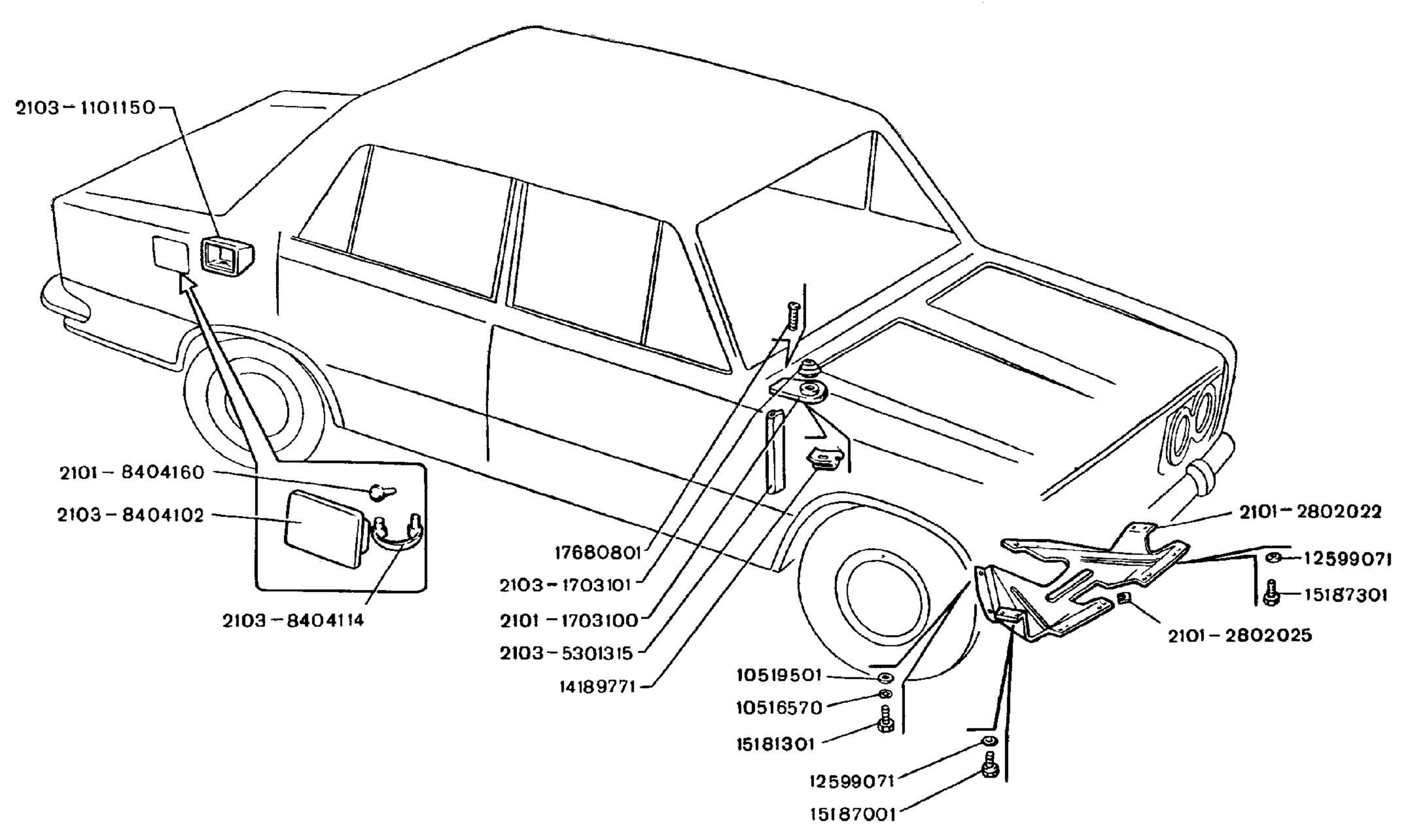
2103 – 1101150
2101 – 8404160
2103 – 8404102
2103 – 8404114
17680801
2103 – 1703101
2101 – 1703100
2103 – 5301315
14189771
10519501
10516570
15181301
12599071
15187001
2101 – 2802022
12599071
15187301
2101 – 2802025

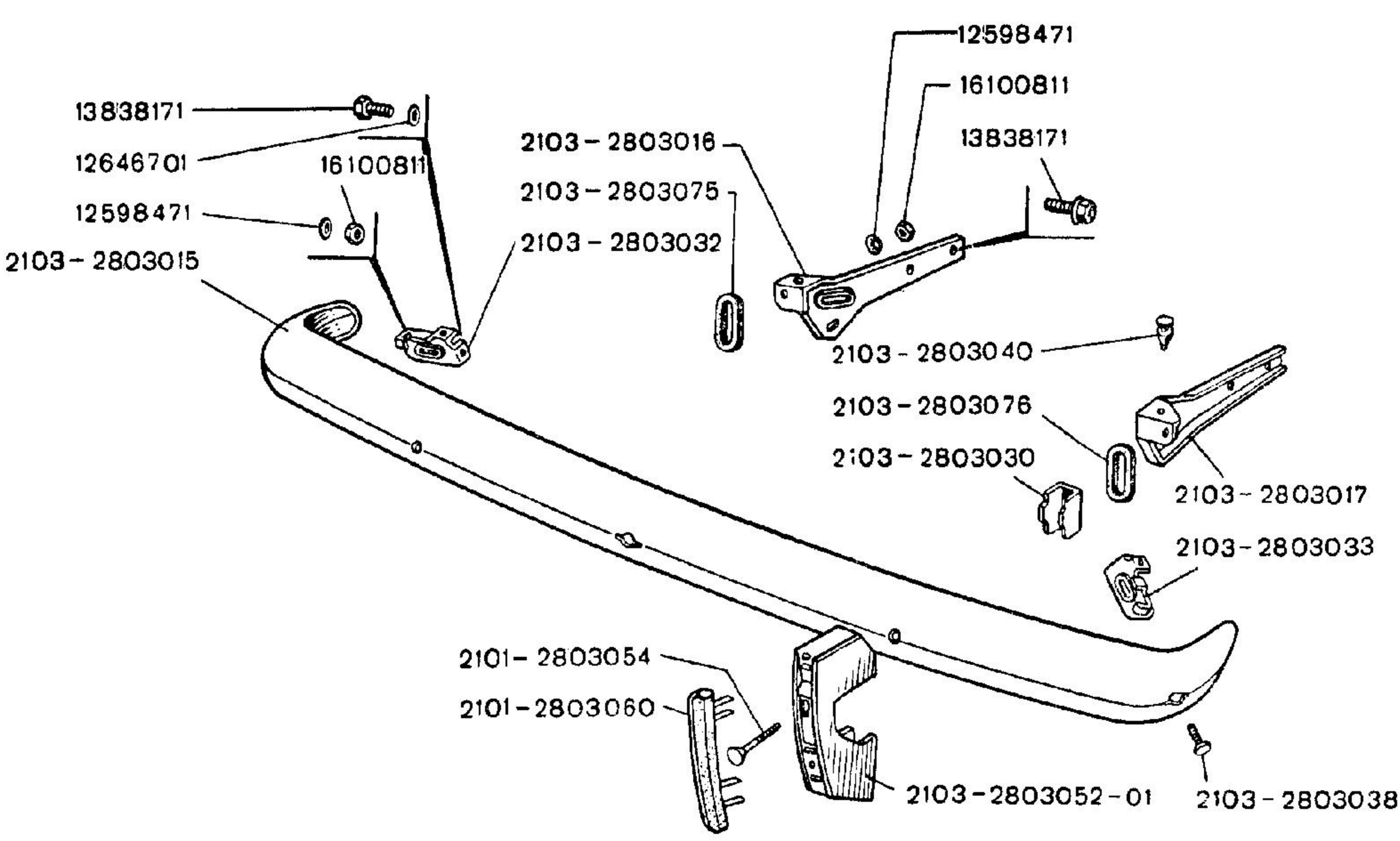
13838171
12646701
16100811
12598471
2103 – 2803015
2103 – 2803016
2103 – 2803075
2103 – 2803032
12598471
16100811
13838171
2103 – 2803040
2103 – 2803076
2103 – 2803030
2103 – 2803017
2103 – 2803033
2101 – 2803054
2101 – 2803060
2103 – 2803052 – 01
2103 – 2803038

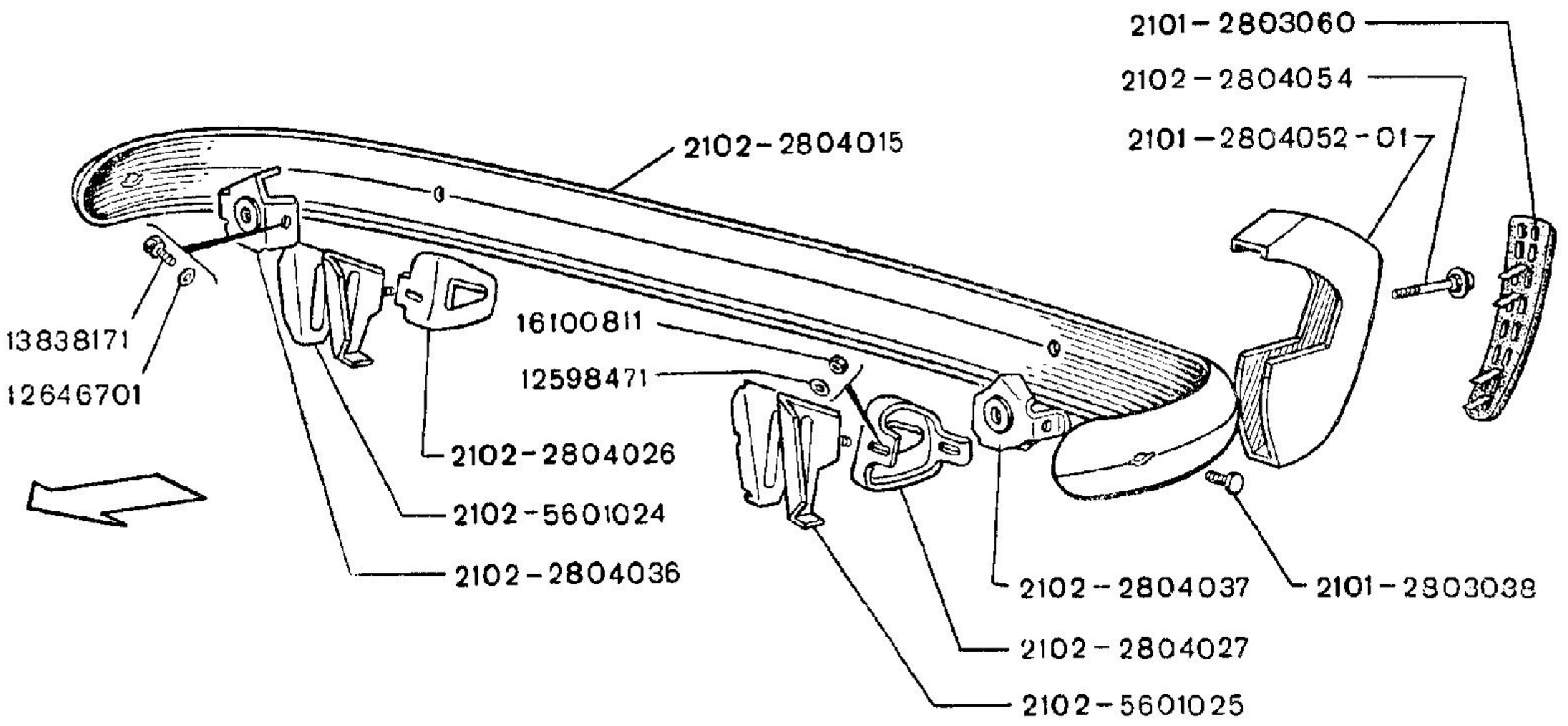
2101-2803060
2102-2804054
2101-2804052-01
2102-2804015
13838171
12646701
16100811
12598471
2102-2804026
2102-5601024
2102-2804036
2102-2804037
2101-2803038
2102-2804027
2102-5601025

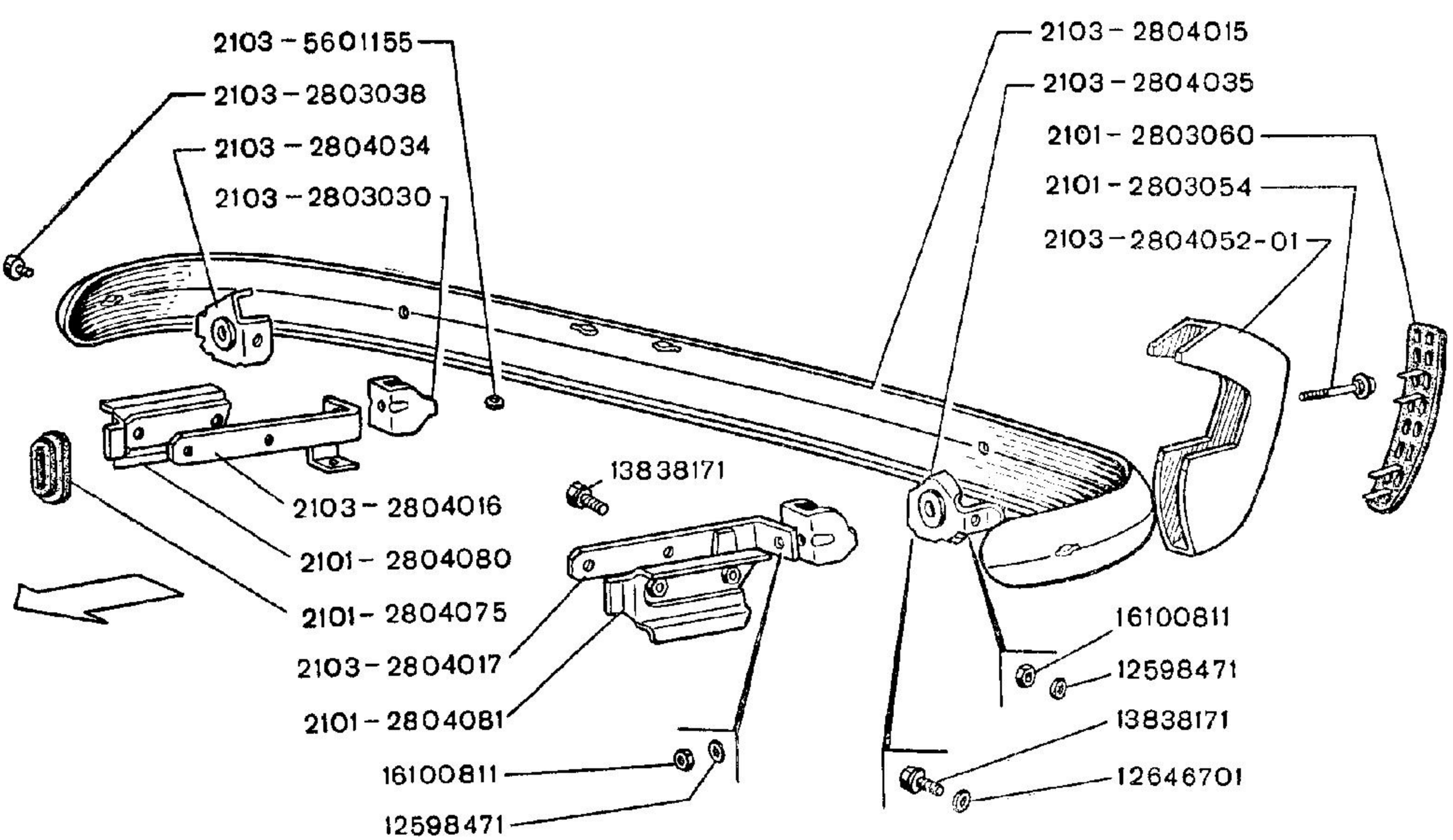
2103 – 5601155
2103 – 2803038
2103 – 2804034
2103 – 2803030
2103 – 2804015
2103 – 2804035
2101 – 2803060
2101 – 2803054
2103 – 2804052-01
13838171
2103 – 2804016
2101 – 2804080
2101 – 2804075
2103 – 2804017
2101 – 2804081
16100811
12598471
16100811
12598471
13838171
12646701

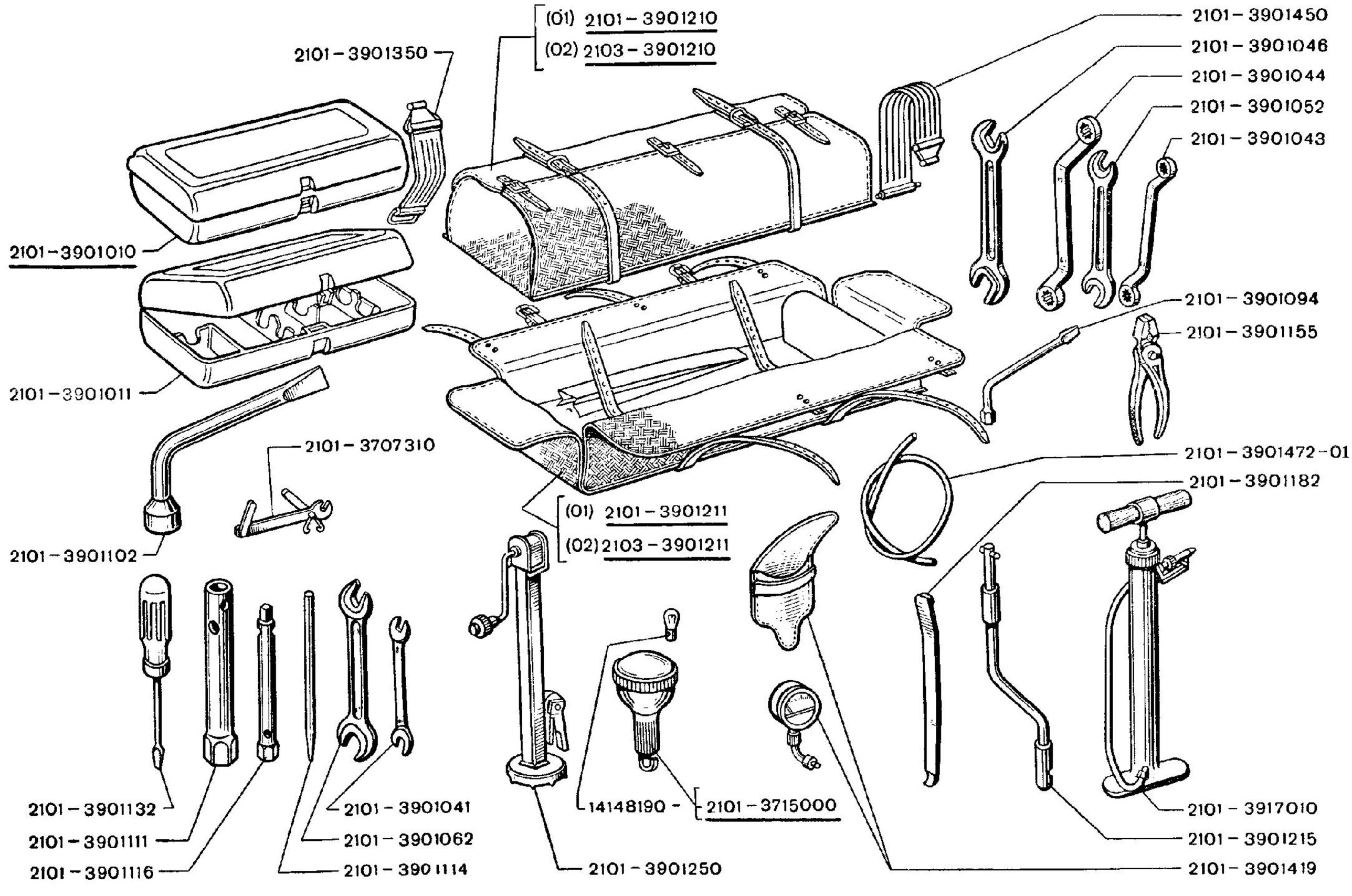
(01) 2101 – 3901210
(02) 2103 – 3901210
2101 – 3901350
2101 – 3901010
2101 – 3901011
2101 – 3901102
2101 – 3707310
2101 – 3901450
2101 – 3901046
2101 – 3901044
2101 – 3901052
2101 – 3901043
2101 – 3901094
2101 – 3901155
2101 – 3901472 – 01
2101 – 3901182
(01) 2101 – 3901211
(02) 2103 – 3901211
2101 – 3901132
2101 – 3901111
2101 – 3901116
2101 – 3901041
2101 – 3901062
2101 – 3901114
14148190 –
2101 – 3715000
2101 – 3901250
2101 – 3917010
2101 – 3901215
2101 – 3901419

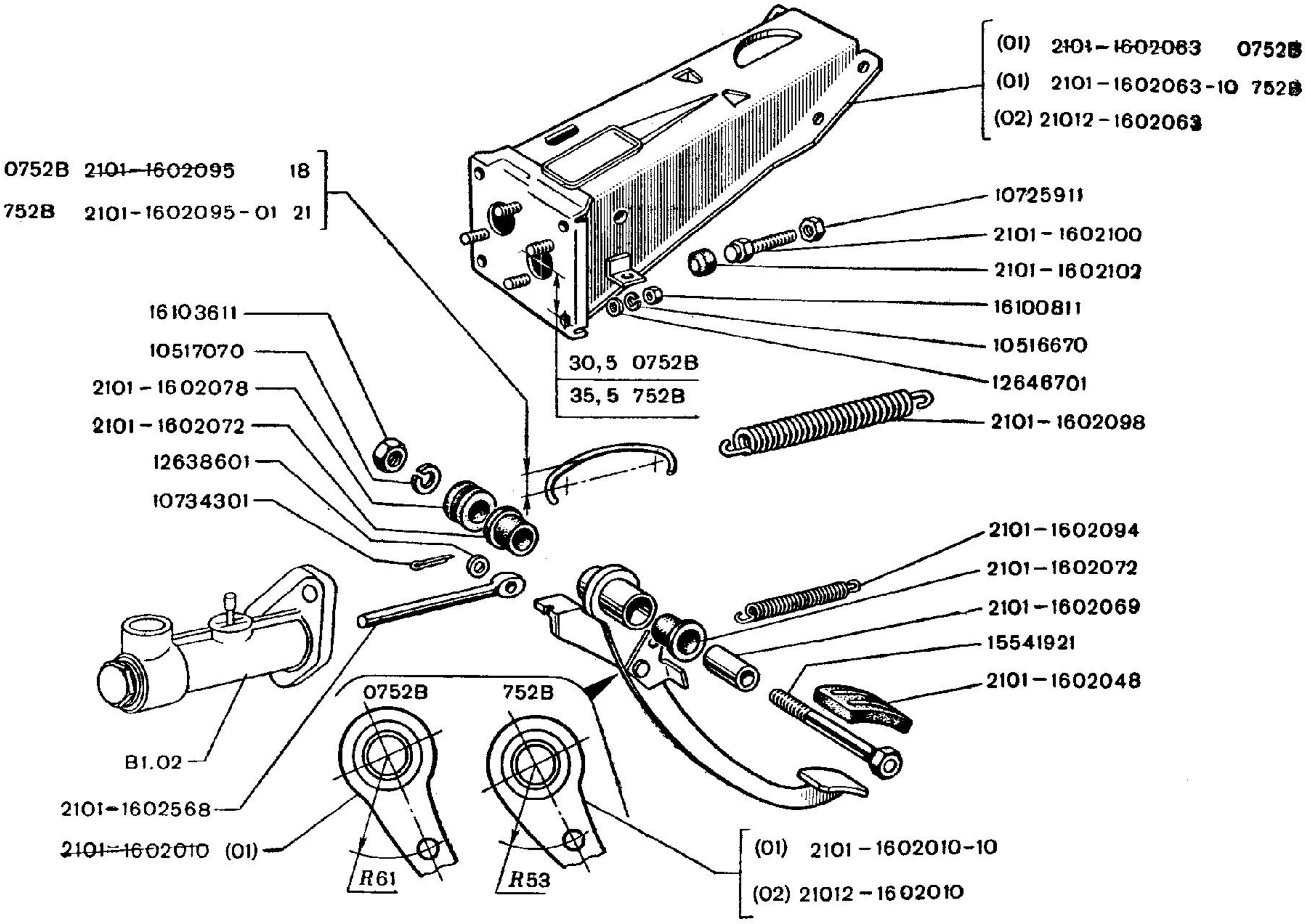
0752B 2101-1602095 18
752B 2101-1602095-01 21
(01) 2101-1602063 0752B
(01) 2101-1602063-10 752B
(02) 21012-1602063
10725911
2101-1602100
2101-1602102
16100811
10516670
12646701
2101-1602098
30,5 0752B
35,5 752B
16103611
10517070
2101-1602078
2101-1602072
12638601
10734301
2101-1602094
2101-1602072
2101-1602069
15541921
2101-1602048
B1.02
2101-1602568
2101-1602010 (01)
0752B
752B
R61
R53
(01) 2101-1602010-10
(02) 21012-1602010

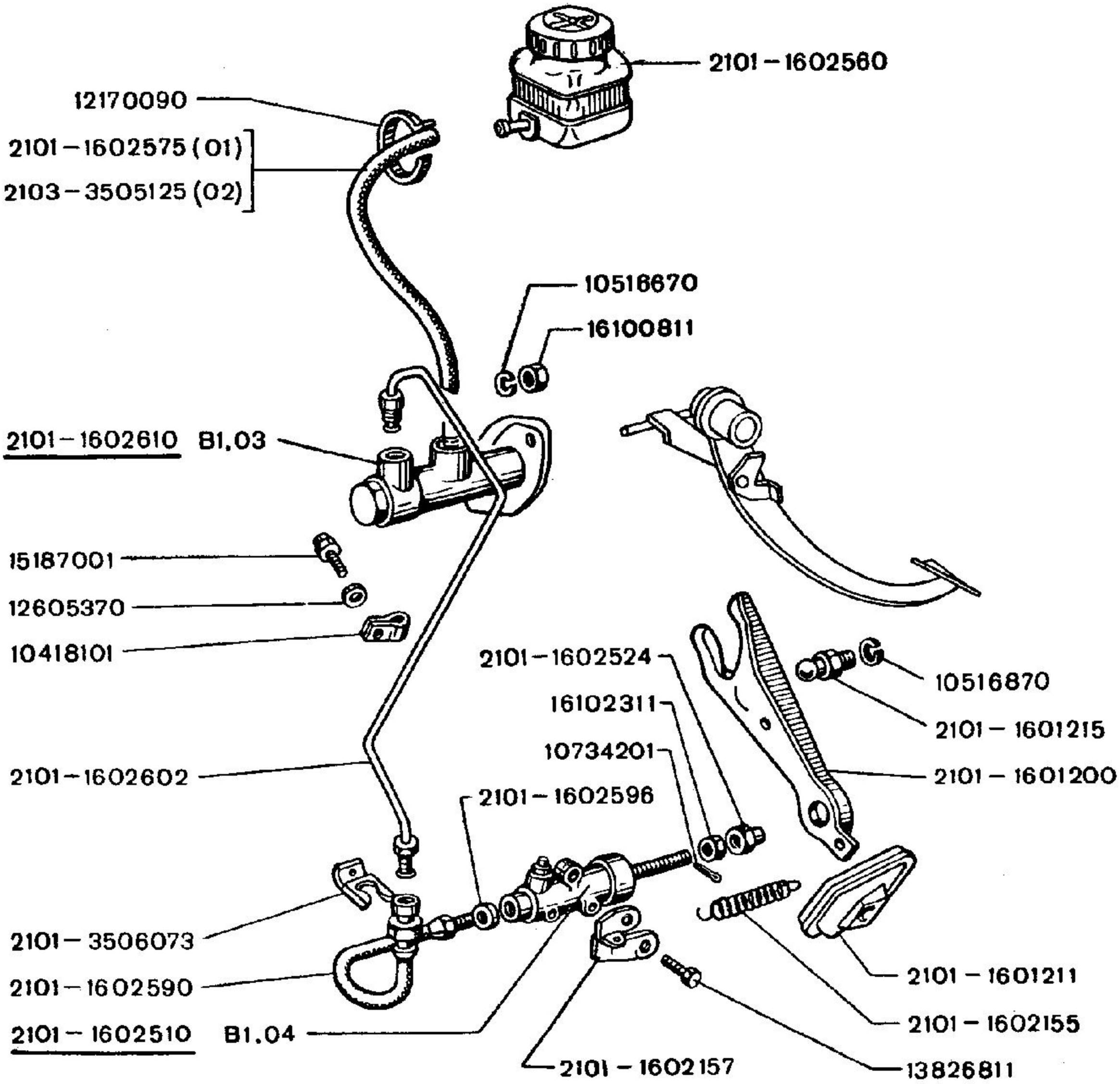
2101 – 1602560
12170090
2101 – 1602575 (01)
2103 – 3505125 (02)
10516670
16100811
2101 – 1602610 B1.03
15187001
12605370
10418101
2101 – 1602524
16102311
10734201
2101 – 1602596
10516870
2101 – 1601215
2101 – 1601200
2101 – 1602602
2101 – 3506073
2101 – 1602590
2101 – 1602510 B1.04
2101 – 1601211
2101 – 1602155
2101 – 1602157
13826811

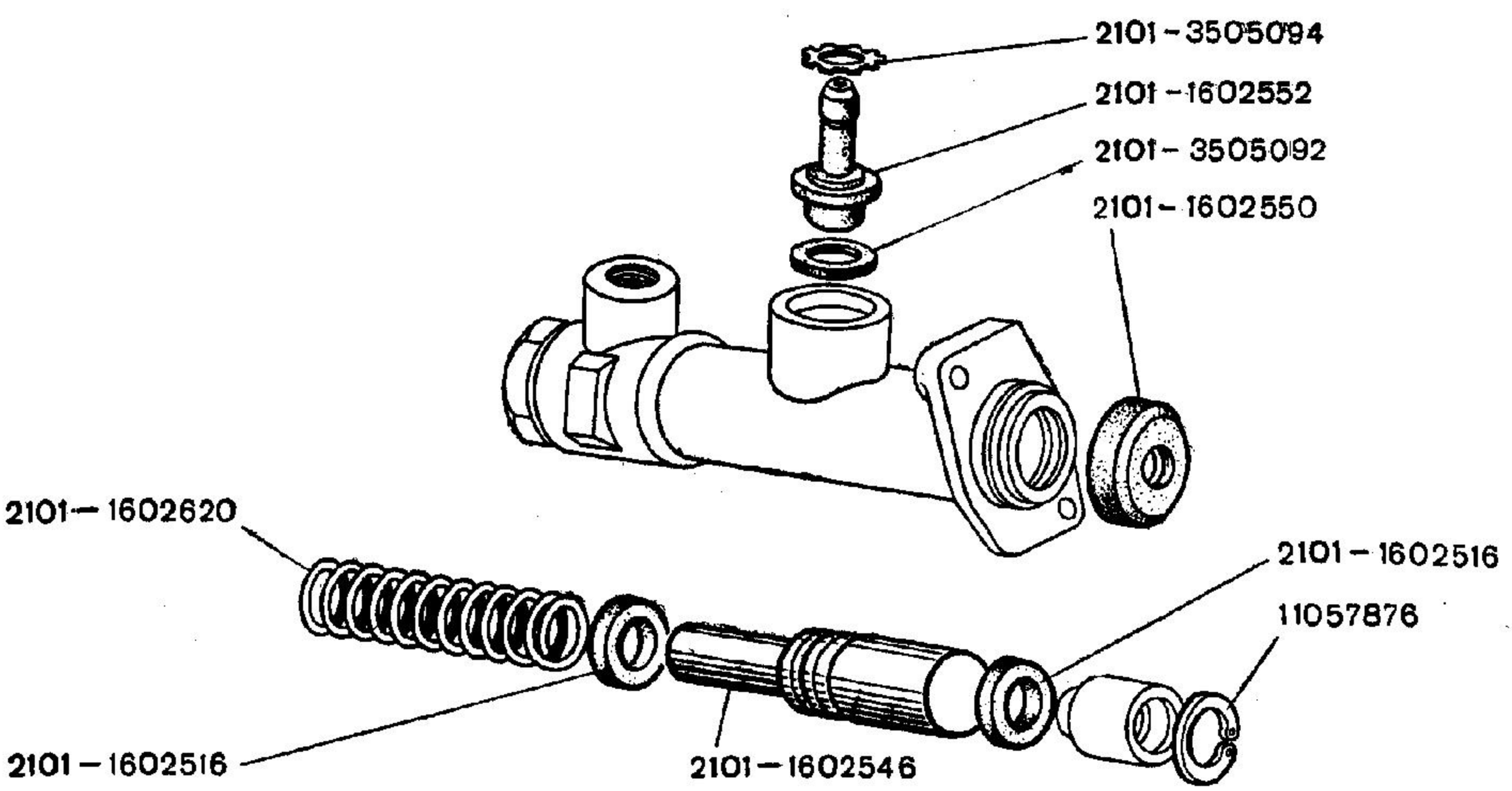
2101-3505094
2101-1602552
2101-3505092
2101-1602550
2101-1602620
2101-1602516
11057876
2101-1602516
2101-1602546

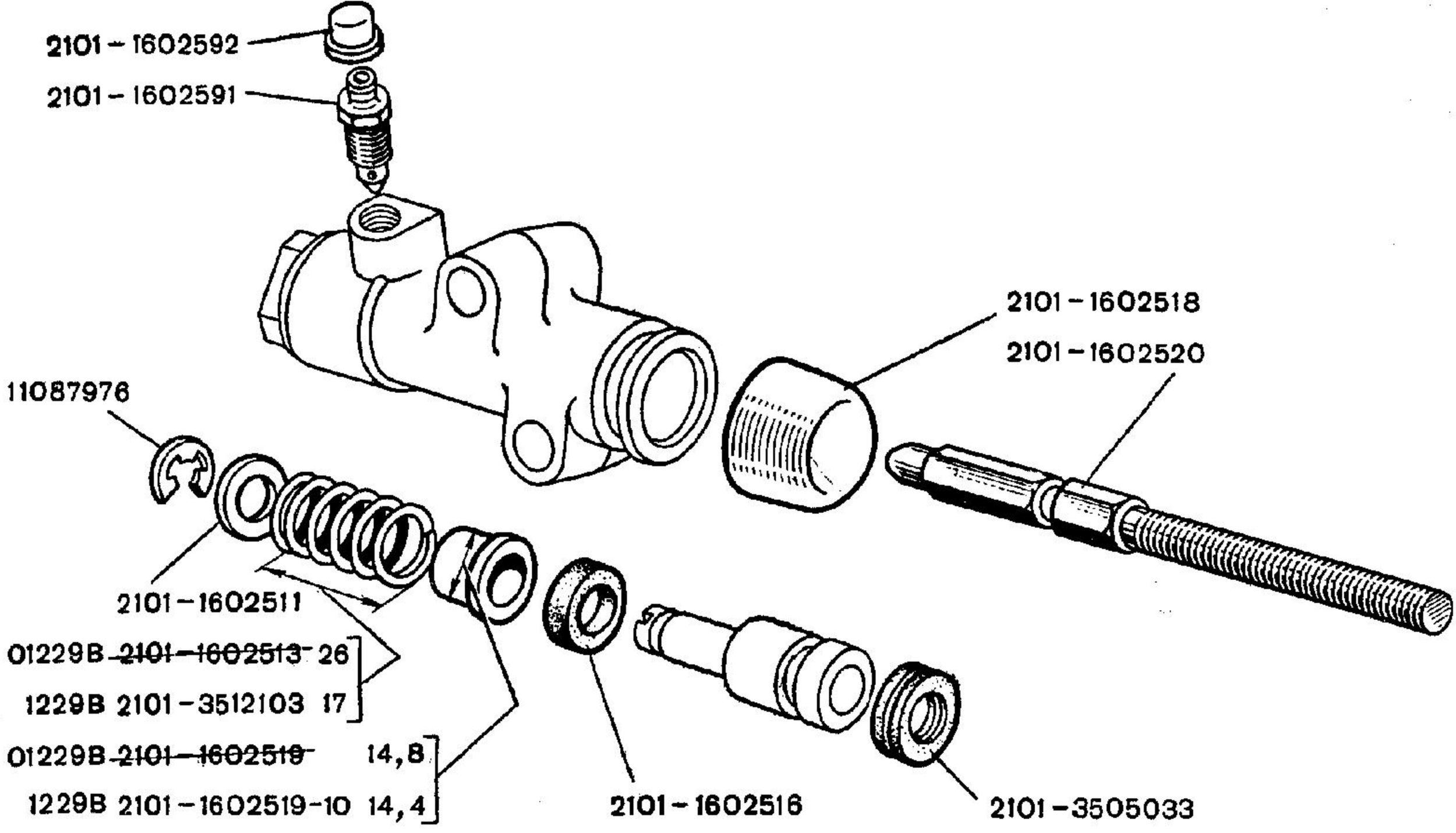
2101 – 1602592
2101 – 1602591
2101 – 1602518
2101 – 1602520
11087976
2101 – 1602511
01229B ~~2101 – 1602513~~ 26
1229B 2101 – 3512103 17
01229B ~~2101 – 1602519~~ 14,8
1229B 2101 – 1602519-10 14,4
2101 – 1602516
2101 – 3505033

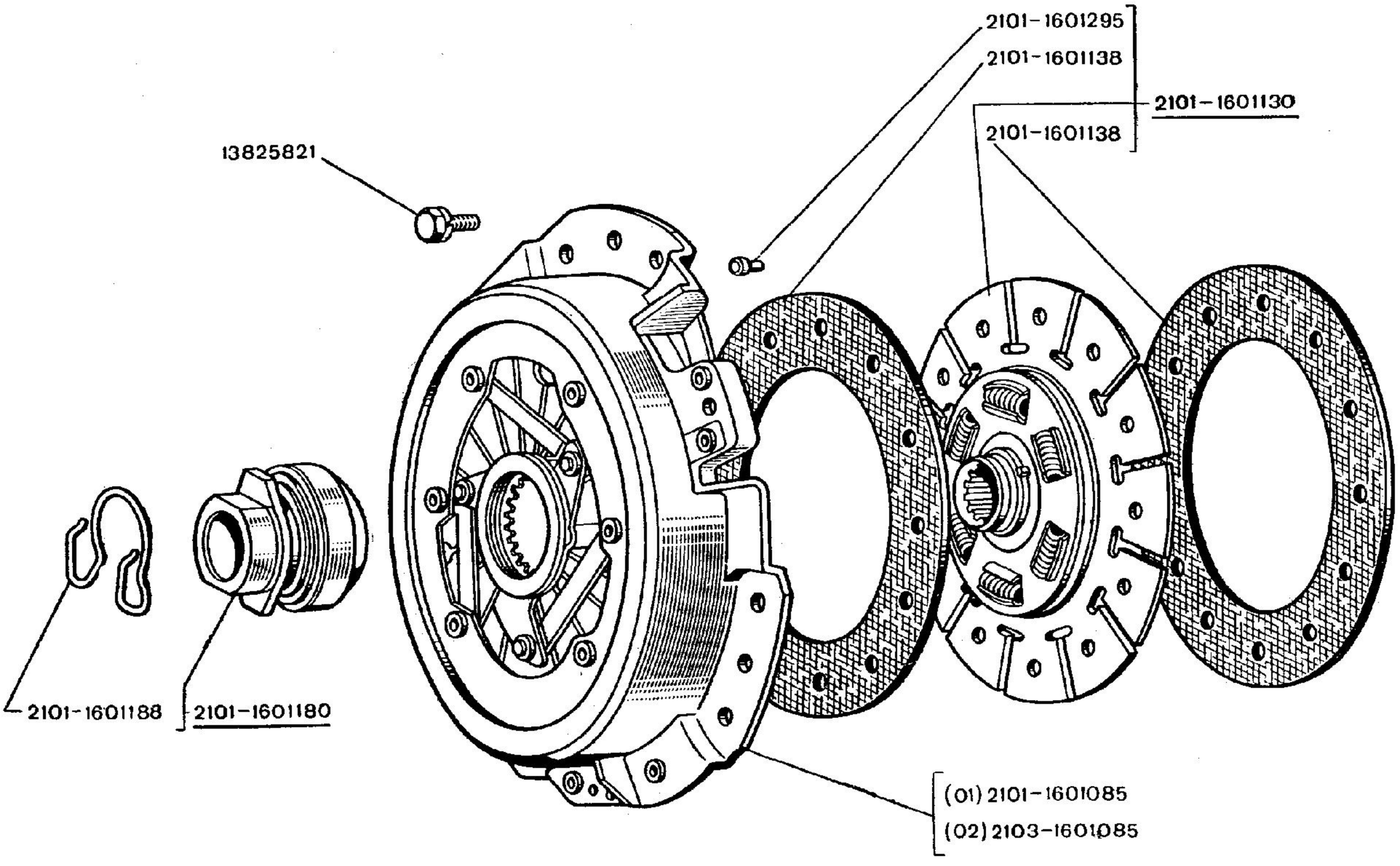
2101-1601295
2101-1601138
2101-1601130
2101-1601138
13825821
2101-1601188
2101-1601180
(01) 2101-1601085
(02) 2103-1601085

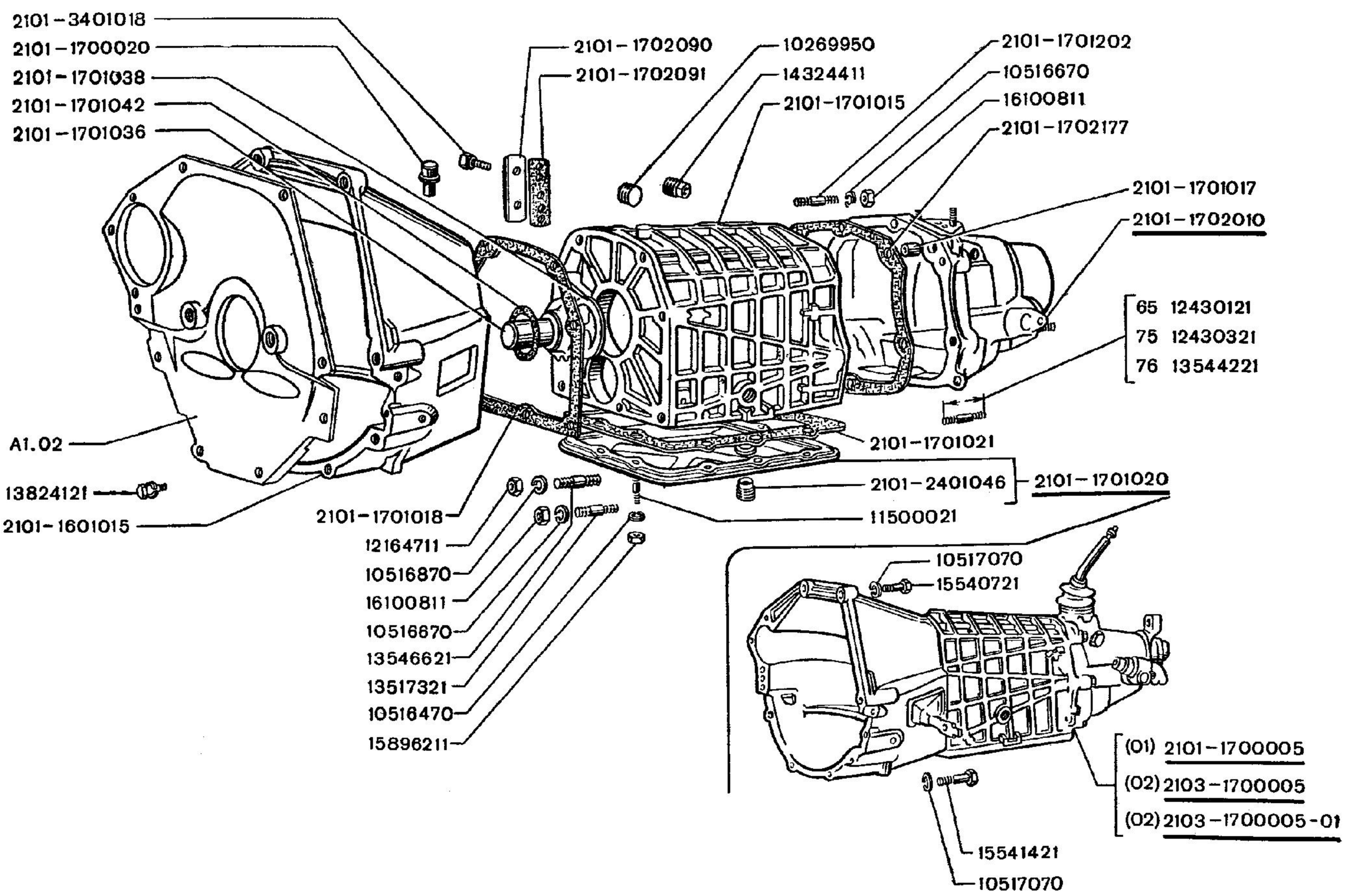
2101-3401018
2101-1700020
2101-1701038
2101-1701042
2101-1701036
2101-1702090
2101-1702091
10269950
14324411
2101-1701015
2101-1701202
10516670
16100811
2101-1702177
2101-1701017
2101-1702010
65 12430121
75 12430321
76 13544221
A1.02
13824121
2101-1601015
2101-1701018
12164711
10516870
16100811
10516670
13546621
13517321
10516470
15896211
2101-1701021
2101-2401046
2101-1701020
11500021
10517070
15540721
(01) 2101-1700005
(02) 2103-1700005
(02) 2103-1700005-01
15541421
10517070

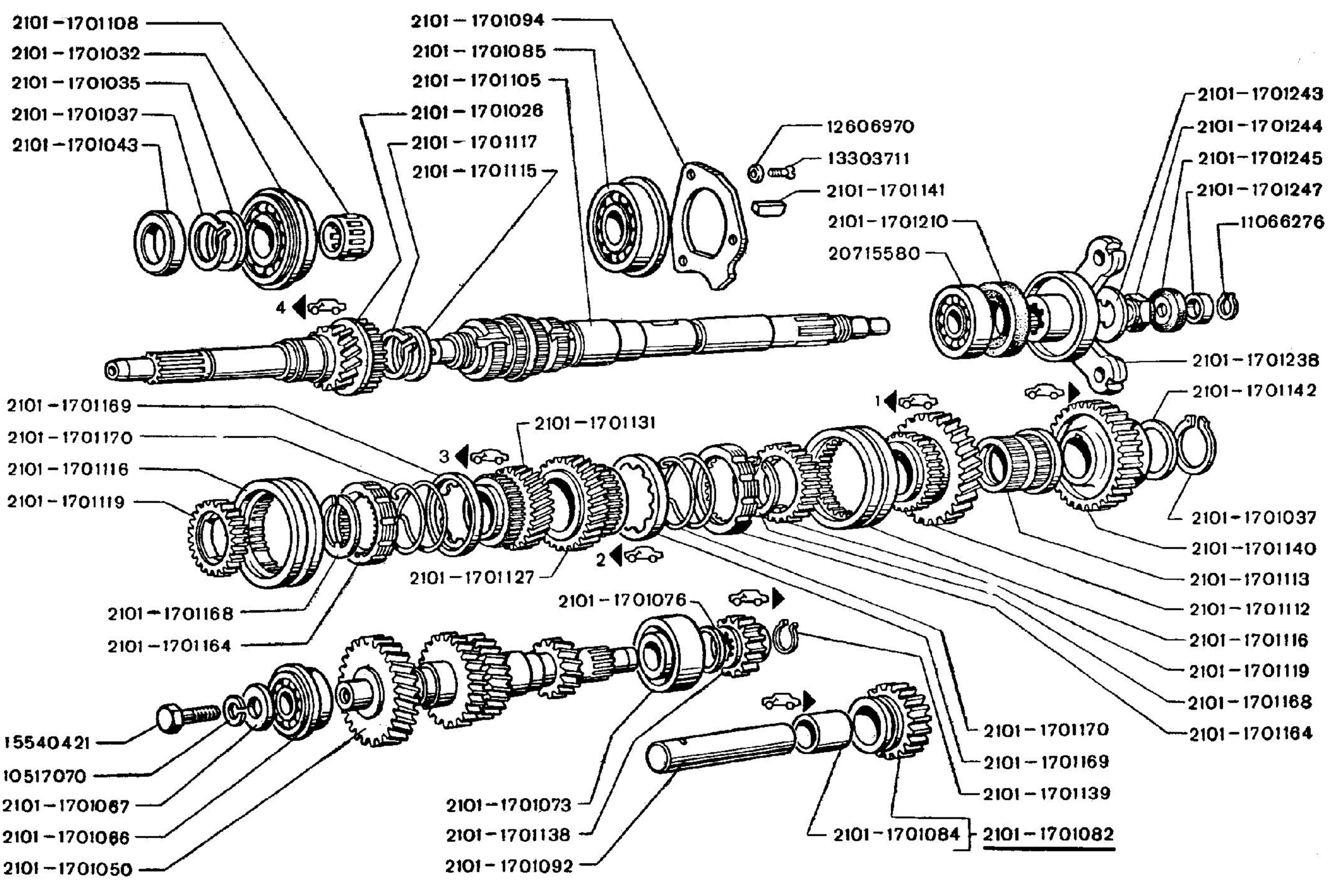
2101-1701108
2101-1701032
2101-1701035
2101-1701037
2101-1701043
2101-1701094
2101-1701085
2101-1701105
2101-1701026
2101-1701117
2101-1701115
12606970
13303711
2101-1701141
2101-1701210
20715580
2101-1701243
2101-1701244
2101-1701245
2101-1701247
11066276
2101-1701238
2101-1701142
4
1
3
2
2101-1701131
2101-1701127
2101-1701169
2101-1701170
2101-1701116
2101-1701119
2101-1701168
2101-1701164
2101-1701037
2101-1701140
2101-1701113
2101-1701112
2101-1701116
2101-1701119
2101-1701168
2101-1701164
2101-1701076
15540421
10517070
2101-1701067
2101-1701066
2101-1701050
2101-1701073
2101-1701138
2101-1701092
2101-1701170
2101-1701169
2101-1701139
2101-1701084
2101-1701082

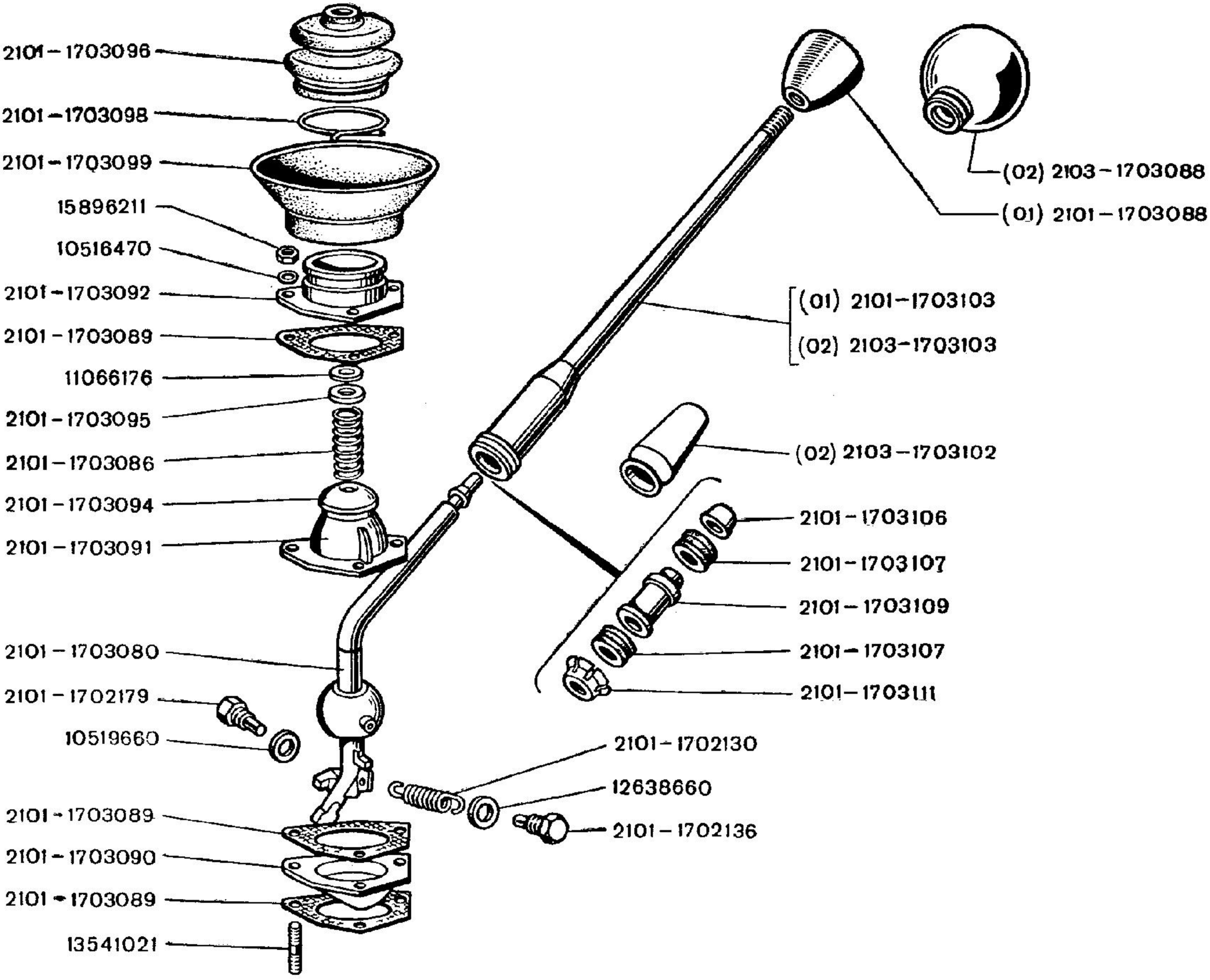
2101-1703096
2101-1703098
2101-1703099
15896211
10516470
2101-1703092
2101-1703089
11066176
2101-1703095
2101-1703086
2101-1703094
2101-1703091
2101-1703080
2101-1702179
10519660
2101-1703089
2101-1703090
2101-1703089
13541021
(02) 2103-1703088
(01) 2101-1703088
(01) 2101-1703103
(02) 2103-1703103
(02) 2103-1703102
2101-1703106
2101-1703107
2101-1703109
2101-1703107
2101-1703111
2101-1702130
12638660
2101-1702136

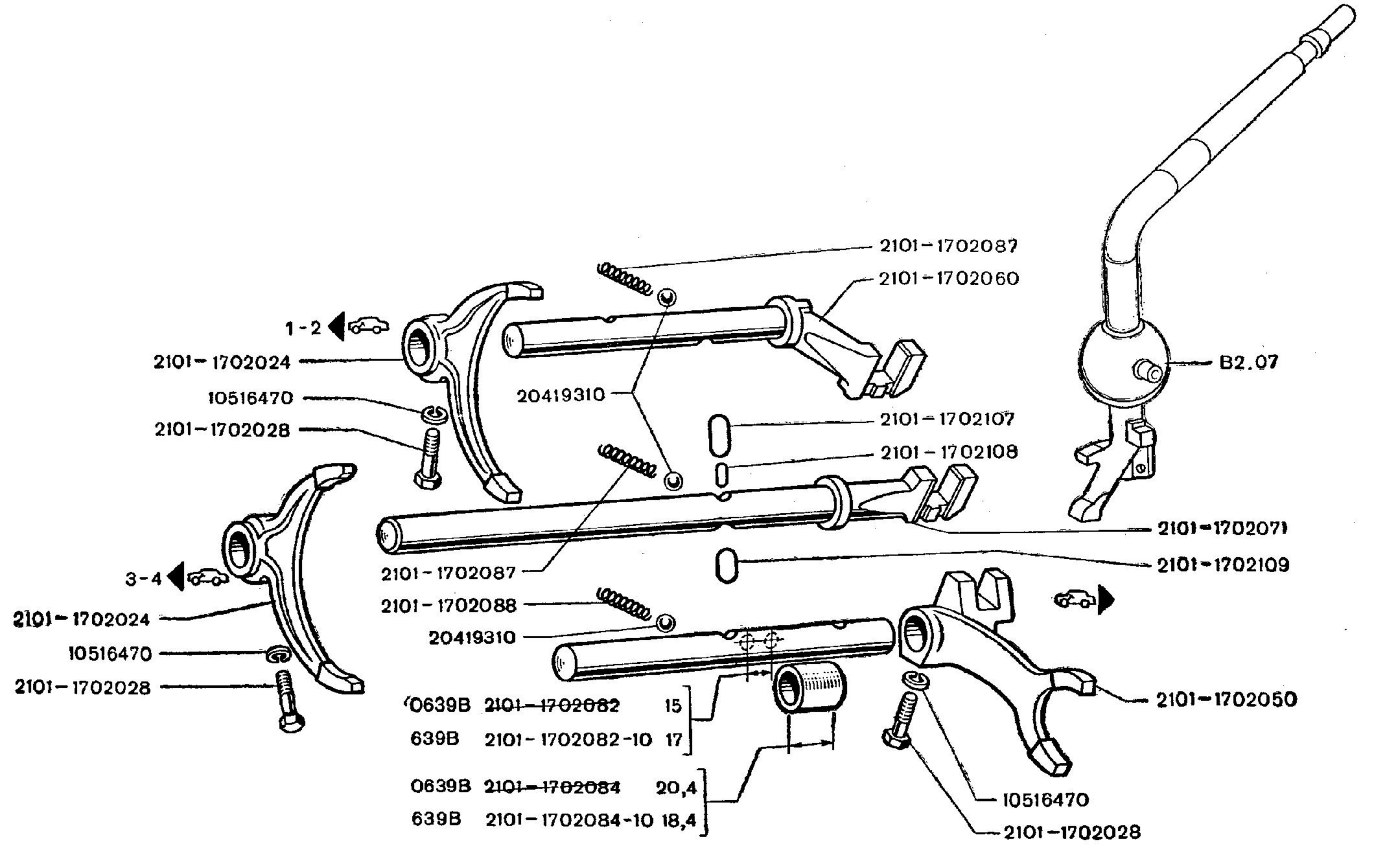
1-2
2101-1702024
10516470
2101-1702028
3-4
2101-1702024
10516470
2101-1702028
2101-1702087
2101-1702060
20419310
2101-1702107
2101-1702108
2101-1702087
2101-1702088
20419310
2101-1702071
2101-1702109
B2.07
0639B 2101-1702082 15
639B 2101-1702082-10 17
0639B 2101-1702084 20,4
639B 2101-1702084-10 18,4
2101-1702050
10516470
2101-1702028

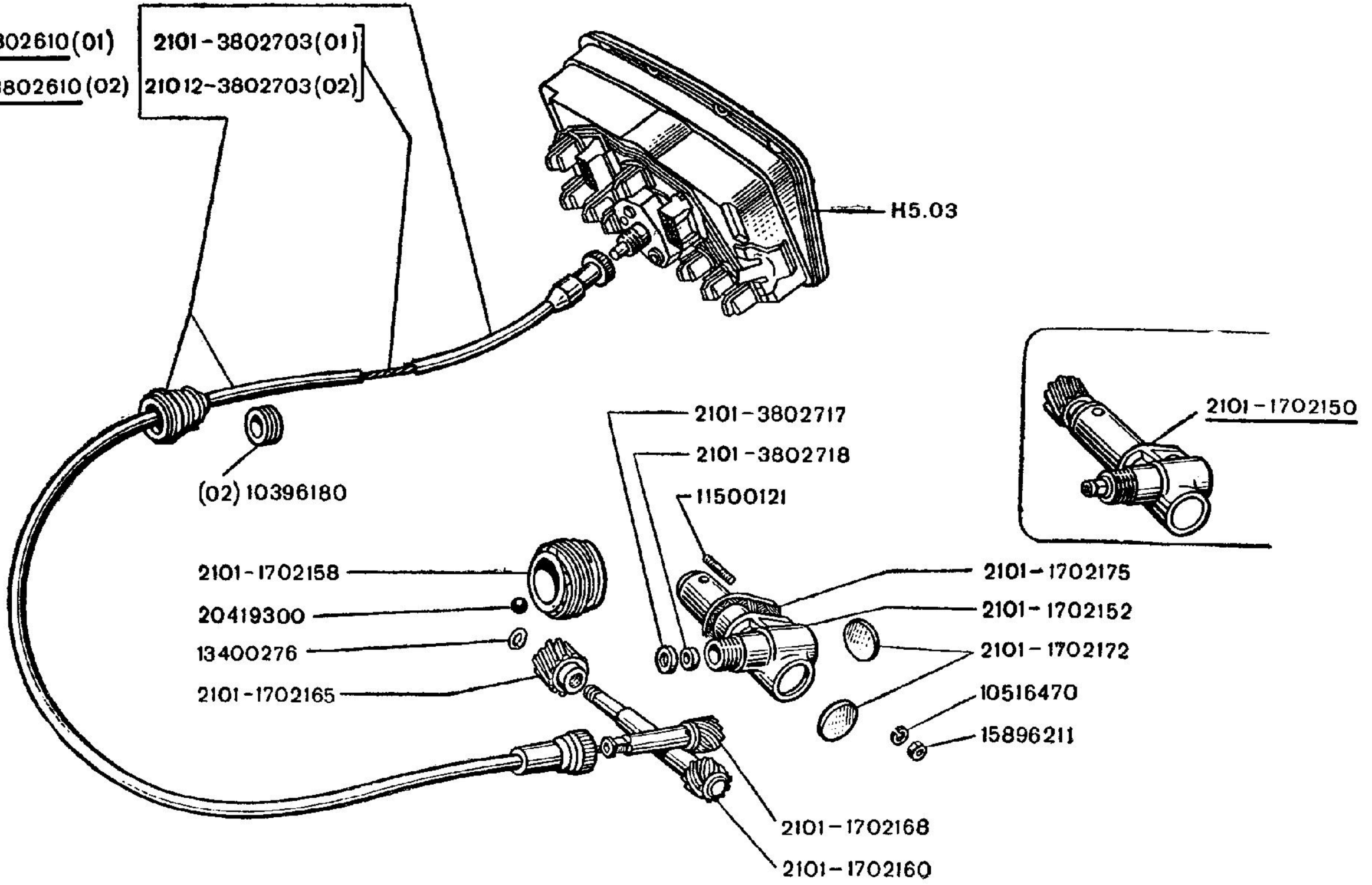
2101+3802610(01)
21012-3802610(02)
2101-3802703(01)
21012-3802703(02)
H5.03
(02) 10396180
2101-1702158
20419300
13400276
2101-1702165
2101-3802717
2101-3802718
11500121
2101-1702168
2101-1702160
2101-1702150
2101-1702175
2101-1702152
2101-1702172
10516470
15896211

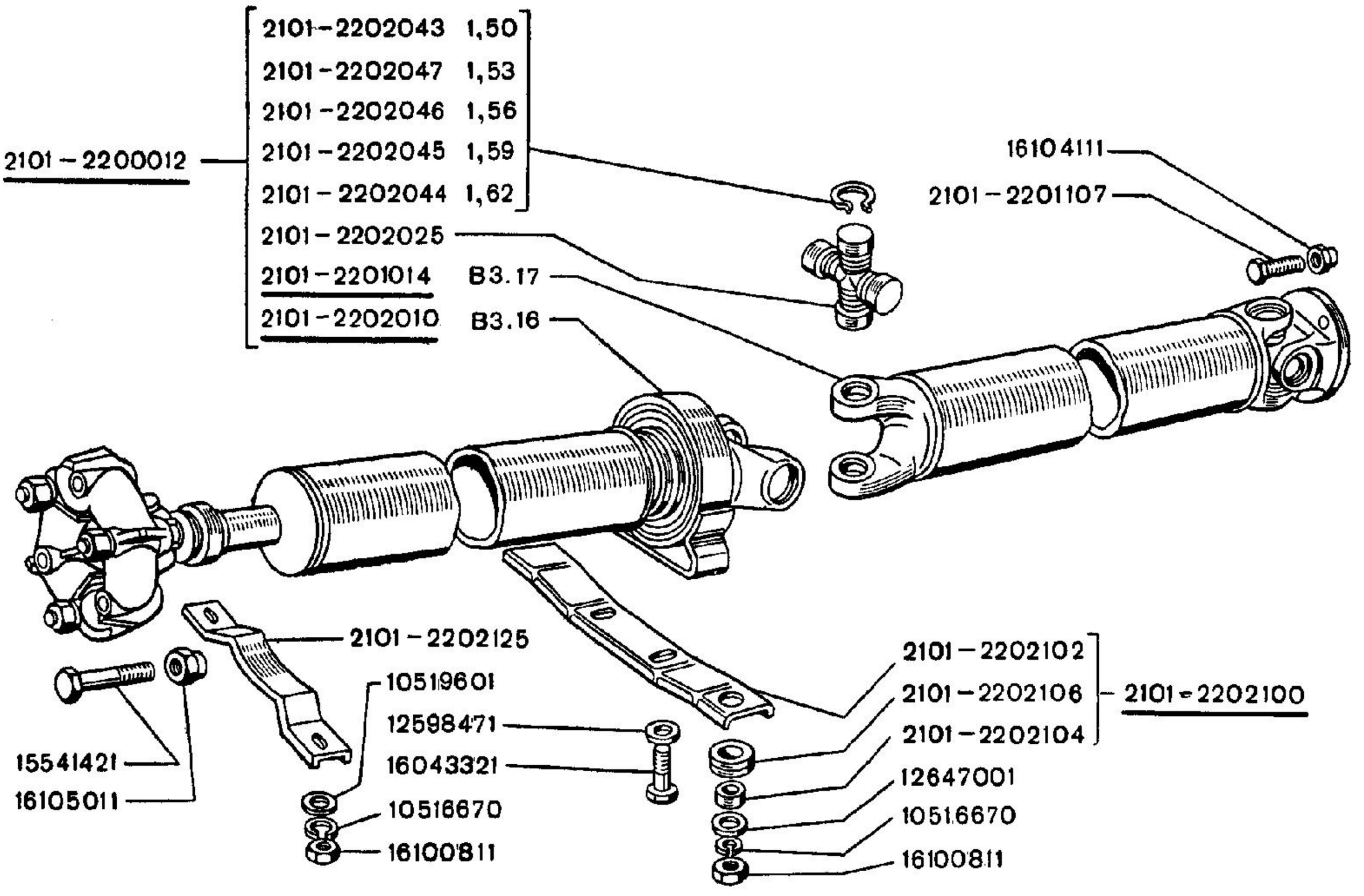
2101-2202043 1,50
2101-2202047 1,53
2101-2202046 1,56
2101-2202045 1,59
2101-2202044 1,62
2101-2200012
2101-2202025
2101-2201014
2101-2202010
B3.17
B3.16
1610 4111
2101-2201107
2101-2202125
10519601
12598471
16043321
10516670
16100811
15541421
16105011
2101-2202102
2101-2202106
2101-2202104
2101-2202100
12647001
10516670
16100811

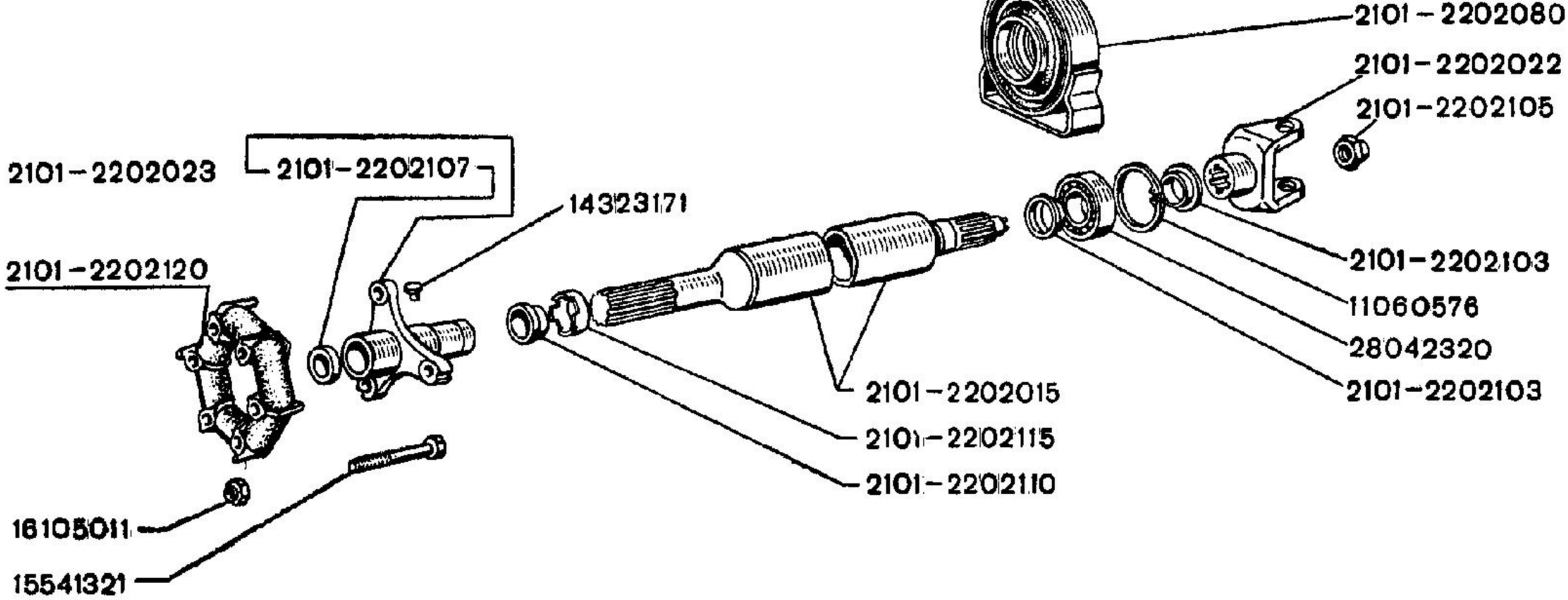
2101-2202080
2101-2202022
2101-2202105
2101-2202023
2101-2202107
14323171
2101-2202120
2101-2202103
11060576
28042320
2101-2202103
2101-2202015
2101-2202115
2101-2202110
16105011
15541321

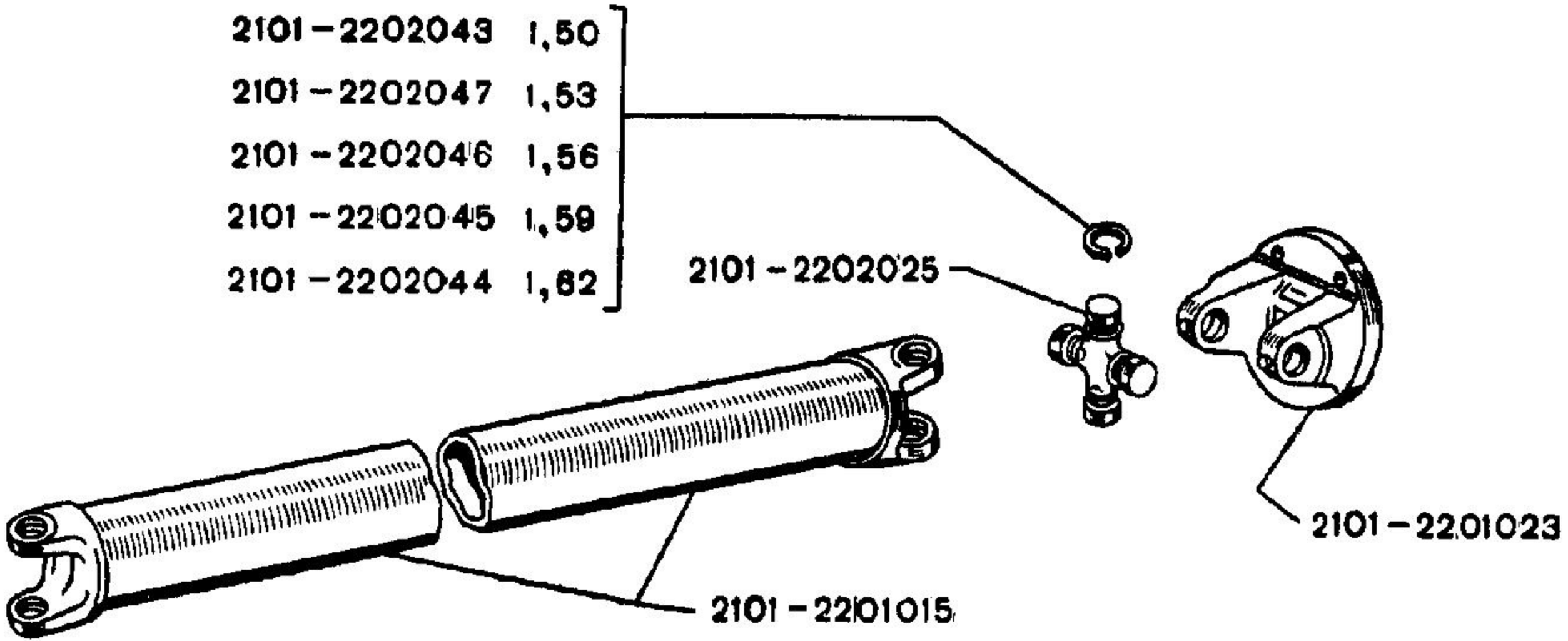
2101-2202043 1,50
2101-2202047 1,53
2101-2202046 1,56
2101-2202045 1,59
2101-2202044 1,62
2101-2202025
2101-2201023
2101-2201015

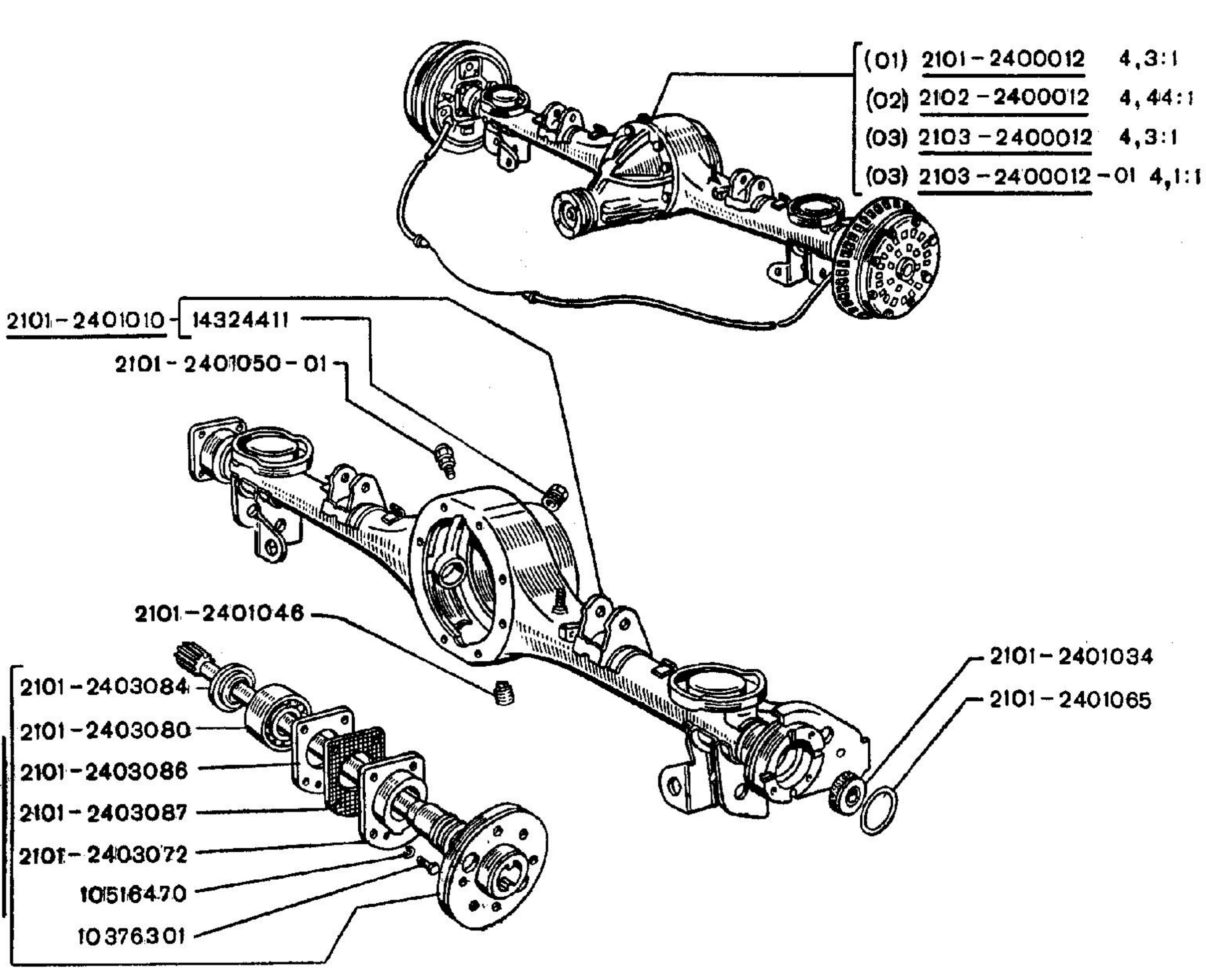
(01) 2101-2400012 4,3:1
(02) 2102-2400012 4,44:1
(03) 2103-2400012 4,3:1
(03) 2103-2400012-01 4,1:1
2101-2401010
14324411
2101-2401050-01
2101-2401046
2101-2401034
2101-2401065
2103-2403069
2101-2403084
2101-2403080
2101-2403086
2101-2403087
2101-2403072
10516470
10376301

2101-2403013 (01)
2102-2403013 (02)
2103-2403013 (03)

2101-2403054 1,80
2101-2403056 1,85
2101-2403057 1,90
2101-2403058 1,95
2101-2403059 2,00
2101-2403061 2,05
2101-2403062 2,10

2101-2403055
2101-2403050

2,55 2101-2402080 3,00 2101-2402089
2,60 2101-2402081 3,05 2101-2402090
2,65 2101-2402082 3,10 2101-2402091
2,70 2101-2402083 3,15 2101-2402092
2,75 2101-2402084 3,20 2101-2402093
2,80 2101-2402085 3,25 2101-2402094
2,85 2101-2402086 3,30 2101-2402095
2,90 2101-2402087 3,35 2101-2402096
2,95 2101-2402088

0868B 868B

~~2101-2402015~~

2101-2402015-10

2101-2403060

0733 ~~2101-2402029~~-01 1,2

733 2101-2402029 1,7

0733 ~~2101-2201106~~ 4,1

733 2101-2201106-01 4,5

2101-2403036

2101-2403064

13824011

2101-2402020 (01)
2102-2402020 (02)
2103-2402020 (03)

2101-2403018

2101-2403065

2101-2403066

2101-2403021

2101-2402025

2101-2402052

2101-2402075

2101-2402101

2101-2402070

2101-2402041

10516870

10924221

12574921

0868B 868B

2101-2201100

2101-2201100-10

(01) 2101-2402010
(02) 2102-2402010
(03) 2103-2402010

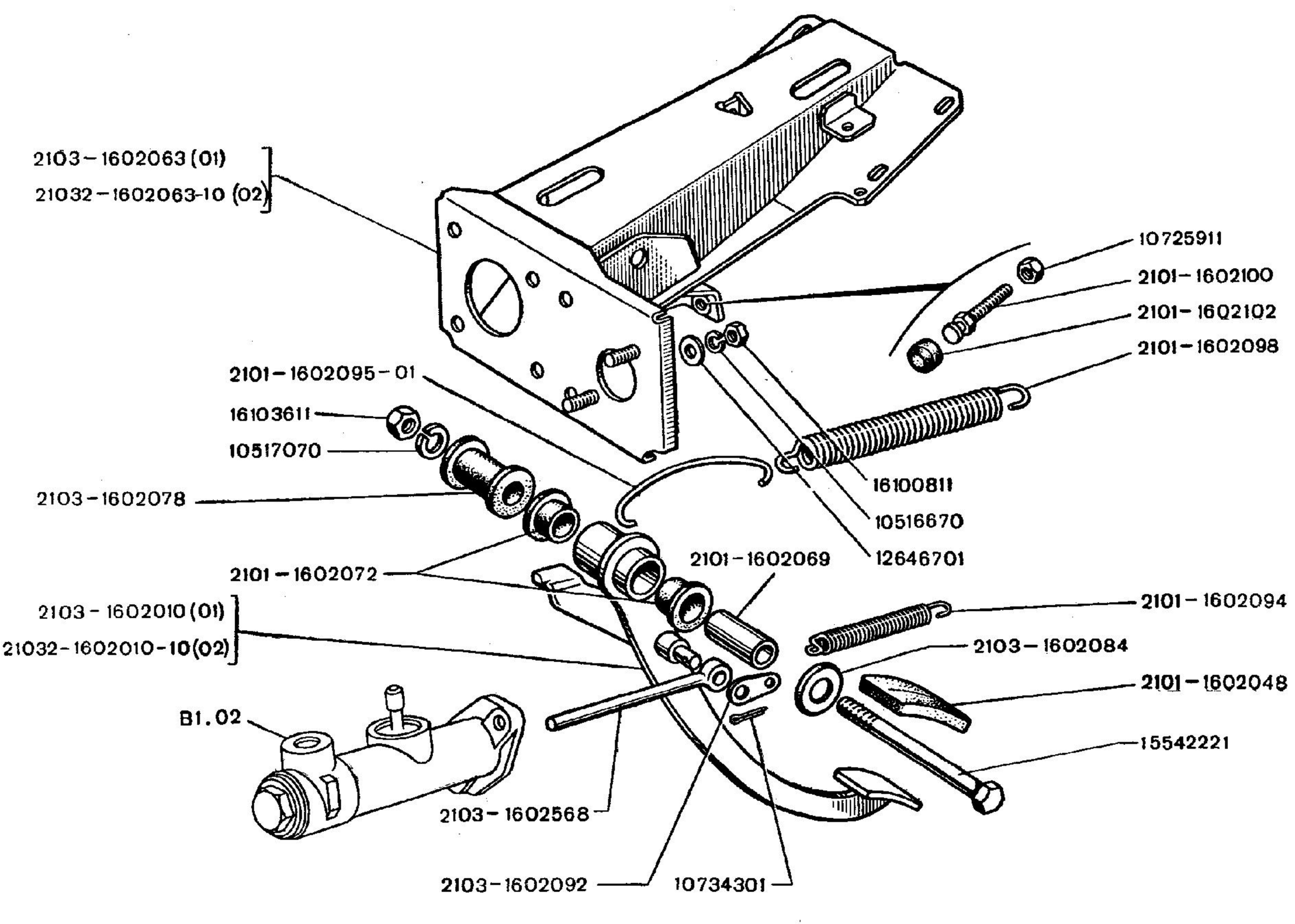
2103-1602063 (01)
21032-1602063-10 (02)
10725911
2101-1602100
2101-1602102
2101-1602098
2101-1602095-01
1610361 1
10517070
2103-1602078
1610081 1
10516670
12646701
2101-1602069
2101-1602072
2101-1602094
2103-1602084
2103-1602010 (01)
21032-1602010-10(02)
2101-1602048
B1.02
15542221
2103-1602568
2103-1602092
10734301

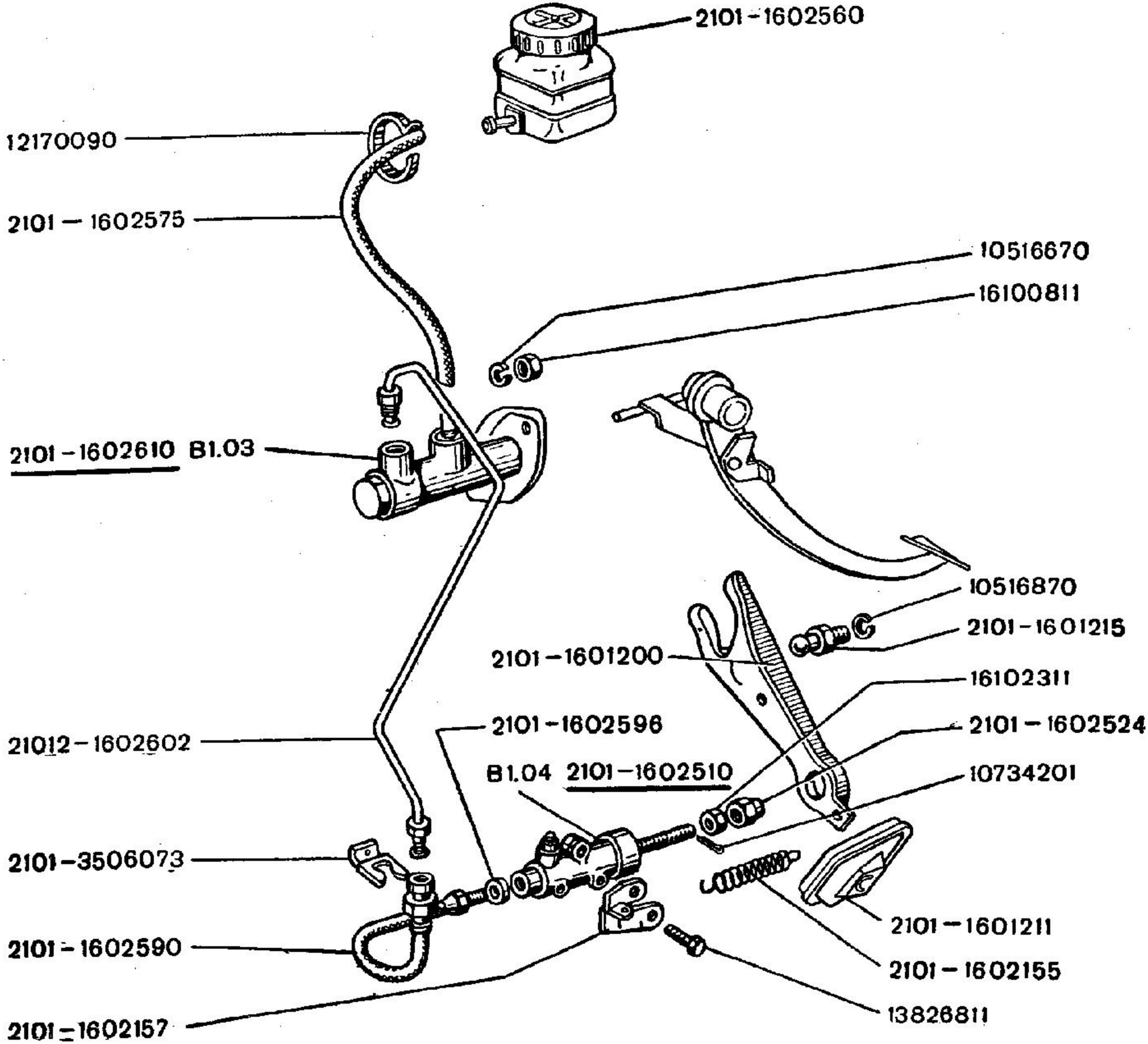
2101-1602560
12170090
2101 — 1602575
10516670
16100811
2101-1602610 B1.03
10516870
2101-1601215
2101-1601200
16102311
2101-1602596
2101-1602524
21012-1602602
B1.04 2101-1602510
10734201
2101-3506073
2101-1601211
2101-1602590
2101-1602155
2101-1602157
13826811

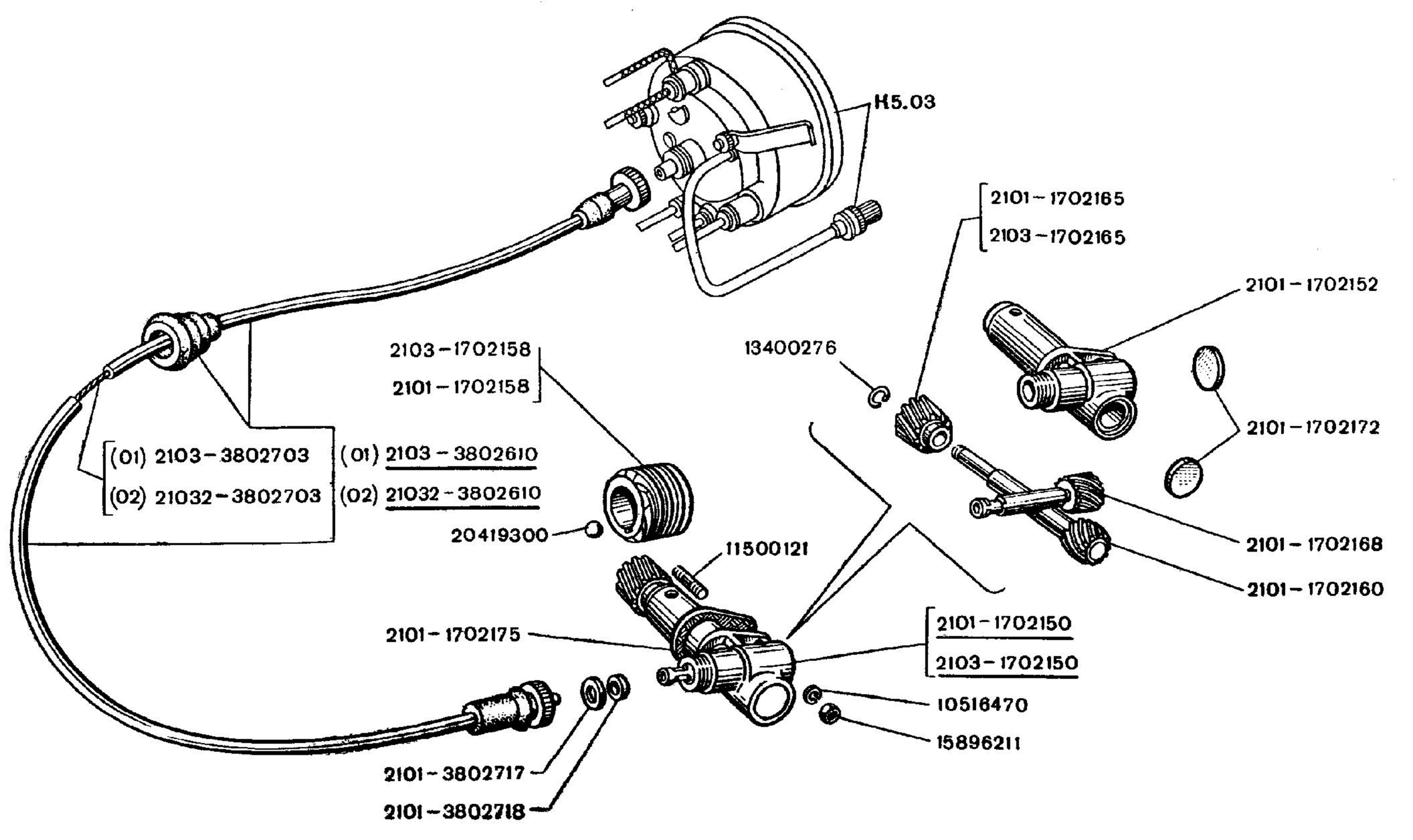
H5.03
2101 – 1702165
2103 – 1702165
2101 – 1702152
13400276
2103 – 1702158
2101 – 1702158
2101 – 1702172
(01) 2103 – 3802703
(02) 21032 – 3802703
(01) 2103 – 3802610
(02) 21032 – 3802610
20419300
11500121
2101 – 1702168
2101 – 1702160
2101 – 1702175
2101 – 1702150
2103 – 1702150
10516470
15896211
2101 – 3802717
2101 – 3802718